SEIKO

パーツリスト

LSWNH-8BL-20-1・28BL-20-1 シリーズ

LSWNH-8BL-20-1・28BL-20-1 Series

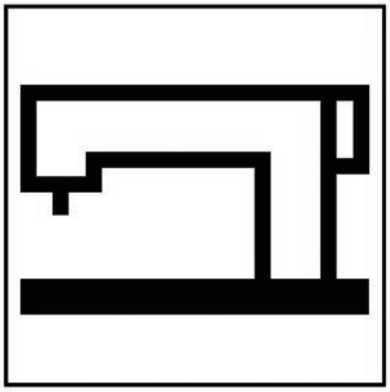

SEIKO SEWING MACHINE CO., LTD.

機種構成 ・THE TECHNICAL DATA

	本縫い Lockstitch	総合送り Unison feed	2倍かま 2-times hook	ロングアーム 20″ 20 inch arm	一本針 1-needle
LSWNH-8BL-20-1	●	●	●	●	●
LSWNH-8BL-20-1-TA					●
LSWNH-8BL-20-1-BTFL					●
LSWNH-8BL-20-1-TA-BTFL					●
LSWNH-28BL-20-1					–
LSWNH-28BL-20-1-TA					–
LSWNH-28BL-20-1-BTFL					–
LSWNH-28BL-20-1-TA-BTFL					–

	2本針 2-needle	太糸仕様 Thick thread	自動返し縫い Automatic back tuck stitching	自動押え上げ Auto-lifter
LSWNH-8BL-20-1	–	–	–	–
LSWNH-8BL-20-1-TA	–	●	–	–
LSWNH-8BL-20-1-BTFL	–	–	●	●
LSWNH-8BL-20-1-TA-BTFL	–	●	●	●
LSWNH-28BL-20-1	●	–	–	–
LSWNH-28BL-20-1-TA	●	●	–	–
LSWNH-28BL-20-1-BTFL	●	–	●	●
LSWNH-28BL-20-1-TA-BTFL	●	●	●	●

目次
CONTENTS

	Page
面板、上板、裏板、ゴム栓 FACE PLATE, TOP COVER, ARM COVER (REAR), CAP	1, 2
天秤、上軸、プーリー THREAD TAKE-UP LEVER, ARM SHAFT, MACHINE PULLEY	3, 4
押え棒、中押え棒 PRESSER BAR, VIBRATING PRESSER BAR	5, 6
針棒土台、連結ロッド NEEDLE BAR ROCK FRAME, ROCK SHAFT CRANK CONNECTION	7, 8
大弓、押え棒スプリング KNEE LIFTER LIFTING LEVER, PRESSER BAR SPRING	9, 10
糸巻き関係/BOBBIN WINDER MECHANISM	9, 10
下軸、下ベルトプーリー、送りカム HOOK DRIVING SHAFT, SAFETY CLUTCH PULLEY, FEED DRIVING ECCENTRIC	11, 12
針板、送り土台、送り軸(8BL-20-1・8BL-20-1-TA) THROAT PLATE, FEED BAR, FEED DRIVING ROCK SHAFT(8BL-20-1・8BL-20-1-TA)	13, 14
針板、送り土台、送り軸(28BL-20-1・28BL-20-1-TA) THROAT PLATE, FEED BAR, FEED DRIVING ROCK SHAFT(28BL-20-1・28BL-20-1-TA)	15, 16
バックレバー、送り調節機構 FEED REVERSE LEVER, FEED REGULATING MECHANISM	17, 18
かま土台（右）、かま HOOK SADDLE (RIGHT), HOOK	19, 20
かま土台（左）、かま HOOK SADDLE (LEFT), HOOK	21, 22
調子板(1本針) TENSION BRACKET (SINGLE NEEDLE)	23, 24
調子板(2本針) TENSION BRACKET (TWIN NEEDLE)	25, 26
潤滑 LUBRICATION	27, 28
バックタック関係 AUTOMATIC REVERSE FEED MECHANISM (PNEUMATIC)	29, 30
自動押え上げ関係 AUTOMATIC FOOT LIFTER MECHANISM (PNEUMATIC)	29, 30
スイッチ、コード関係 / 空圧関係 SWITCH, CABLE / AIR PRESSER MECHANISM	31, 32
付属品1 ACCESSORIES 1	33, 34
付属品2 ACCESSORIES 2	35, 36
ゲージ表 (28BL-20-1) TABLE OF GAUGE PARTS (28BL-20-1)	37
ゲージ表 (28BL-20-1-TA) TABLE OF GAUGE PARTS (28BL-20-1-TA)	38

面板、 上板、 裏板、 ゴム栓
FACE PLATE, TOP COVER, ARM COVER (REAR), CAP

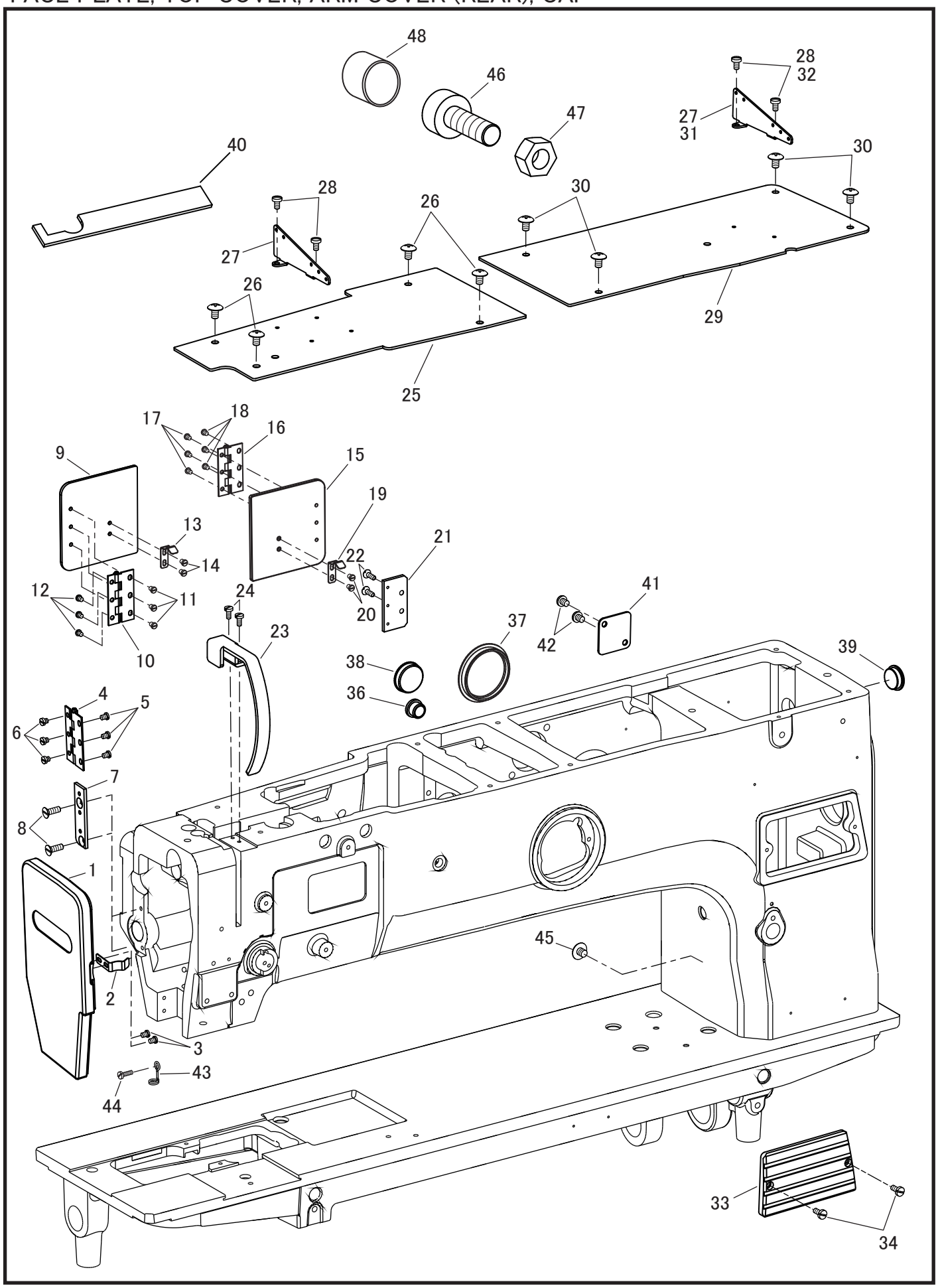

面板、上板、裏板、ゴム栓
FACE PLATE, TOP COVER, ARM COVER (REAR), CAP

No	部品番号 PARTS No	-8B-20-1	-8BL-20-1-TA	-28BL-20-1	-28BL-20-1-TA	員数 QTY	品名	DESCRIPTION
1	40102	*	*	*	*	1	面板	FACE PLATE
2	15037	*	*	*	*	1	面板バネ	FACE PLATE SPRING
3	15039	*	*	*	*	2	面板バネ止めねじ	SCREW 1/8X44 L=3.5
4	15036	*	*	*	*	1	面板蝶番	HINGE
5	15039	*	*	*	*	3	面板蝶番止めねじ	SCREW 1/8X44 L=3.5
6	15039	*	*	*	*	3	面板止めねじ	SCREW 1/8X44 L=3.5
7	25887	*	*	*	*	1	面板取り付け板	FACE PLATE CONNECTING BASE
8	38042	*	*	*	*	2	面板取り付け板止めねじ	SCREW M4x0.7 L=10
9	25879	*	*	*	*	1	裏板（面板側）	ARM COVER (REAR) (LEFT)
10	15036	*	*	*	*	1	裏板蝶番	HINGE
11	15039	*	*	*	*	3	裏板蝶番止めねじ	SCREW 1/8X44 L=3.5
12	15039	*	*	*	*	3	裏板止めねじ	SCREW 1/8X44 L=3.5
13	15037	*	*	*	*	1	裏板バネ	FACE PLATE SPRING
14	15039	*	*	*	*	2	裏板バネ止めねじ	SCREW 1/8X44 L=3.5
15	25879	*	*	*	*	1	裏板（プーリー側）	ARM COVER (REAR) (RIGHT)
16	15036	*	*	*	*	1	裏板蝶番	HINGE
17	15039	*	*	*	*	3	裏板蝶番止めねじ	SCREW 1/8X44 L=3.5
18	15039	*	*	*	*	3	裏板止めねじ	SCREW 1/8X44 L=3.5
19	15037	*	*	*	*	1	裏板バネ	FACE PLATE SPRING
20	15039	*	*	*	*	2	裏板バネ止めねじ	SCREW 1/8X44 L=3.5
21	25888	*	*	*	*	1	裏板取り付け台	ARM COVER CONNECTING BASE
22	38042	*	*	*	*	2	裏板取り付け台止めねじ	SCREW M4x0.7 L=10
23	19452	*	*	*	*	1	天秤カバー	THRAD TAKE-UP LEVER COVER
24	8040	*	*	*	*	2	天秤カバー止めねじ	SCREW 9/64X40 L=8.0
25	25852-01	*	*	*	*	1	上板（前）	TOP COVER (LEFT)
26	39159	*	*	*	*	4	上板止め	SCREW M5x0.8 L=8.0
27	34156	*	*	—	—	1	上板糸掛け	THREAD GUIDE (TENSION PLATE)
27	34156	—	—	*	*	2	上板糸掛け	THREAD GUIDE (TENSION PLATE)
28	6333	*	*	—	—	2	上板糸掛け止めねじ	SCREW 9/64X40 L=6.5
28	6333	—	—	*	*	4	上板糸掛け止めねじ	SCREW 9/64X40 L=6.5
29	25852-02	*	*	*	*	1	上板（後）	TOP COVER (RIGHT)
30	39159	*	*	*	*	4	上板止め	SCREW M5x0.8 L=8.0
31	34156	*	*	*	*	1	上板糸掛け（糸巻き用）	THREAD GUIDE (BOBBIN WINDER)
32	6333	*	*	*	*	2	上板糸掛け止めねじ	SCREW 9/64X40 L=6.5
33	15006	*	*	*	*	1	横板	ARM SIDE COVER
34	8040	*	*	*	*	2	横板止めねじ	SCREW 9/64X40 L=8.0
36	40118	*	*	*	*	1	アームゴム栓20	RUBBER CAP 20
37	25886	*	*	*	*	1	アームゴム栓50	RUBBER CAP 50
38	B142743	*	*	*	*	1	アームゴム栓27.5	RUBBER CAP 27.5
39	BS20345	*	*	*	*	1	アームゴム栓14	RUBBER CAP 14
40	25885	*	*	*	*	1	アーム裏板フェルト	FELT
41	40266	*	*	*	*	1	アーム裏カバー	ARM SIDE COVER (REAR)
42	37509	*	*	*	*	2	アーム裏カバー止めねじ	SCREW M5X0.8 L=6.0
43	4221	*	*	*	*	1	油芯押え	PIPE
44	6604	*	*	*	*	1	油芯押え止めねじ	SCREW 9/64X40 L=14.0
45	30046	*	*	*	*	1	アース栓止めねじ	SCREW M4X0.7 L=6.0
46	25890	*	*	*	*	1	頭部受けネジ	SCREW M20x2.5 L=60.0
47	25891	*	*	*	*	1	頭部受けナット	NUT M20x2.5
48	25998	*	*	*	*	1	頭部受けネジキャップ	CUP M20

天秤、上軸、プーリー
THREAD TAKE-UP LEVER, ARM SHAFT, MACHINE PULLEY

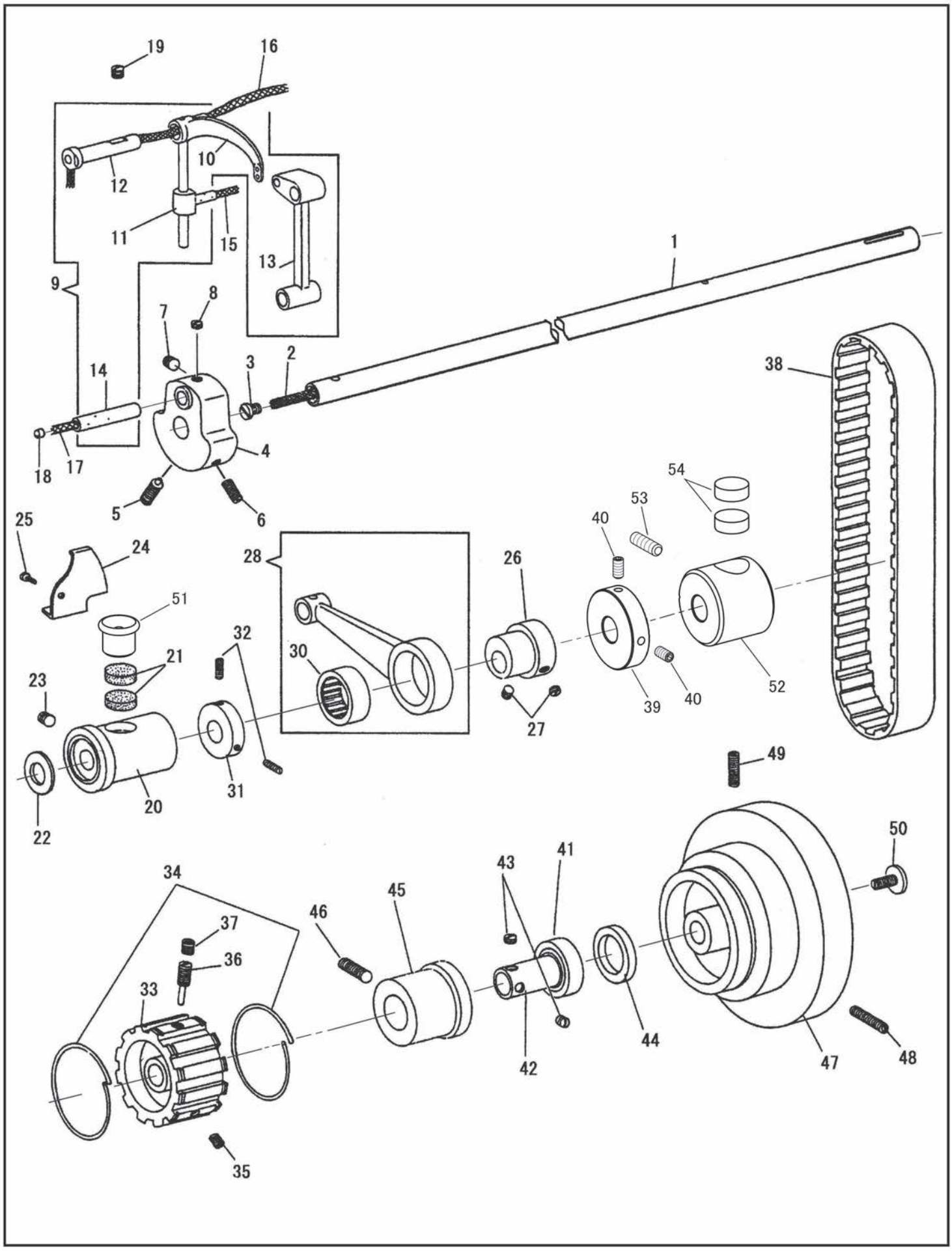

天秤、上軸、プーリー
THREAD TAKE-UP LEVER, ARM SHAFT, MACHINE PULLEY

No	部品番号 PARTS No	-8BL-20-1	-8BL-20-1-TA	-28BL-20-1	-28BL-20-1-TA	員数 QTY	品名	DESCRIPTION
1	25853	*	*	*	*	1	上軸	ARM SHAFT
2	11042	*	*	*	*	1	上軸油芯	OIL WICK
3	19504	*	*	*	*	1	上軸油芯止めねじ	OIL STOP SCREW 5/16X28 L=6.0
4	61048	*	*	*	*	1	クランクモーション　カム	CRANK MOTION CAM
5	18607	*	*	*	*	1	位置決めねじ	POSITION SCREW 9/32X28 L=11
6	18608	*	*	*	*	1	止めねじ	SET SCREW 9/32X28 L=11
7	10524	*	*	*	*	1	針棒クランクピン止めねじ（長）	SET SCREW (LONG) 6.75X24 L=6.5
8	70016	*	*	*	*	1	針棒クランクピン止めねじ（短）	SET SCREW (SHORT) 6.75X24 L=3.5
9	34105C	*	-	*	-	1	天秤（組）	THREAD TAKE-UP LEVER COMP.
9	15503C	-	*	-	*	1	天秤（組）	THREAD TAKE-UP LEVER COMP.
10	34105	*	-	*	-	1	天秤	THREAD TAKE-UP LEVER
10	15503	-	*	-	*	1	天秤	THREAD TAKE-UP LEVER
11	15026	*	*	*	*	1	天秤抱き	THREAD TAKE-UP LEVER DRIVING STUD
12	15013	*	*	*	*	1	天秤ピン	THREAD TAKE-UP LEVER HINGE STUD
13	10528	*	*	*	*	1	針棒クランク	NEEDLE BAR CONNECTING LINK
14	10523	*	*	*	*	1	針棒クランクピン	NEEDLE BAR CONNECTING LINK STUD
15	10728	*	*	*	*	1	天秤抱き油芯	OIL WICK
16	11042	*	*	*	*	1	天秤ピン油芯	OIL WICK
17	10726	*	*	*	*	1	針棒クランクピン油芯	OIL WICK
18	15038	*	*	*	*	1	油ゴム栓	RUBBER OIL STOPPER
19	17098	*	*	*	*	1	天秤ピン止めねじ	SET SCREW M6x1 L=8.0
20	70007	*	*	*	*	1	上軸メタル（前）	ARM SHAFT BUSHING (FRONT)
21	10725	*	*	*	*	2	上軸メタル（前）フェルト	OIL FELT
22	10563	*	*	*	*	1	上軸メタル（前）ワッシャー	WASHER
23	25877	*	*	*	*	1	上軸メタル（前）止めねじ	SET SCREW M6x1 L=20.0
24	10551	*	*	*	*	1	天秤油受け	THREAD TAKE-UP LEVER OIL GUARD
25	3052	*	*	*	*	1	天秤油受け止めねじ	SCREW 9/64X40 L=4.5
26	17100	*	*	*	*	1	中押え上下カム	LIFTING ECCENTRIC (ECC. 5.0)
27	10566	*	*	*	*	2	中押え上下カム止めねじ	SET SCREW 1/4X32 L=5.5
28	10772C	*	*	*	*	1	上連結ロッド（組）	LIFTING ECCENTRIC CONNECTION COMP.
30	10773	*	*	*	*	1	上連結ロッドニードルベアリング	NEEDLE BEARING
31	11879	*	*	*	*	1	中押え上下カムカラー	LIFTING ECCENTRIC COLLAR
32	10573	*	*	*	*	2	中押え上下カムカラー止めねじ	SET SCREW 7/32X32 L=11.0
33	10569	*	*	*	*	1	ベルトプーリ	ARM SHAFT CONNECTING BELT PULLEY
34	10574	*	*	*	*	2	ベルトプーリリング	BELT PULLEY SPRING FLANGE
35	10571-G	*	*	*	*	1	ベルトプーリ止めねじ	SET SCREW 6.75X24 L=7.5
36	10570	*	*	*	*	1	ベルトプーリピンねじ	POSITION SCREW 6.75X24
37	10524-G	*	*	*	*	1	ベルトプーリ止めねじ	SET SCREW 6.75X24 L=7.5
38	10464-WH	*	*	*	*	1	タイミング　ベルト	ARM SHAFT CONNECTING BELT
39	25863	*	*	*	*	1	糸巻きカラー	BOBBIN WINDER COLLAR
40	25864	*	*	*	*	2	糸巻きカラー止めねじ	SET SCREW M5x0.8 L=10.0
41	10567	*	*	*	*	1	上軸ベアリング	ARM SHAFT BALL BEARING
42	40133	*	*	*	*	1	上軸ベアリングカラー	ARM SHAFT BALL BEARING ADAPTER SLEEVE
43	23637	*	*	*	*	2	上軸ベアリングカラー止めねじ	SET SCREW 1/4X28 L=7.5
44	10568	*	*	*	*	1	上軸ベアリングリング（溝なし）	BALL BEARING RETAINING RING
45	40134	*	*	*	*	1	上軸ベアリングケース	ARM SHAFT BALL BEARING ADAPTER
46	25877	*	*	*	*	1	上軸ベアリングケース止めねじ	SET SCREW M6x1 L=20.0
47	15162-A	*	*	*	*	1	プーリ	MACHINE PULLEY
48	10576	*	*	*	*	1	プーリ位置決めねじ	POSITION SCREW 15/64X28 L=21.0
49	10579	*	*	*	*	1	プーリ止めねじ	SET SCREW 15/64X28 L=20.0
50	19505	*	*	*	*	1	プーリ押ねじ	MACHINE PULLEY ADJUSTING SCREW 11/32X28 L=11.0
51	70092	*	*	*	*	1	上軸メタル（前）ゴム栓	RUBBER CUP
52	70009	*	*	*	*	1	上軸メタル（中間）	ARM SHAFT BUSHING (CENTER)
53	28043	*	*	*	*	1	上軸メタル（中間）止めねじ	SET SCREW M6x1 L=10.0
54	10725	*	*	*	*	2	上軸メタル（中間）フェルト	OIL FELT

押え棒、 中押え棒
PRESSER BAR, VIBRATING PRESSER BAR

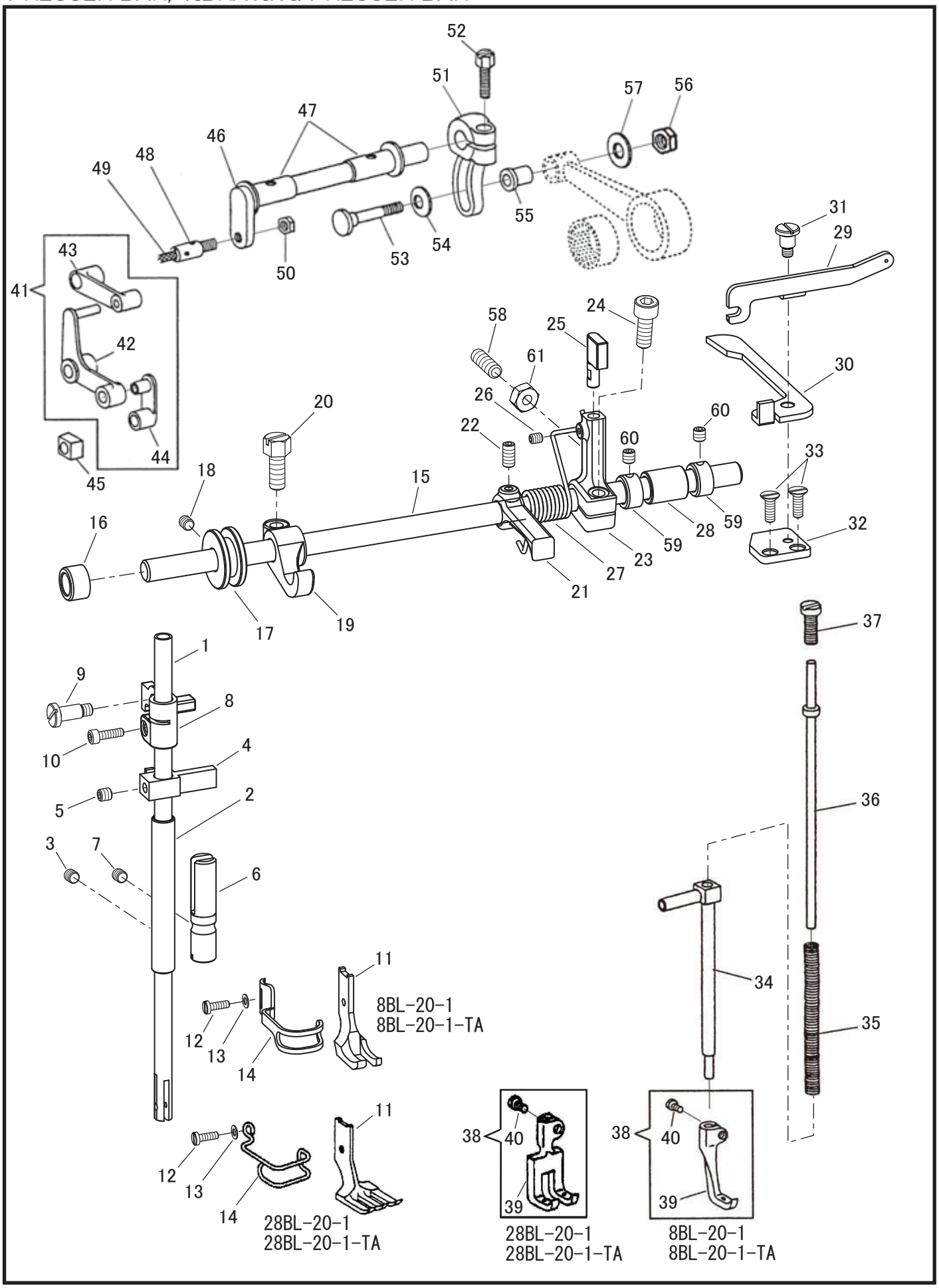

押え棒、中押え棒
PRESSER BAR, VIBRATING PRESSER BAR

No	部品番号 PARTS No	-8BL-20-1	-8BL-20-1-TA	-28BL-20-1	-28BL-20-1-TA	員数 QTY	品名	DESCRIPTION
1	10467-WH	*	*	*	*	1	押え棒	PRESSER BAR
2	25806	*	*	*	*	1	押え棒メタル（下）	PRESSER BAR BUSHING (LOWER)
3	15568	*	*	*	*	1	押え棒メタル（下）止めねじ	SET SCREW M6x1 L=8.0
4	18478	*	*	*	*	1	押え棒案内	PRESSER BAR POSITION GUIDE BRACKET
5	35999	*	*	*	*	1	押え棒案内止ねじ	SCREW M6X1 L=6.0
6	25875	*	*	*	*	1	案内棒	PRESSER BAR POSITION GUIDE
7	15568	*	*	*	*	1	案内棒止ねじ	SCREW M6X1 L=8.0
8	25872-01	*	*	*	*	1	押え棒抱き（本体）	PRESSER BAR LIFTING BRACKET (BODY)
9	25872-02	*	*	*	*	1	押え棒抱き（軸）	PRESSER BAR LIFTING BRACKET (ARM)
10	34008	*	*	*	*	1	押え棒抱き締めねじ	PINCH SCREW M4x0.7 L=14.0
11	15154-E	*	*	-	-	1	外押え	LIFTING PRESSER FOOT
11	10185	-	-	*	-	1	外押え（1/4″）（標準）	LIFTING PRESSER FOOT (1/4″) (Std.)
11	10185-TA	-	-	-	*	1	外押え（1/4″）（標準）	LIFTING PRESSER FOOT (1/4″) (Std.)
12	18484	*	*	*	*	1	外押え止めねじ	SCREW 9/64X40 L=10.0
13	10677	*	*	*	*	1	外押え止めねじワッシャー	WASHER
14	19470	*	*	-	-	1	フィンガーガード	FINGER GUARD
14	10937-01	-	-	*	*	1	フィンガーガード(1/4″)（標準）	FINGER GUARD (1/4″)(Std.)
15	25865	*	*	*	*	1	押え上げ軸	PRESSER BAR LIFTER SHAFT
16	60161	*	*	*	*	1	押え上げ軸メタル（A）	BUSH.A
17	25894	*	*	*	*	1	押え棒抱き案内カラー	GUIDE COLLER FOR 25872-01
18	18028	*	*	*	*	1	押え棒抱き案内カラー止めねじ	SET SCREW M5x0.8 L=5.0
19	25873	*	*	*	*	1	押え棒抱き上げ腕	PRESSER FOOT LIFTER CONNECTION
20	19420	*	*	*	*	1	押え棒抱き上げ腕止めねじ	PINCH SCREW 1/4x28 L=16.0
21	25868	*	*	*	*	1	押え上げ軸まわし腕	PRESSER BAR LIFTER CAM
22	27171	*	*	*	*	1	押え上げ軸まわし腕止めねじ	SET SCREW M5x0.8 L=10.0
23	25861	*	*	*	*	1	糸浮かしだるま	THREAD FLOAT LEVER
24	31021	*	*	*	*	1	糸浮かしだるま締めねじ	PINCH SCREW M6x1.0 L=16.0
25	25862	*	*	*	*	1	糸浮かしだるまピン	GUIDE PIN
26	37229	*	*	*	*	1	糸浮かしだるまピン止めねじ	SET SCREW M4x0.7 L=5.0
27	25866	*	*	*	*	1	押え上げ軸戻しバネ	SPRING
28	B148197	*	*	*	*	1	押え上げ軸メタル（B）	BUSH.B
29	60144	*	*	*	*	1	糸浮かし腕	THREAD FLOAT PLATE
30	60147	*	*	*	*	1	糸浮かしレバー	THREAD FLOAT LEVER
31	60153	*	*	*	*	1	糸浮かしレバー段ねじ	SHOULDER SCREW SM11/64x40
32	60149	*	*	*	*	1	糸浮かしレバー取り付け台	LEVER SETTING PLATE
33	38042	*	*	*	*	2	糸浮かしレバー取り付け台止めねじ	SCREW M4x0.7 L=12.0
34	10490-WH	*	*	*	*	1	中押え棒	VIBRATING PRESSER BAR
35	10554	*	*	*	*	1	中押え棒スプリング	VIBRATING PRESSER BAR EXTENSION SPRING
36	10553-A	*	*	*	*	1	中押え棒スプリング棒	VIBRATING PRESSER BAR EXTENSION
37	15060	*	*	*	*	1	中押え棒押しねじ	SCREW 5/16X24 L=16.0
38	10485C-WH	*	*	-	-	1	中押え（組）	VIBRATING PRESSER FOOT COMP.
38	10285C	-	-	*	*	1	中押え（1/4″）（組）（標準）	VIBRATING PRESSER FOOT (1/4″) COMP. (Std.)
39	10485-WH	*	*	-	-	1	中押え	VIBRATING PRESSER FOOT
39	10285-CA	-	-	*	*	1	中押え	VIBRATING PRESSER FOOT
40	10662	*	*	*	*	1	中押え止めねじ	PINCH SCREW 5/32X40 L=6.5
41	10558C	*	*	*	*	1	くの字セット	LIFTING BELL CRANK COMP.
42	10558	*	*	*	*	1	くの字	LIFTING BELL CRANK
43	10557	*	*	*	*	1	くの字連結（大）	LIFTING BELL CRANK LINK
44	10556	*	*	*	*	1	区の字連結（小）	VIBRATING PRESSER BAR CONNECTING LINK
45	15118	*	*	*	*	1	振れ止め角玉	VIBRATING PRESSER BAR SLIDE BLOCK
46	19425	*	*	*	*	1	横軸	LIFTING ROCK SHAFT
47	10514	*	*	*	*	2	横軸メタル	LIFTING ROCK SHAFT BUSHING
48	16709	*	*	*	*	1	横軸ビンねじ	SCREW 1/4X28
49	10728	*	*	*	*	1	横軸ビンねじ油芯	OIL WICK
50	19516	*	*	*	*	1	横軸ビンねじナット	NUT 1/4X28
51	40107	*	*	*	*	1	上下連結だるま	LIFTING ECCENTRIC CONNECTING CRANK
52	19420	*	*	*	*	1	上下連結だるま締めねじ	PINCH SCREW 1/4X28 L=16.0
53	10775	*	*	*	*	1	上連結ロッド段ねじ	HINGE SCREW 7/32X32
54	35118	*	*	*	*	1	上連結ロッド段ねじワッシャー	WASHER
55	10774	*	*	*	*	1	上連結ロッドパイプ	LIFTING ECCENTRIC CONNECTION COLLAR
56	17114	*	*	*	*	1	上連結ロッド段ねじナット	NUT 7/32X32
57	37215	*	*	*	*	1	上連結ロッド段ねじ座金	WASHER
58	35034	*	*	*	*	1	糸浮かしだるまストッパー	SCREW M6x1.0 L=20.0
59	B146581	*	*	*	*	2	押え上げ軸カラー	COLLAR
60	11486	*	*	*	*	2	押え上げ軸カラー止めねじ	SCREW 15/64ｘ28 L=8.0
61	37102	*	*	*	*	1	糸浮かしだるまストッパーナット	NUT M6x1.0

針棒土台、連結ロッド
NEEDLE BAR ROCK FRAME, ROCK SHAFT CRANK CONNECTION

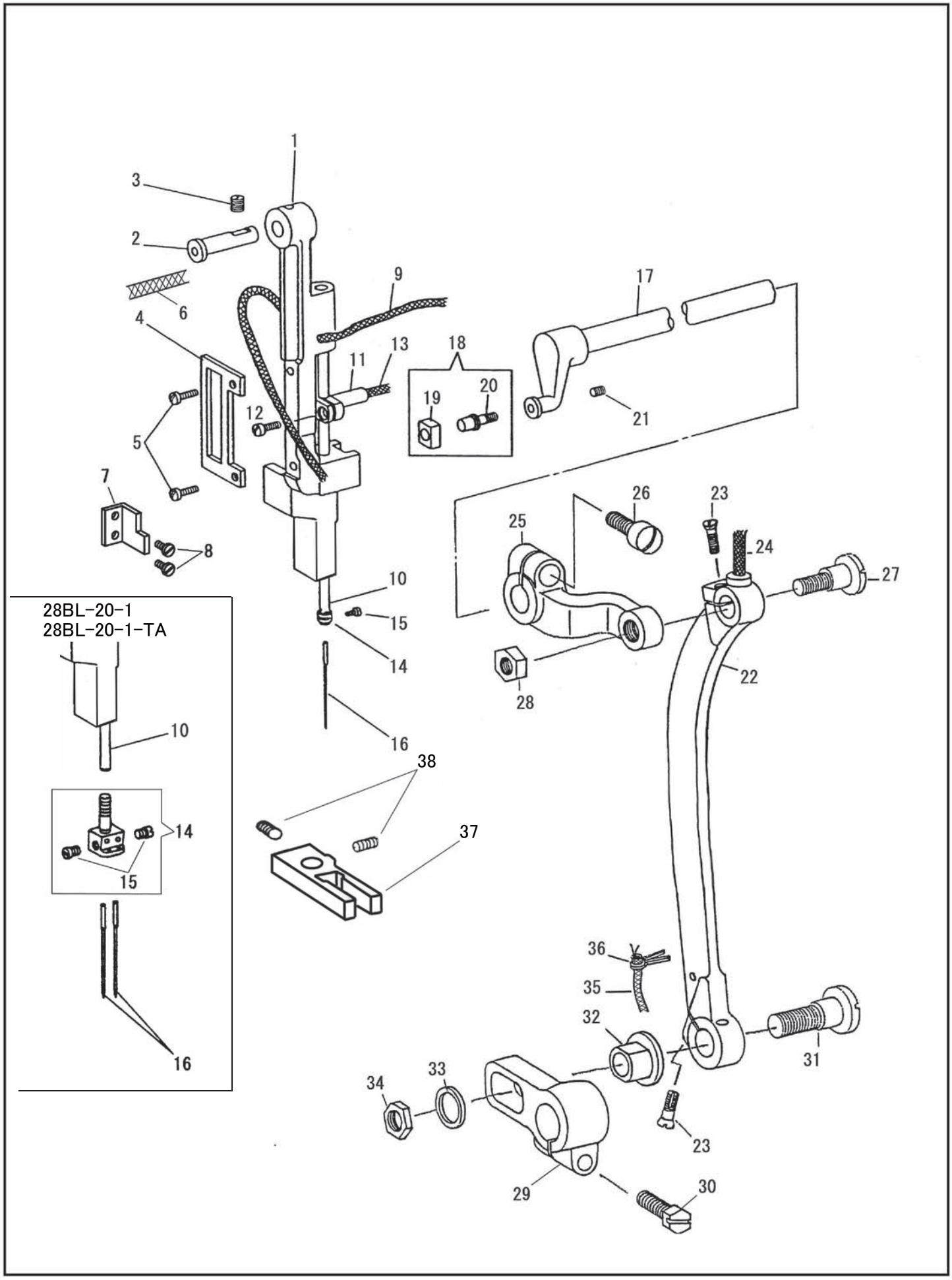

針棒土台、連結ロッド
NEEDLE BAR ROCK FRAME, ROCK SHAFT CRANK CONNECTION

No	部品番号 PARTS No	-8BL-20-1	-8BL-20-1-TA	-28BL-20-1	-28BL-20-1-TA	員数 QTY	品名	DESCRIPTION
1	34633	*	*	*	*	1	針棒土台	NEEDLE BAR ROCK FRAME
2	11875	*	*	*	*	1	針棒土台ピン	HINGE STUD
3	17098	*	*	*	*	1	針棒土台ピン止めねじ	SET SCREW M6x1.0 L=8.0
4	15117	*	*	*	*	1	針棒土台振れ止板	SLIDE BLOCK PLATE
5	8100	*	*	*	*	2	針棒土台振れ止板止めねじ	SCREW 9/64X40 L=6.5
6	15031	*	*	*	*	1	針棒土台油芯	OIL WICK
7	34037	*	*	*	*	1	イケール	NEEDLE BAR ROCK FRAME POSITION BRACKET
8	15007	*	*	*	*	2	イケール止めねじ	SCREW 9/64X40 L=10.0
9	10728	*	*	*	*	1	針棒土台ピン油芯	OIL WICK
10	25808	*	*	-	-	1	針棒（一本針用）	NEEDLE BAR
10	25809	-	-	*	*	1	針棒（二本針用）	NEEDLE BAR
11	25637	*	*	*	*	1	針棒抱き	NEEDLE BAR CONNECTING STUD
12	13365	*	*	*	*	1	針棒抱き締めねじ	PINCH SCREW M4X0.7 L=9.0
13	10726	*	*	*	*	1	針棒抱き油芯	OIL WICK
14	15089	*	*	-	-	1	針棒糸掛け	NEEDLE BAR THREAD GUIDE
14	25670-04	-	-	*	*	1	針株（1/4″）ねじ付き（組）（標準）	NEEDLE CLAMP COMP. (1/4″) Std.
15	10535	*	*	-	-	1	針止めねじ	NEEDLE SET SCREW 3.4X36 L=4.5
15	B140553	-	-	*	*	2	針止めねじ	NEEDLE SET SCREW 1/8X40 L=4.5
16	N0122	*	-	-	-	1	針 DPX17 #22	NEEDLE DPX17 #22
16	N0122	-	-	*	-	2	針 DPX17 #22	NEEDLE DPX17 #22
16	N0124	-	*	-	-	1	針 DPX17 #24	NEEDLE DPX17 #24
16	N0124	-	-	-	*	2	針 DPX17 #24	NEEDLE DPX17 #24
17	25802	*	*	*	*	1	上送り竿	NEEDLE BAR ROCK FRAME ROCK SHAFT
18	11876C	*	*	*	*	1	上送り竿角玉（組）	SLIDE BLOCK COMP.
19	11877	*	*	*	*	1	上送り竿角玉	SLIDE BLOCK
20	11876	*	*	*	*	1	上送り竿ピンねじ	SLIDE BLOCK STUD
21	10581	*	*	*	*	1	上送り竿ピンねじ止めねじ	SCREW 7/32X32 L=7.0
22	34624	*	*	*	*	1	連結ロッド	ROCK SHAFT CRANK CONNECTION
23	34022	*	*	*	*	2	連結ロッド調節ねじ	ADJUSTING SCREW 9/64X40
24	10728	*	*	*	*	1	連結ロッド油芯	OIL WICK
25	25897	*	*	*	*	1	連結	ROCK SHAFT CRANK
26	19408	*	*	*	*	1	連結締めねじ	PINCH SCREW 1/4x28
27	34023	*	*	*	*	1	連結ロッド 小 段ねじ	HINGE SCREW 9/32X28
28	8105	*	*	*	*	1	連結ロッド 小 段ねじナット	NUT 9/32X28
29	15019	*	*	*	*	1	送り竿後だるま	FEED ROCK SHAFT CRANK
30	10754	*	*	*	*	1	送り竿後だるま締めねじ	PINCH SCREW 6.75X24 L=16.0
31	34024	*	*	*	*	1	連結ロッド 大 段ねじ	HINGE SCREW 5/16X28
32	34026	*	*	*	*	1	送り調節パイプ	FEED ROCK SHAFT CRANK PIPE
33	34025	*	*	*	*	1	連結ロッド 大 段ねじﾜｯｼｬｰ	WASHER
34	50155	*	*	*	*	1	連結ロッド 大 段ねじﾅｯﾄ	NUT
35	10778	*	*	*	*	1	油芯	OIL WICK
36	10779	*	*	*	*	1	油芯押え割ピン	CLIP
37	10483-WH	*	*	*	*	1	針棒土台案内	NNEDLE BAR ROCK FRAME GUIDE
38	11953	*	*	*	*	2	針棒土台案内止めねじ	SCREW 7/32x32 L=5.5

大弓、 押え棒スプリング / 糸巻き関係
KNEE LIFTER LIFTING LEVER, PRESSER BAR SPRING/BOBBIN WINDER MECHANISM

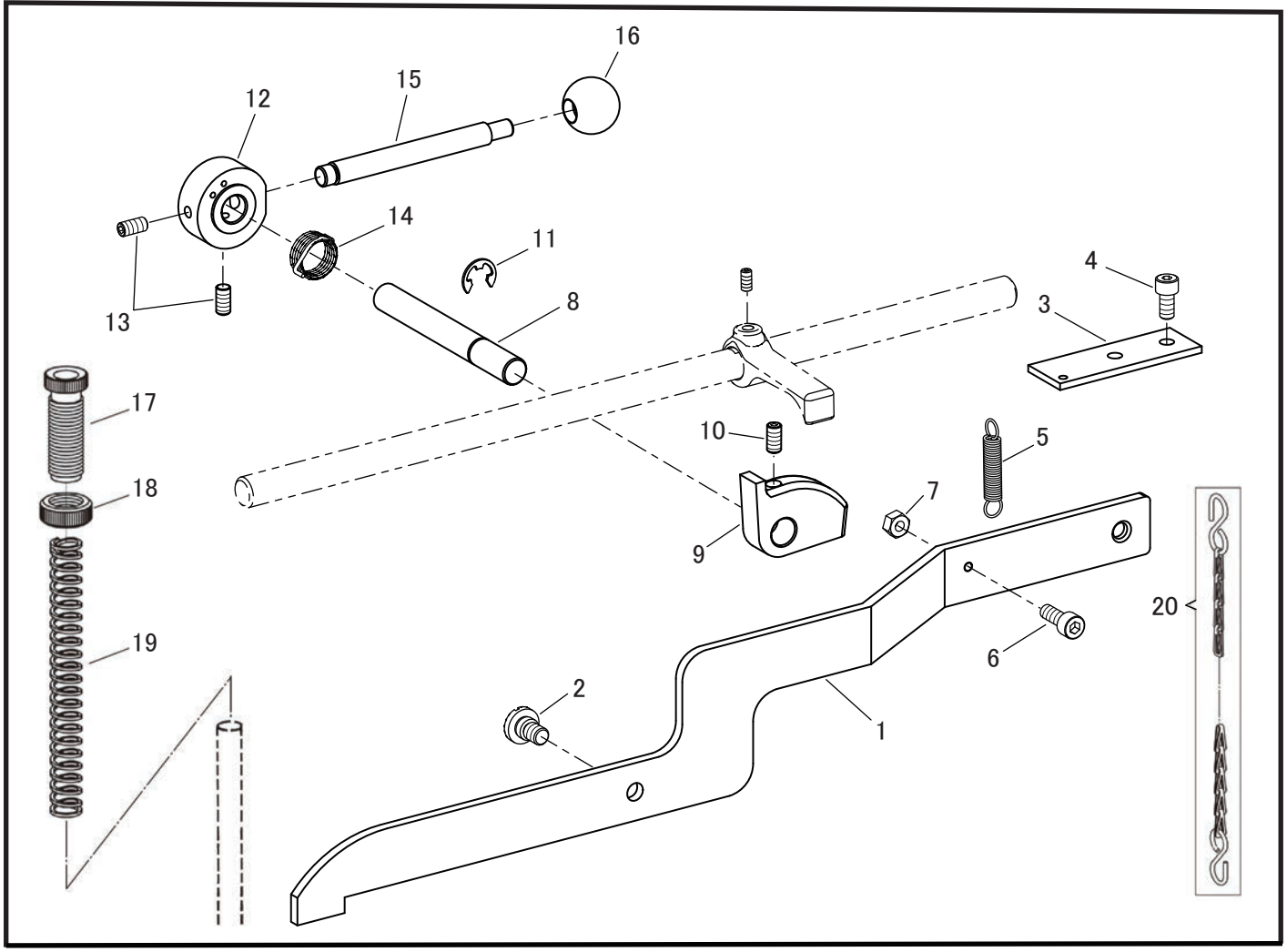

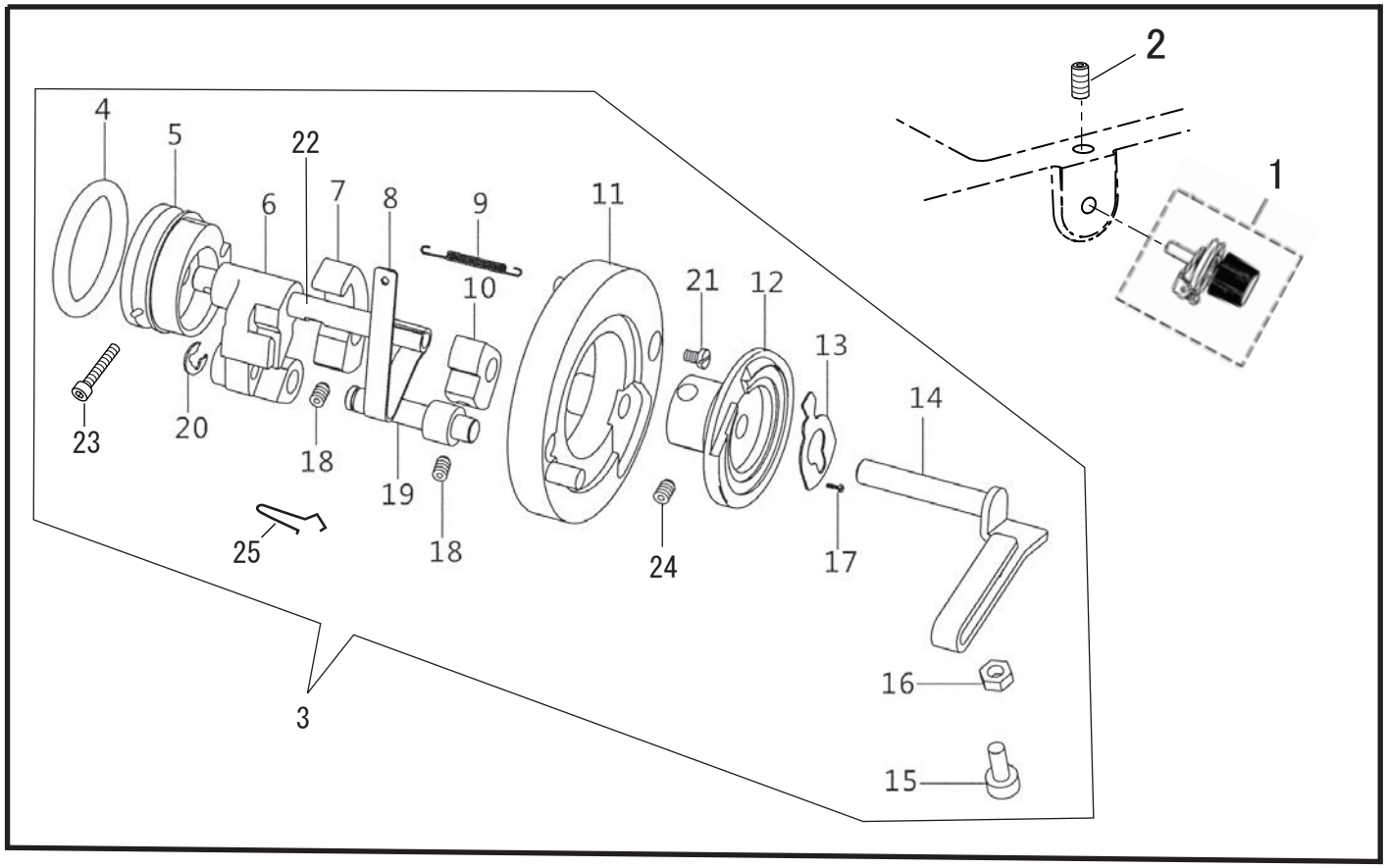

大弓、押え棒スプリング
KNEE LIFTER LIFTING LEVER, PRESSER BAR SPRING

No	部品番号 PARTS No	-8BL-20-1	-8BL-20-1-TA	-28BL-20-1	-28BL-20-1-TA	員数 QTY	品名	DESCRIPTION
1	25876	*	*	*	*	1	大弓	KNEE LIFTER LIFTING LEVER
2	19403	*	*	*	*	1	大弓止めねじ	HINGE SCREW 1/4X28
3	25812	*	*	*	*	1	スプリング掛け板	SPRING SUPORT PLATE
4	30601	*	*	*	*	1	止めねじ	SCREW M5X0.8 L=10
5	28823	*	*	*	*	1	スプリング	SPRING
6	27176	*	*	*	*	1	スプリング掛けねじ	SCREW M4X0.7 L=12
7	4137	*	*	*	*	1	ナット	NUT M4
8	25870	*	*	*	*	1	押え上げレバー軸	SHAFT
9	25869	*	*	*	*	1	押え上げレバー軸だるま	PRESSER BAR LIFTER CAM
10	27171	*	*	*	*	1	押え上げレバー軸だるま止めねじ	SET SCREW M5x0.8 L=10.0
11	11426	*	*	*	*	1	押え上げレバー軸止め輪	E-RING 7
12	25867	*	*	*	*	1	押え上げだるま	DIAL
13	27171	*	*	*	*	1	押え上げだるま止めねじ	SET SCREW M5x0.8 L=10.0
14	25871	*	*	*	*	1	押え上げレバー戻しバネ	SPRING
15	11429	*	*	*	*	1	押え上げレバー	PRESSER RELEASE LEVER
16	11430	*	*	*	*	1	押え上げレバー握り	LEVER KNOB
17	18649	*	*	*	*	1	筒ねじ	THUMB SCREW 1/2X28
18	18650	*	*	*	*	1	筒ねじナット	NUT 1/2X28
19	18648-A	*	*	*	*	1	押え棒スプリング	PRESSER BAR SPRING
20	13079	*	*	*	*	1	くさり（フック付）	CHAIN WITH HOOK (1000mm)

糸巻き関係/Bobbin winder mechanism

No	部品番号 PARTS No	-8BL-1-20	-8BL-1-20-TA	-28BL-1-20	-28BL-1-20-TA	員数 QTY	品名	DESCRIPTION
1	61790C	*	*	*	*	1	糸巻き調子(組)	BOBBIN WINDER TENSION COMPLETE
2	37229	*	*	*	*	1	糸調子棒止	SET SCREW
3	61791C	*	*	*	*	1	糸巻き組)	BOBBIN WINDER COMPLETE
4	61791-01	*	*	*	*	1	糸巻きゴム輪	RUBBER
5	61791-02	*	*	*	*	1	糸巻き車	BOBBIN WINDER WHEEL
6	61791-03	*	*	*	*	1	糸巻き軸受	B-WINDER SHAFT BRACKET
7	61791-04	*	*	*	*	1	糸巻き車掛金	BOBBIN WINDER WHEEL LOCKING LEVER
8	61791-05	*	*	*	*	1	糸巻き板ばね	BOBBIN WINDER SPRING PLATE
9	61791-06	*	*	*	*	1	糸巻きスプリン	SPRING
10	61791-07	*	*	*	*	1	糸巻き板ばね受け	SPRING HOLDER
11	61791-08	*	*	*	*	1	糸巻き取付け板	BOBBIN WINDER BRACKET
12	61791-09	*	*	*	*	1	ボビン受け台	BOBBIN BRACKET
13	61791-10	*	*	*	*	1	糸切りメ	THREAD TRIMMER KNIFE
14	61791-11	*	*	*	*	1	糸巻きレバー	BOBBIN WINDER LEVER
15	61791-12	*	*	*	*	1	糸巻量調節ねじ	SCREW M4X0.7 L=12.(
16	61791-13	*	*	*	*	1	糸巻量調節ナッ	NUT M4
17	61791-14	*	*	*	*	1	糸切りメ止ねじ	SCREW
18	61791-15	*	*	*	*	2	糸巻き板ばね受け止	SET SCREW M5X0.8 L=6
19	61791-16	*	*	*	*	1	糸巻き軸受け芯棒	BRACKET HOLDER SHAFT
20	61791-17	*	*	*	*	1	止メ輪	RETAINING RING
21	35979	*	*	*	*	2	糸巻き取付け板止	SET SCREW M4X0.7 L=10
22	61791-18	*	*	*	*	1	糸巻き軸	BOBBIN WINDER SHAFT
23	61791-19	*	*	*	*	1	糸巻き車止	SET SCREW M3X0.5 L=20
24	61791-20	*	*	*	*	2	ボビン受け台止	SET SCREW
25	61791-21	*	*	*	*	1	ボビンフッ	BOBBIN HOOK

下軸、下ベルトプーリー、送りカム
HOOK DRIVING SHAFT, SAFETY CLUTCH PULLEY, FEED DRIVING ECCENTRIC

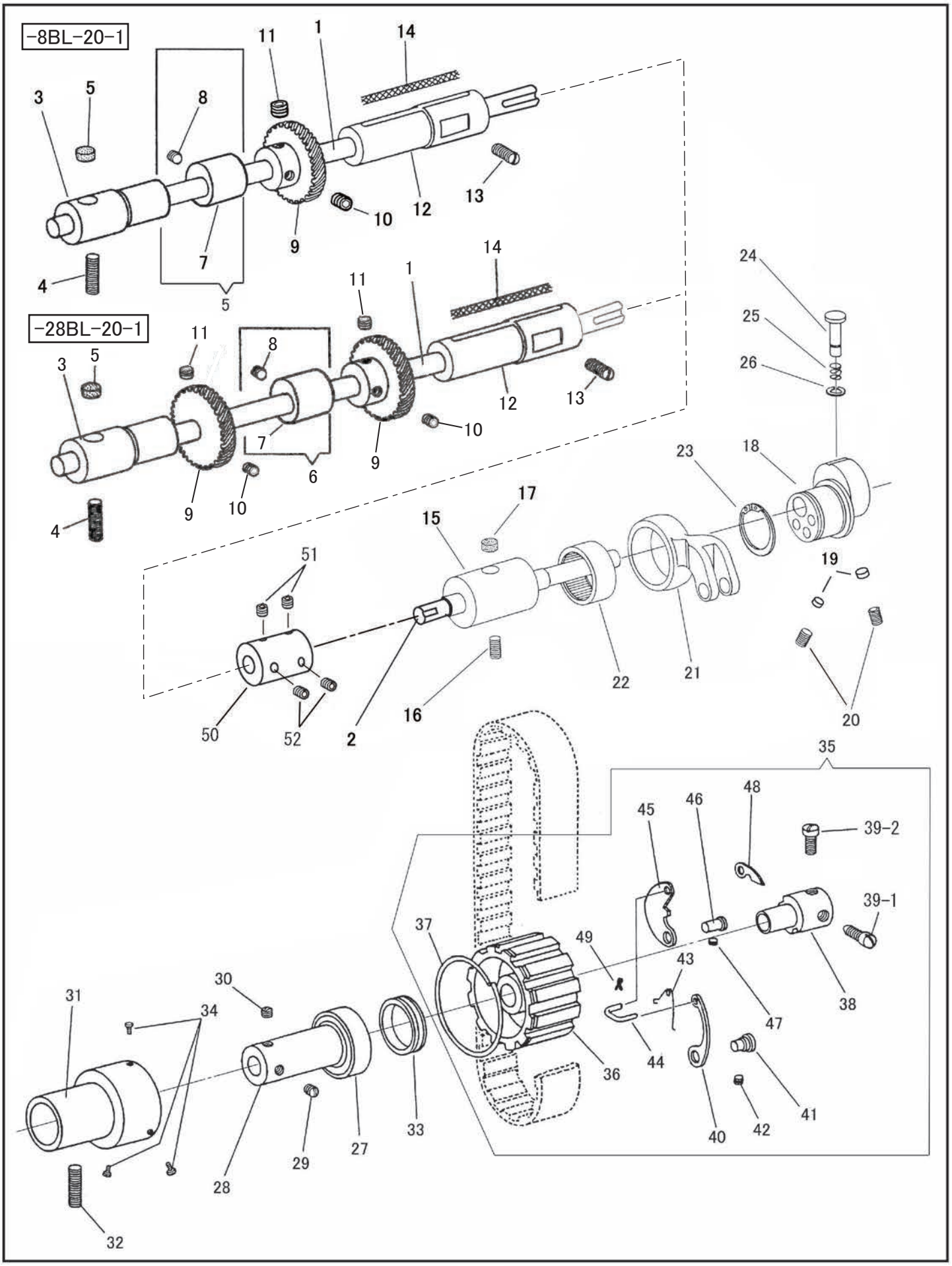

下軸、下ベルトプーリー、送りカム
HOOK DRIVING SHAFT, SAFETY CLUTCH PULLEY, FEED DRIVING ECCENTRIC

No	部品番号 PARTS No	-8BL-20-1	-8BL-20-1-TA	-28BL-20-1	-28BL-20-1-TA	員数 QTY	品名	DESCRIPTION
1	25855-01	*	*	*	*	1	下軸（前）	HOOK DRIVING SHAFT (FRONT)
2	25855-02	*	*	*	*	1	下軸（後）	HOOK DRIVING SHAFT (REAR)
3	10950	*	*	*	*	1	下軸メタル（前）	RETAINING RING
4	25878	*	*	*	*	1	下軸メタル（前）止めねじ	SET SCREW M6x1 L=14.0
5	11080	*	*	*	*	1	下軸メタル（前）フェルト	OILING FELT
6	10637C	*	*	*	*	1	送り上下カム（組、ねじ付）	FEED LIFTING CAM COMP.
7	10637	*	*	*	*	1	送り上下カム	FEED LIFTING CAM
8	10658	*	*	*	*	1	送り上下カム止めねじ	SET SCREW 1/4X32 L=5.5
9	10638-B	*	*	—	—	1	大ギャ	HOOK DRIVING GEAR
9	10638-B	—	—	*	*	2	大ギャ	HOOK DRIVING GEAR
10	10639	*	*	—	—	1	大ギャ位置決めねじ	POSITIONING SCREW 1/4X40 L=5.5
10	10639	—	—	*	*	2	大ギャ位置決めねじ	POSITIONING SCREW 1/4X40 L=5.5
11	10766	*	*	—	—	1	大ギャ止めねじ	SET SCREW 1/4X40 L=4.5
11	10766	—	—	*	*	2	大ギャ止めねじ	SET SCREW 1/4X40 L=4.5
12	15526	*	*	*	*	1	下軸メタル（中間）	HOOK DRIVING SHAFT BUSHING (MIDDLE)
13	25878	*	*	*	*	1	下軸メタル（中間）止めねじ	SET SCREW M6x1 L=14.0
14	10729	*	*	*	*	1	下軸メタル（中間）油芯	OIL FELT
15	25653	*	*	*	*	1	下軸中間メタル（右）	HOOK DRIVING SHAFT BUSHING (MIDDLE, BACK)
16	25878	*	*	*	*	1	下軸中間メタル（右）止めねじ	SET SCREW M6x1 L=14.0
17	11080	*	*	*	*	1	下軸中間メタル（右）フェルト	OIL FELT
18	34310	*	*	*	*	1	送りカム	FEED DRIVING ECCENTRIC
19	37193	*	*	*	*	2	ライナー	SCREW PACKING (BRASS)
20	21144	*	*	*	*	2	送りカム止ねじ	SET SCREW 1/4X28 L=9.5
21	34309	*	*	*	*	1	送りロッド	FEED DRIVING ECCENTRIC CONNECTION
22	34311	*	*	*	*	1	送りカムベアリング	FEED DRIVING ECCENTRIC NEEDLE BEARING
23	34312	*	*	*	*	1	送りカム止め輪	RETAINING RING
24	34313-A	*	*	*	*	1	押しボタン （径 小）	PUSH BUTTON
25	10673	*	*	*	*	1	押しボタン スプリング	SPRING
26	31094	*	*	*	*	1	押しボタン 止め輪	RETAINING RING
27	10567	*	*	*	*	1	下軸ベアリング	HOOK SHAFT BALL BEARING
28	25620	*	*	*	*	1	下軸ベアリングカラー	HOOK SHAFT BALL BEARING COLLAR
29	25621	*	*	*	*	1	下軸ベアリングカラー位置決めねじ	POSITION SCREW 1/4X40
30	25622	*	*	*	*	1	下軸ベアリングカラー止ねじ	SET SCREW 1/4X40
31	25623	*	*	*	*	1	下軸ベアリングケース	HOOK SHAFT BALL BEARING ADAPTER
32	25878	*	*	*	*	1	下軸ベアリングケース止めねじ	SET SCREW M6x1 L=14.0
33	10608	*	*	*	*	1	溝付きリング	BALL BEARING RETAINING WASHER
34	25661	*	*	*	*	3	溝付きリング止めねじ	SCREW 9/64X40
35	10610C	*	*	*	*	1	下ベルトプーリ（組）	SAFETY CLUTCH PULLEY COMP.
36	10610-01	*	*	*	*	1	下ベルトプーリ	SAFETY CLUTCH PULLEY
37	10574	*	*	*	*	1	下ベルトプーリリング	PULLEY SPRING FLANGE
38	10611	*	*	*	*	1	下ベルトプーリ芯棒	SAFETY CLUTCH COLLAR
39-1	10612	*	*	*	*	1	下ベルトプーリ芯棒位置決めねじ	POSITIONIG SCREW 1/4X32 L=10.5
39-2	70138	*	*	*	*	1	下ベルトプーリ芯棒止めねじ	SET SCREW 1/4X32 L=8.0
40	10615	*	*	*	*	1	下ベルトプーリ板ばね	SAFETY CLUTCH LOCKING LEVER SPRING
41	10614	*	*	*	*	1	下ベルトプーリ段ピン	HINGE PIN
42	10581	*	*	*	*	1	下ベルトプーリ段ピン止めねじ	SET SCREW 7/32X32 L=7.0
43	10619	*	*	*	*	1	下ベルトプーリスプリング	SAFETY CLUTCH THROW-IN LATCH SPRING
44	25626	*	*	*	*	1	下ベルトプーリ小連結	SAFETY CLUTCH RATCHET CONNECTING LINK
45	10616	*	*	*	*	1	下ベルトプーリ掛金	SAFETY CLUTCH LOCKING LEVER
46	10613	*	*	*	*	1	下ベルトプーリ掛金ピン	HINGE STUD
47	10581	*	*	*	*	1	下ベルトプーリ掛金ピン止めねじ	SET SCREW 7/32X32 L=7.0
48	10617	*	*	*	*	1	下ベルトプーリ小爪	SAFETY CLUTCH RATCHET
49	10620	*	*	*	*	1	下ベルトプーリ割ピン	SAFETY CLUTCH THROW-IN LATCH PIN
50	25880	*	*	*	*	1	下軸継手	CUPPLING
51	10766-G	*	*	*	*	2	止めねじ	SET SCREW 1/4X32 L=7.0
52	10639-G	*	*	*	*	2	位置決めねじ	POSITIONIG SCREW 1/4X32 L=8.0

針板、送り土台、送り軸（8BL-20-1・8BL-20-1-TA）
THROAT PLATE, FEED BAR, FEED DRIVING ROCK SHAFT（8BL-20-1・8BL-20-1-TA）

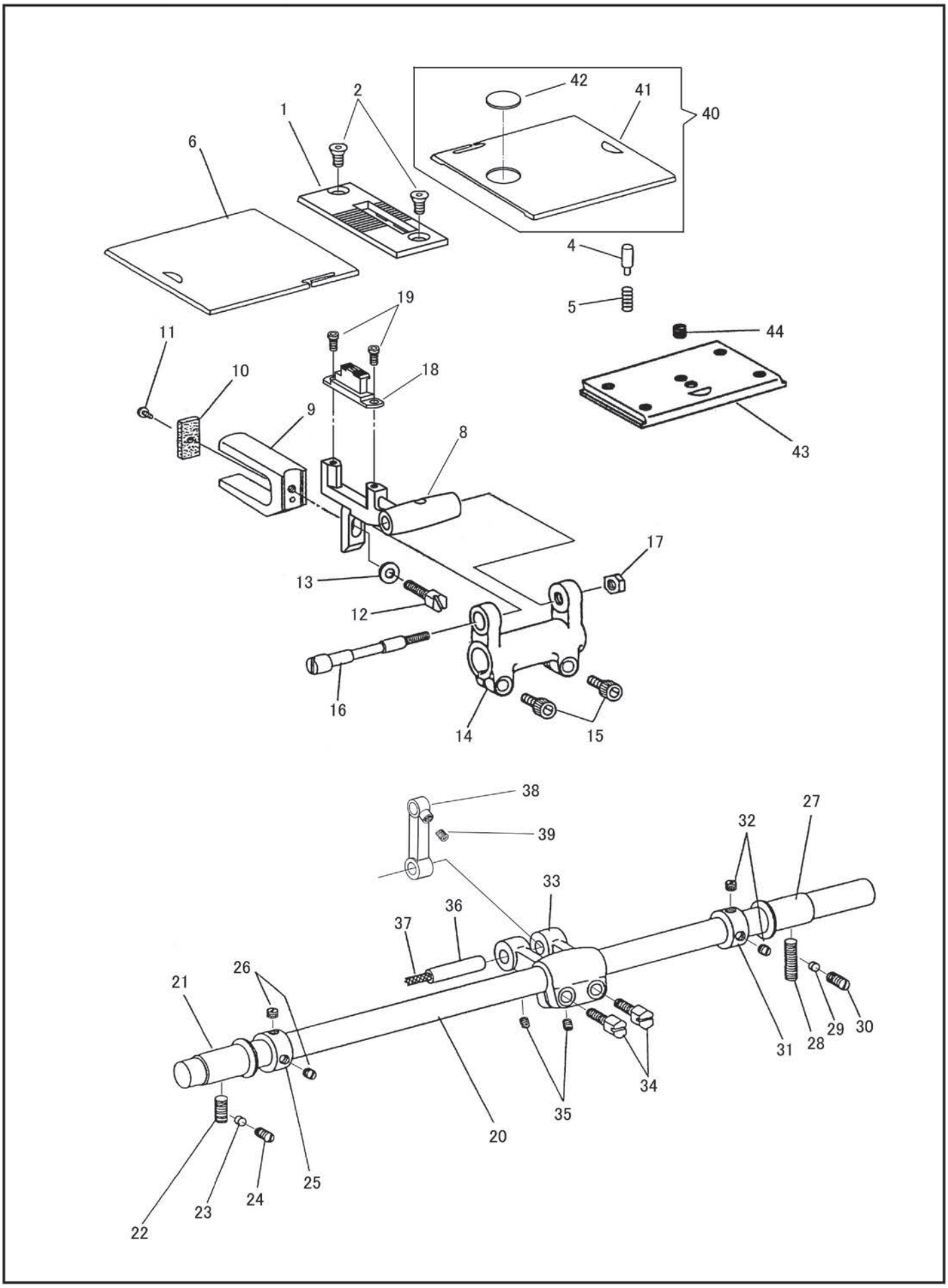

針板、送り土台、送り軸（8BL-20-1・8BL-20-1-TA）
THROAT PLATE, FEED BAR, FEED DRIVING ROCK SHAFT(8BL-20-1・8BL-20-1-TA)

No	部品番号 PARTS No	-8BL-1-20	-8BL-1-20-TA	員数 QTY	品名	DESCRIPTION
1	40150	*	-	1	針板	THROAT PLATE
1	40160	-	*	1	針板	THROAT PLATE
2	40152-A	*	*	2	針板止めねじ	THROAT PLATE SCREW M4X0.7 L=6.5
4	10667	*	*	1	角板（右）ピン	BED SLIDE (RIGHT) PIN
5	10668	*	*	1	角板（右）スプリング	BED SLIDE (RIGHT) SPRING
6	25627	*	-	1	角板（左）	BED SLIDE (LEFT)
6	25627-TA	-	*	1	角板（左）	BED SLIDE (LEFT)
8	40151	*	*	1	送り土台	FEED BAR
9	10595	*	*	1	コの字	FEED LIFTING ECCENTRIC FORK
10	10596	*	*	1	コの字フェルト	OILING FELT
11	10597	*	*	1	コの字フェルト止めねじ	SCREW 1/8X40 L=3.3
12	70129	*	*	1	コの字止めねじ	FORK SCREW 7/32X32 L=15.0
13	10599	*	*	1	コの字ワッシャー	WASHER
14	16704	*	*	1	送り腕	FEED DRIVING ROCK FRAME
15	18065	*	*	2	送り腕締ねじ	PINCH SCREW M5X0.8 L=14.0
16	16705	*	*	1	送り土台ピンねじ	FEED BAR HINGE SCREW
17	16706	*	*	1	送り土台ピンねじナット	NUT 1/4X28
18	40153	*	-	1	送り歯	FEED DOG
18	40161	-	*	1	送り歯	FEED DOG
19	60540	*	*	2	送り歯止めねじ	FEED DOG SCREW M4X0.7 L=8.0
20	25854	*	*	1	送り軸	FEED DRIVING ROCK SHAFT
21	10588	*	*	1	送り軸メタル（前）	FEED DRIVING ROCK SHAFT BUSHING (FRONT)
22	25878	*	*	1	送り軸メタル（前）止めねじ	SET SCREW M6x1 L=14.0
23	37193	*	*	1	ライナー	LINER
24	17098	*	*	1	ライナー止めねじ	LINER SET SCREW M6x1 L=8.0
25	10593	*	*	1	送り軸カラー（前）	FEED DRIVING ROCK SHAFT COLLAR (FRONT)
26	10764	*	*	2	送り軸カラー（前）止めねじ	SET SCREW 6.75X24 L=4.0
27	10763	*	*	1	送り軸メタル（後）	FEED DRIVING ROCK SHAFT BUSHING (BACK)
28	25877	*	*	1	送り軸メタル（後）止めねじ	SET SCREW M6x1 L=20.0
29	37193	*	*	1	ライナー	LINER
30	17098	*	*	1	ライナー止めねじ	LINER SET SCREW M6x1 L=8.0
31	10593	*	*	1	送り軸カラー（後）	FEED DRIVING ROCK SHAFT COLLAR (BACK)
32	10764	*	*	2	送り軸カラー（後）止めねじ	SET SCREW 6.75X24 L=4.0
33	16708	*	*	1	送り軸前だるま	FEED DRIVING ROCK SHAFT CRANK
34	19420	*	*	2	送り軸前だるま締めねじ	PINCH SCREW 1/4X28 L=16.0
35	11953	*	*	2	送り軸前だるまピン止めねじ	SET SCREW 7/32X32 L=5.5
36	11962	*	*	1	送り軸前だるまピン	FEED DRIVING ROCK SHAFT CRANK PIN
37	11954	*	*	1	送り軸前だるまピン油芯	OILING WICK
38	34010	*	*	1	バック連結	FEED ROCK SHAFT DRIVING LINK
39	11953	*	*	1	バック連結ピン止めねじ	SET SCREW 7/32X32 L=5.5
40	10060-WC	*	-	1	角板（右）（組）	BED SLIDE (RIGHT) COMP.
40	10060-AC	-	*	1	角板（右）（組）	BED SLIDE (RIGHT) COMP.
41	10060-W	*	-	1	角板（右）	BED SLIDE (RIGHT) (BODY)
41	10060-WA	-	*	1	角板（右）	BED SLIDE (RIGHT) (BODY)
42	BS07320	*	*	1	角板（右）のぞき窓	BED SLIDE (RIGHT) WINDOW
43	11166C	*	*	1	差し板（組）	BED SLIDE (FRONT) COMP.
44	13085	*	*	1	差し板止めねじ	SCREW 13/64X32 L=4.8

針板、送り土台、送り軸(28BL-20-1・28BL-20-1-TA)
THROAT PLATE, FEED BAR, FEED DRIVING ROCK SHAFT(28BL-20-1・28BL-20-1-TA)

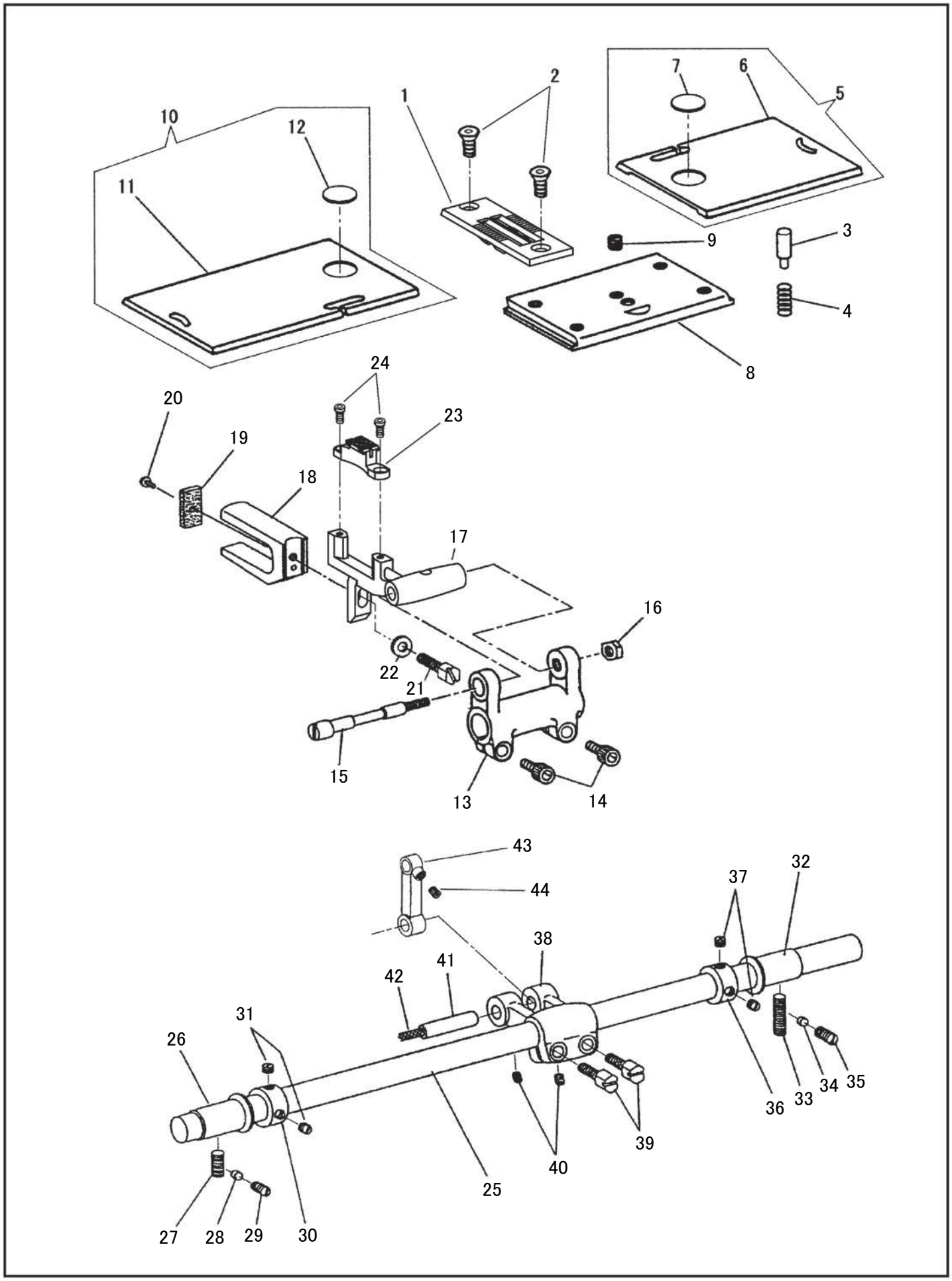

針板、送り土台、送り軸（28BL-20-1・28BL-20-1-TA）
THROAT PLATE, FEED BAR, FEED DRIVING ROCK SHAFT（28BL-20-1・28BL-20-1-TA）

No	部品番号 PARTS No	-28BL-1-20	-28BL-1-20-TA	員数 QTY	品名	DESCRIPTION
1	40210-04	*	-	1	針板（1/4″）（標準）	THROAT PLATE (1/4″) (Std.)
1	40258-04	-	*	1	針板（1/4″）（標準）	THROAT PLATE (1/4″) (Std.)
2	40152-A	*	*	2	針板止めねじ	THROAT PLATE SCREW M4X0.7 L=6.5
3	10667	*	*	1	角板（右）ピン	BED SLIDE (RIGHT) PIN
4	10668	*	*	1	角板（右）スプリング	BED SLIDE (RIGHT) SPRING
5	10061-WC	*	-	1	角板（右）（1/4″）（組）（標準）	BED SLIDE (RIGHT) (1/4″) COMP. (Std.)
5	10061-AC	-	*	1	角板（右）（1/4″）（組）（標準）	BED SLIDE (RIGHT) (1/4″) COMP. (Std.)
6	10061-W	*	-	1	角板（右）（1/4″）（標準）	BED SLIDE (RIGHT) (1/4″) (BODY) (Std.)
6	10061-WA	-	*	1	角板（右）（1/4″）（標準）	BED SLIDE (RIGHT) (1/4″) (BODY) (Std.)
7	BS07320	*	*	1	角板（右）のぞき窓	BED SLIDE (RIGHT) WINDOW
8	11166C	*	*	1	差し板（組）	BED SLIDE (FRONT) COMP.
9	13085	*	*	1	差し板止めねじ	SCREW 13/64X32 L=4.8
10	10042-WC	*	-	1	角板（左）（1/4″）（組）（標準）	BED SLIDE (LEFT) (1/4″) COMP. (Std.)
10	10042-AC	-	*	1	角板（左）（1/4″）（組）（標準）	BED SLIDE (LEFT) (1/4″) COMP. (Std.)
11	10042-W	*	-	1	角板（左）（1/4″）（標準）	BED SLIDE (LEFT) (1/4″) (BODY) (Std.)
11	10042-WA	-	*	1	角板（左）（1/4″）（標準）	BED SLIDE (LEFT) (1/4″) (BODY) (Std.)
12	BS07320	*	*	1	角板（左）のぞき窓	BED SLIDE (LEFT) WINDOW
13	16704	*	*	1	送り腕	FEED DRIVING ROCK FRAME
14	18065	*	*	2	送り腕締ねじ	PINCH SCREW M5X0.8 L=14.0
15	16705	*	*	1	送り土台ピンねじ	FEED BAR HINGE SCREW
16	16706	*	*	1	送り土台ピンねじナット	NUT 1/4X28
17	40151	*	*	1	送り土台	FEED BAR
18	10595	*	*	1	コの字	FEED LIFTING ECCENTRIC FORK
19	10596	*	*	1	コの字フェルト	OILING FELT
20	10597	*	*	1	コの字フェルト止めねじ	SCREW 1/8X40 L=3.3
21	70129	*	*	1	コの字止めねじ	FORK SCREW 7/32X32 L=15.0
22	10599	*	*	1	コの字ワッシャー	WASHER
23	40220-04	*	-	1	送り歯（1/4″）（標準）	FEED DOG (1/4″) (Std.)
23	40259-04	-	*	1	送り歯（1/4″）（標準）	FEED DOG (1/4″) (Std.)
24	60540	*	*	2	送り歯止めねじ	FEED DOG SCREW M4X0.7 L=8.0
25	25854	*	*	1	送り軸	FEED DRIVING ROCK SHAFT
26	10588	*	*	1	送り軸メタル（前）	FEED DRIVING ROCK SHAFT BUSHING (FRONT)
27	25878	*	*	1	送り軸メタル（前）止めねじ	SET SCREW 17/64X32 L=14.0
28	37193	*	*	1	ライナー	LINER
29	17098	*	*	1	ライナー止めねじ	LINER SET SCREW 17/64X32
30	10593	*	*	1	送り軸カラー（前）	FEED DRIVING ROCK SHAFT COLLAR (FRONT)
31	10764	*	*	2	送り軸カラー（前）止めねじ	SET SCREW 1/4X32 L=4.0
32	10763	*	*	1	送り軸メタル（後）	FEED DRIVING ROCK SHAFT BUSHING (BACK)
33	25877	*	*	1	送り軸メタル（後）止めねじ	SET SCREW 17/64X32 L=20.0
34	37193	*	*	1	ライナー	LINER
35	17098	*	*	1	ライナー止めねじ	LINER SET SCREW 17/64X32
36	10593	*	*	1	送り軸カラー（後）	FEED DRIVING ROCK SHAFT COLLAR (BACK)
37	10764	*	*	2	送り軸カラー（後）止めねじ	SET SCREW 1/4X32 L=4.0
38	16708	*	*	1	送り軸前だるま	FEED DRIVING ROCK SHAFT CRANK
39	19420	*	*	2	送り軸前だるま締めねじ	PINCH SCREW 1/4X28 L=16.0
40	11953	*	*	2	送り軸前だるまピン止めねじ	SET SCREW 7/32X32 L=5.5
41	11962	*	*	1	送り軸前だるまピン	FEED DRIVING ROCK SHAFT CRANK PIN
42	11954	*	*	1	送り軸前だるまピン油芯	OILING WICK
43	34010	*	*	1	バック連結	FEED ROCK SHAFT DRIVING LINK
44	11953	*	*	1	バック連結ピン止めねじ	SET SCREW 7/32X32 L=5.5

バックレバー、送り調節機構
FEED REVERSE LEVER, FEED REGULATING MECHANISM

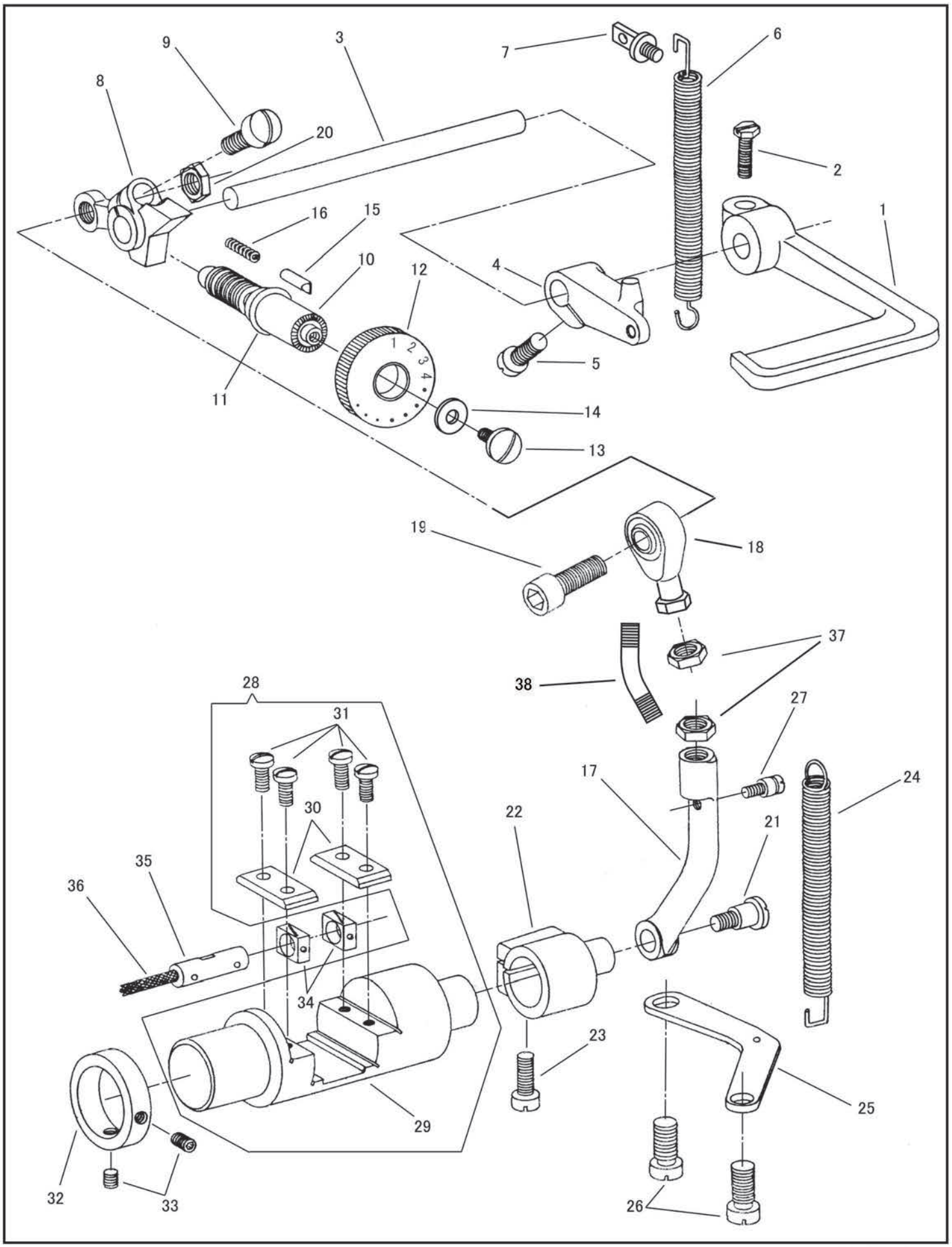

バックレバー、送り調節機構
FEED REVERSE LEVER, FEED REGULATING MECHANISM

No	部品番号 PARTS No	-8BL-20-1	-8BL-20-1-TA	-28BL-20-1	-28BL-20-1-TA	員数 QTY	品名	DESCRIPTION
1	34523	*	*	*	*	1	バックレバー	FEED REVERSE LEVER
2	10845	*	*	*	*	1	バックレバー締めねじ	PINCH SCREW 15/64X28 L=18.0
3	40109	*	*	*	*	1	バックレバー軸	FEED REVERSE SHAFT
4	30618	*	*	*	*	1	バックレバー軸だるま	FEED REVERSE LEVER STOPPER
5	1365	*	*	*	*	1	バックレバー軸だるま締めねじ	PINCH SCREW 15/64X28 L=16.0
6	34019	*	*	*	*	1	バックレバー軸だるまスプリング	FEED REVERSE LEVER SPRING
7	17059	*	*	*	*	1	バックレバー軸だるまスプリングフック	FEED REVERSE LEVER SPRING HOOK
8	25606	*	*	*	*	1	送り調節	FEED REGULATOR
9	25607	*	*	*	*	1	送り調節締めねじ	FEED REGULATOR PINCH SCREW 1/4X24
10	34028	*	*	*	*	1	送り調節ねじ	FEED REGULATING SCREW
11	18420	*	*	*	*	1	送り調節ねじ　Oリング	O-RING
12	40139	*	*	*	*	1	送り調節ダイヤル	FEED REGULATING DIAL
13	25568	*	*	*	*	1	送り調節ダイヤル止めねじ	FEED REGULATING DIAL SCREW 11/64X32 L=20
14	B142746	*	*	*	*	1	送り調節ダイヤル止めねじワッシャー	FEED REGULATING DIAL SCREW WASHER
15	40120	*	*	*	*	1	送り調節ダイヤルピン	FEED REGULATING DIAL LOCK PIN
16	15729	*	*	*	*	1	送り調節ダイヤルピンスプリング	FEED REGULATING DIAL LOCK PIN SPRING
17	34033	*	*	*	*	1	バック連結ロッド	FEED REGULATING ROD
18	25884	*	*	*	*	1	バック連結ロッドボールジョイント	BALL JOINT
19	35034	*	*	*	*	1	ボールジョイントねじ	BALL JOINT SCREW M6X1 L=20.0
20	11412	*	*	*	*	1	ボールジョイントねじナット	NUT
21	25608	*	*	*	*	1	バック連結ロッド段ねじ	FEED REGULATING ROD HINGE SCREW
22	25609	*	*	*	*	1	バック連結だるま	FEED ROCK SHAFT DRIVING FRAME LEVER
23	1365	*	*	*	*	1	バック連結だるま締ねじ	PINCH SCREW 15/64X28 L=16.0
24	34040	*	*	*	*	1	バックスプリング	FEED REGULATING ROD SPRING
25	34044	*	*	*	*	1	バックスプリング掛板	FEED REGULATING ROD SPRING BRACKET
26	25892	*	*	*	*	2	バックスプリング掛板止めねじ	HEX BOLT M8x1.25 L=14.0
27	34035	*	*	*	*	1	バックスプリングフック	FEED REGULATING ROD SPRING HOOK
28	25610C	*	*	*	*	1	バックシリンダー（組）	FEED ROCK SHAFT DRIVING FRAME COMP.
29	25610	*	*	*	*	1	バックシリンダー	FEED ROCK SHAFT DRIVING FRAME
30	34013	*	*	*	*	2	バック角玉案内板	SLIDE BLOCK GUIDE
31	18085	*	*	*	*	4	バック角玉案内板止めねじ	SLIDE BLOCK GUIDE SCREW 11/64X40
32	34006	*	*	*	*	1	バックシリンダーカラー	FEED ROCK SHAFT DRIVING FRAME COLLAR
33	11953	*	*	*	*	2	バックシリンダーカラー止めねじ	SET SCREW 7/32X32 L=5.5
34	34012	*	*	*	*	2	バック角玉	FEED ROCK SHAFT DRIVING SLIDE BLOCK
35	34011	*	*	*	*	1	バック連結ピン	FEED ROCK SHAFT DRIVING SLIDE BLOCK STUD
36	11954	*	*	*	*	1	バック連結ピン油芯	OILING WICK
37	11412	*	*	*	*	2	ナット	NUT M6
38	25811	*	*	*	*	1	バック連結ロッドねじ棒	FEED REGULATING ROD SCREW BAR

かま土台(右)、かま
HOOK SADDLE(RIGHT), HOOK

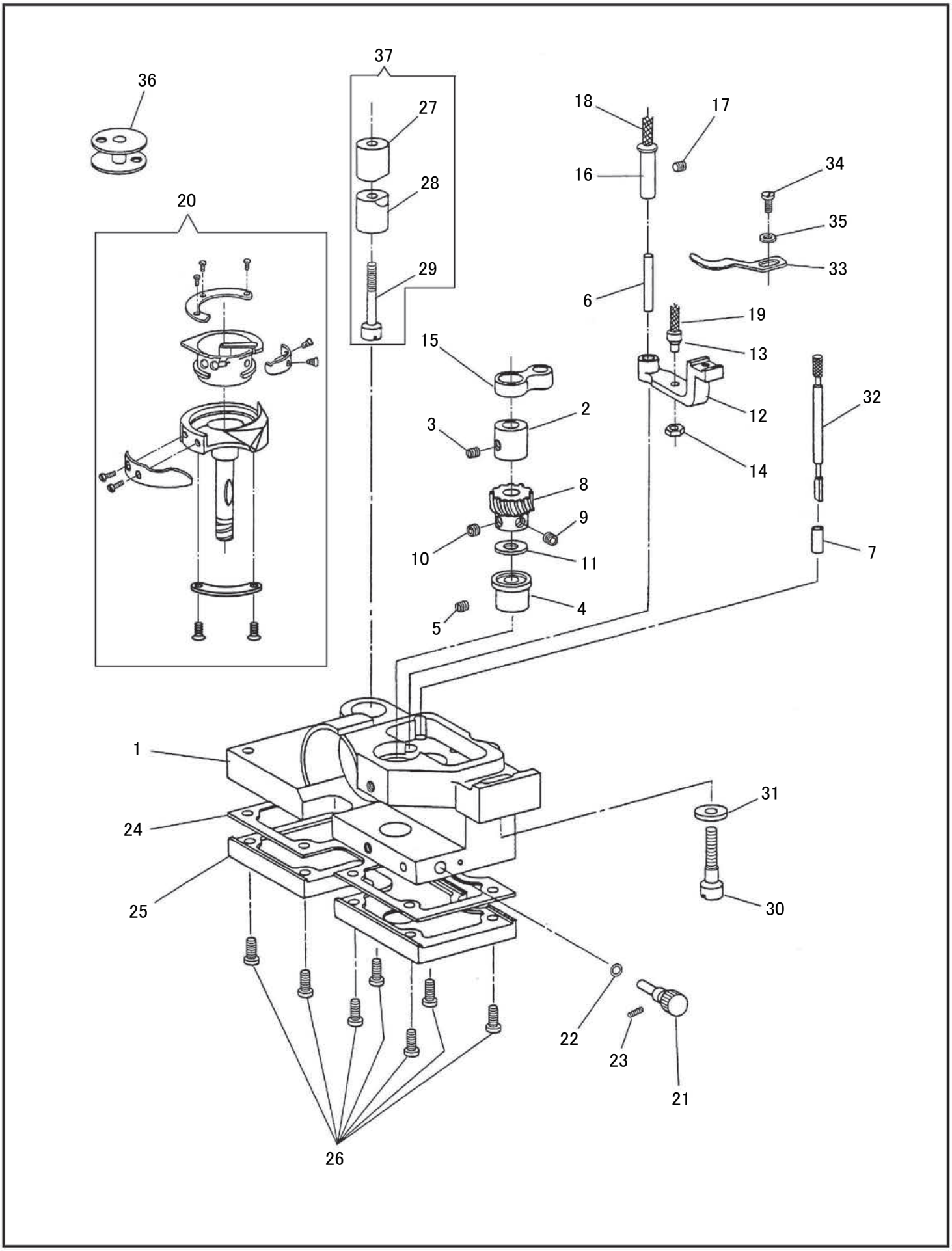

かま土台（右）、かま
HOOK SADDLE (RIGHT), HOOK

No	部品番号 PARTS No	-8BL-20-1	-8BL-20-1-TA	-28BL-20-1	-28BL-20-1-TA	員数 QTY	品名	DESCRIPTION
1	15090	*	*	*	*	1	かま土台（右）	HOOK SADDLE (RIGHT)
2	15095	*	*	*	*	1	かま土台メタル（上）	BUSHING (UPPER)
3	11953	*	*	*	*	1	かま土台メタル（上）止めねじ	SET SCREW 7/32X32 L=5.5
4	15096	*	*	*	*	1	かま土台メタル（下）	BUSHING (LOWER)
5	11953	*	*	*	*	1	かま土台メタル（下）止めねじ	SET SCREW 7/32X32 L=5.5
6	11137	*	*	*	*	1	オープナー土台ピンパイプ	PIPE FOR FELT
7	11131	*	*	*	*	1	オイルゲージ案内パイプ	OIL GAUGE GUIDE PIPE
8	10657-B	*	*	*	*	1	小ギヤ	HOOK DRIVING PINION (SPIRAL)
9	10658	*	*	*	*	1	小ギヤ位置決めねじ	POSITIONING SCREW 1/4X32 L=5.5
10	10767	*	*	*	*	1	小ギヤ止ねじ	SET SCREW 1/4X32 L=5.0
11	10644	*	*	*	*	1	ワッシャー	WASHER
12	15049	*	*	*	*	1	オープナー土台	BOBBIN CASE OPENER LEVER
13	30516	*	*	*	*	1	めがねピン	BOBBIN CASE OPENER LEVER LINK DRIVING STUD
14	10652	*	*	*	*	1	めがねピンナット	NUT
15	15051	*	*	*	*	1	かま連結めがね	BOBBIN CASE OPENER LEVER LINK
16	15050	*	*	*	*	1	オープナー土台ピン	BOBBIN CASE OPENER LEVER HINGE STUD
17	10573	*	*	*	*	1	オープナー土台ピン止めねじ	SET SCREW 7/32X32 L=11.0
18	10727	*	*	*	*	1	めがねピンフェルト	FELT
19	10727	*	*	*	*	1	オープナー土台ピンフェルト	BOBBIN CASE OPENER LEVER HINGE STUD FELT
20	34075	*	-	-	-	1	かま（組）	HOOK & BOBBIN CASE COMP.
20	34110	-	-	*	-	1	かま（組）	HOOK & BOBBIN CASE COMP.
20	34041-A	-	*	-	*	1	かま（組）	HOOK & BOBBIN CASE COMP.
21	15093	*	*	*	*	1	油調節ダイヤル	OIL REGULATING SCREW
22	15094	*	*	*	*	1	油調節ダイヤルOリング	O-RING
23	10629	*	*	*	*	1	油調節ダイヤル止めねじ	SET SCREW 1/8X40 L=8.0
24	15092	*	*	*	*	1	シートパッキン	PACKING
25	15091	*	*	*	*	1	かま土台油タンク（右）	OIL RESERVOIR (RIGHT)
26	15007	*	*	*	*	7	かま土台油タンク（右）止めねじ	SCREW 9/64X40 L=10.0
27	25614	*	*	*	*	1	かま土台締付けカラー（上）	PINCH SLEEVE (UPPER)
28	25615	*	*	*	*	1	かま土台締付けカラー（下）	PINCH SLEEVE (LOWER)
29	25616	*	*	*	*	1	かま土台締付けカラーねじ	PINCH SLEEVE SCREW 15/64X28
30	10646	*	*	*	*	1	かま土台止めねじ	SCREW 6.75x24 L=28.0
31	10647	*	*	*	*	1	かま土台止めねじワッシャー	WASHER
32	25618	*	*	*	*	1	オイルゲージ	OIL GAUGE
33	30508	*	*	*	*	1	ボビンケースオープナー	BOBBIN CASE OPENER
34	8100	*	*	*	*	1	ボビンケースオープナー止めねじ	BOBBIN CASE OPENER SCREW 9/64X40 L=6.5
35	10677	*	*	*	*	1	止めねじワッシャー	WASHER
36	25895	*	-	*	-	1	ボビン	BOBBIN
36	25896	-	*	-	*	1	ボビン	BOBBIN
37	25614C	*	*	*	*	1	かま土台カラー（組）ねじ付	PINCH SLEEVE COMP.

かま土台（左）、かま
HOOK SADDLE(LEFT), HOOK

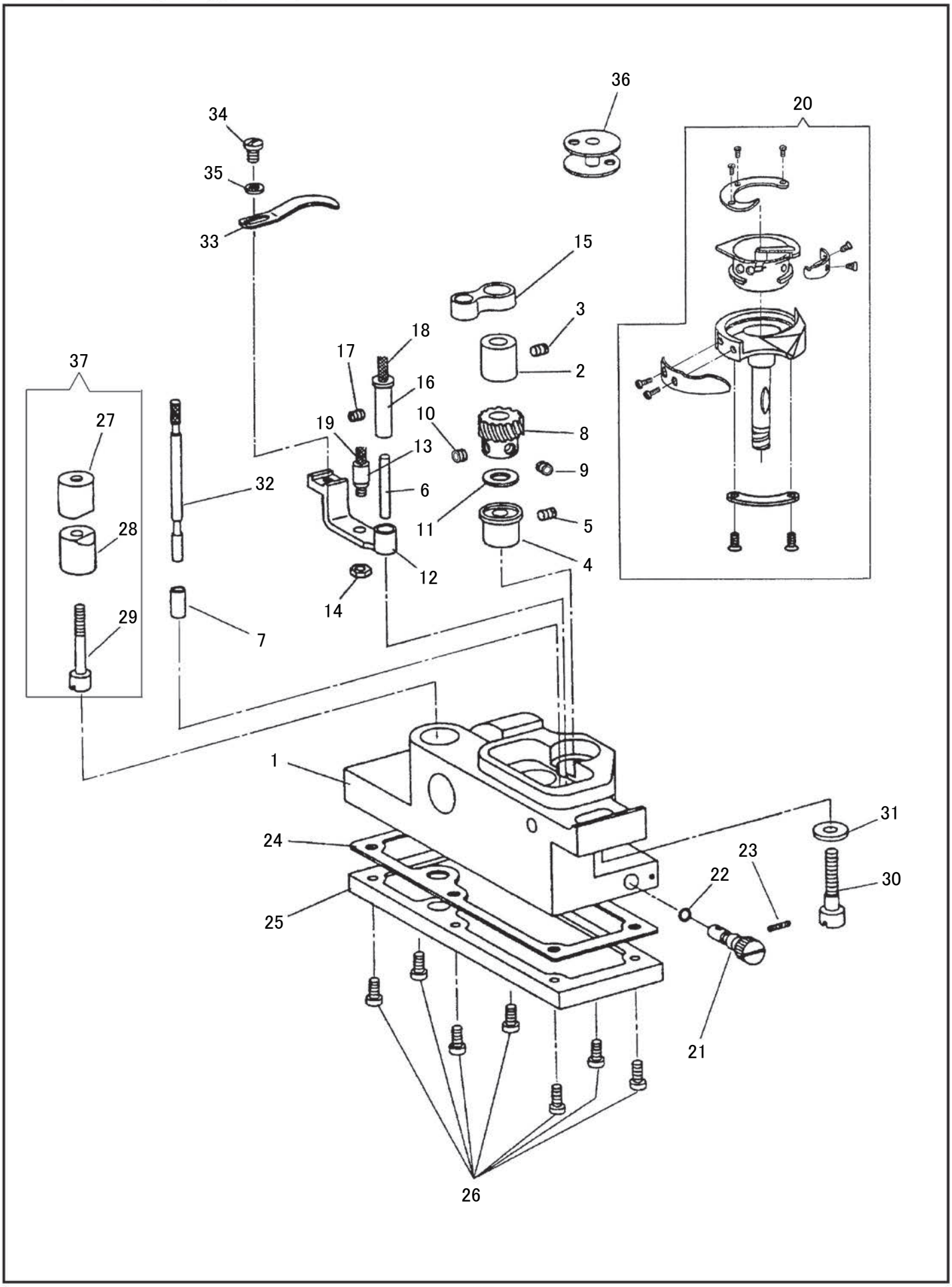

かま土台（左）、かま
HOOK SADDLE (LEFT), HOOK

No	部品番号 PARTS No	-28BL-20-1	-28BL-20-1-TA	員数 QTY	品名	DESCRIPTION
1	15520	*	*	1	かま土台（左）	HOOK SADDLE (LEFT)
2	15095	*	*	1	かま土台メタル（上）	BUSHING (UPPER)
3	11953	*	*	1	かま土台メタル（上）止めねじ	SET SCREW 7/32X32 L=5.5
4	15096	*	*	1	かま土台メタル（下）	BUSHING (LOWER)
5	11953	*	*	1	かま土台メタル（下）止めねじ	SET SCREW 7/32X32 L=5.5
6	11137	*	*	1	オープナー土台ピンパイプ	PIPE FOR FELT
7	11131	*	*	1	オイルゲージ案内パイプ	OIL GAUGE GUIDE PIPE
8	10657-B	*	*	1	小ギヤ	HOOK DRIVING PINION (SPIRAL)
9	10658	*	*	1	小ギヤ位置決めねじ	POSITIONING SCREW 1/4X32 L=5.5
10	10767	*	*	1	小ギヤ止ねじ	SET SCREW 1/4X32 L=5.0
11	10644	*	*	1	ワッシャー	WASHER
12	15049	*	*	1	オープナー土台	BOBBIN CASE OPENER LEVER
13	30516	*	*	1	めがねピン	BOBBIN CASE OPENER LEVER LINK DRIVING STUD
14	10652	*	*	1	めがねピンナット	NUT
15	15051	*	*	1	かま連結めがね	BOBBIN CASE OPENER LEVER LINK
16	15050	*	*	1	オープナー土台ピン	BOBBIN CASE OPENER LEVER HINGE STUD
17	10573	*	*	1	オープナー土台ピン止めねじ	SET SCREW 7/32X32 L=11.0
18	10727	*	*	1	めがねピンフェルト	FELT
19	10727	*	*	1	オープナー土台ピンフェルト	BOBBIN CASE OPENER LEVER HINGE STUD FELT
20	34110	*	-	1	かま（組）	HOOK & BOBBIN CASE COMP.
20	34041-A	-	*	1	かま（組）	HOOK & BOBBIN CASE COMP.
21	15093	*	*	1	油調節ダイヤル	OIL REGULATING SCREW
22	15094	*	*	1	油調節ダイヤルＯリング	O-RING
23	10629	*	*	1	油調節ダイヤル止めねじ	SET SCREW 1/8X40 L=8.0
24	15092	*	*	1	シートパッキン	PACKING
25	15091	*	*	1	かま土台油タンク（右）	OIL RESERVOIR (RIGHT)
26	15007	*	*	7	かま土台油タンク（右）止めねじ	SCREW 9/64X40 L=10.0
27	25614	*	*	1	かま土台締付けカラー（上）	PINCH SLEEVE (UPPER)
28	25615	*	*	1	かま土台締付けカラー（下）	PINCH SLEEVE (LOWER)
29	25616	*	*	1	かま土台締付けカラーねじ	PINCH SLEEVE SCREW 15/64X28
30	10646	*	*	1	かま土台止めねじ	SCREW 6.75x24 L=28.0
31	10647	*	*	1	かま土台止めねじワッシャー	WASHER
32	25618	*	*	1	オイルゲージ	OIL GAUGE
33	30508	*	*	1	ボビンケースオープナー	BOBBIN CASE OPENER
34	8100	*	*	1	ボビンケースオープナー止めねじ	BOBBIN CASE OPENER SCREW 9/64X40 L=6.5
35	10677	*	*	1	止めねじワッシャー	WASHER
36	25895	*	-	1	ボビン	BOBBIN
36	25896	-	*	1	ボビン	BOBBIN
37	25614C	*	*	1	かま土台カラー（組）ねじ付	PINCH SLEEVE COMP.

調子板（1 本針 ）
TENSION BRACKET (SINGLE NEEDLE)

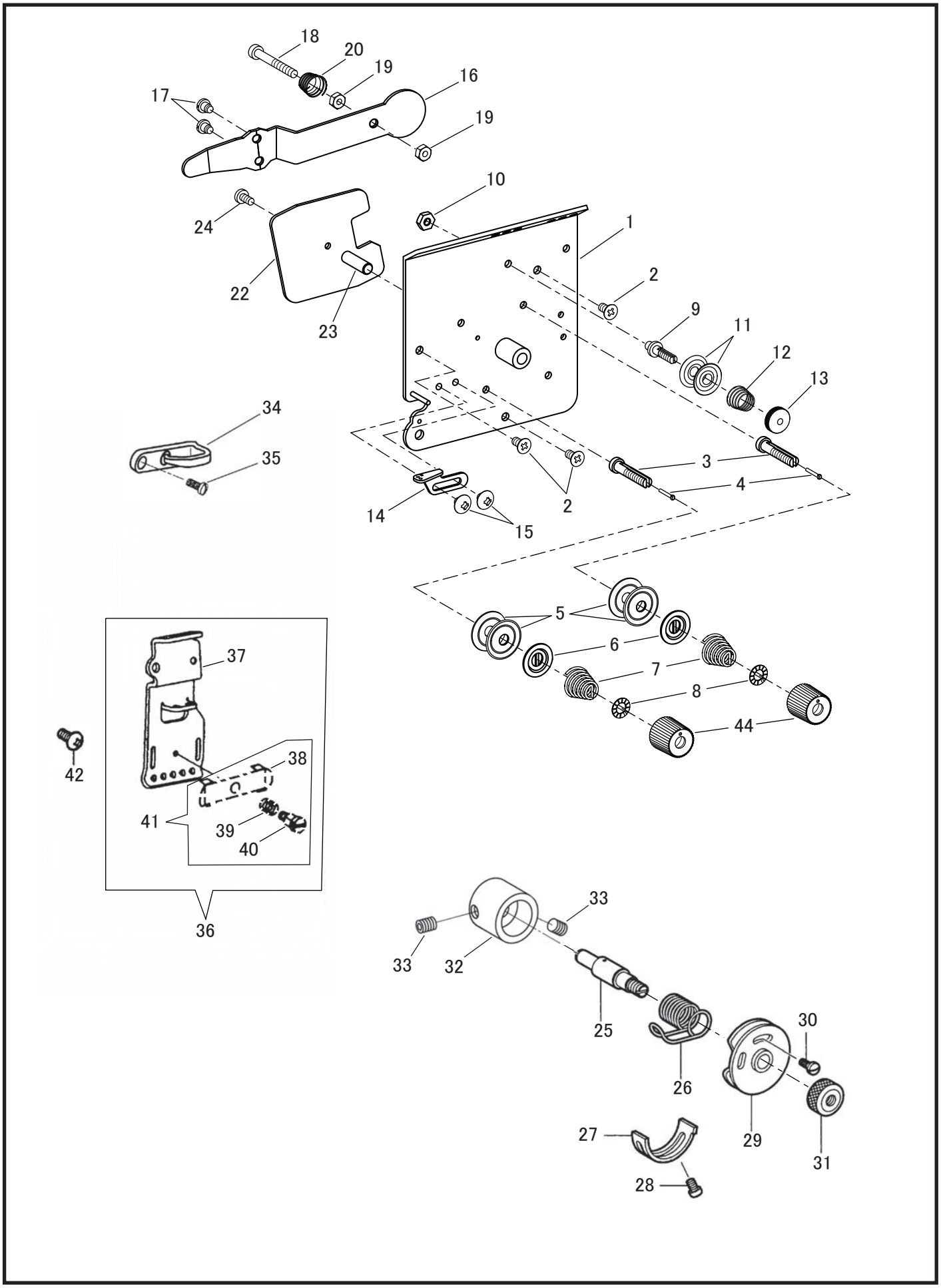

調子板（1本針）
TENSION BRACKET (SINGLE NEEDLE)

No	部品番号 PARTS No	-8BL-20-1	-8BL-20-1-TA	員数 QTY	品名	DESCRIPTION
1	25856	*	*	1	調子板（組）	TENSION BRACKET
2	25893	*	*	3	調子板止めねじ	SCREW M4x0.7 L=8.0
3	60391	*	*	2	糸調子棒（短）	TENSION ADJUSTING STUD
4	60148	*	*	2	糸ゆるめ段ピン（短）	TENSION RELEASING PIN L=12.5
5	B145446	*	*	4	糸調子皿	TENSION DISC
6	B159805	*	*	2	糸調子皿押え	TENSION DISC PRESSER
7	10693	*	*	2	渦巻スプリング	TENSION SPRING
8	28206	*	*	2	ローレットストッパー	REGULATING THUMB NUT WASHER
9	30011	*	*	1	第一調子棒	TENSION STUD (FIRST)
10	10652	*	*	1	第一調子棒ナット	TENSION STUD (FIRST) NUT
11	20224	*	*	2	第一調子皿	TENSION DISC (FIRST)
12	20226-01	*	*	1	渦巻スプリング	TENSION SPRING
13	20225	*	*	1	第一調子ローレット	TENSION THUMB NUT (FIRST)
14	60138	*	*	1	天秤案内糸掛け	THREAD RETAINER
15	37288	*	*	2	天秤案内糸掛け止めねじ	SCREW, TRUSS M4x0.7 L=5.0
16	25857	*	*	1	調子皿浮かし板（A）	TENSION RELEASE PLATE (A)
17	B112712	*	*	2	調子皿浮かし板段ねじ	SHOULDER SCREW SM9/64x40
18	25860	*	*	1	糸緩め押しピンねじ	PUSHER PIN M4x0.7 L=33.0
19	31206	*	*	2	糸緩め押しピンねじナット	NUT M4x0.7
20	20226-01	*	*	1	糸緩め押しピンねじスプリング	SPRING
22	25858	*	*	1	調子皿浮かし板（B）	TENSION RELEASE PLATE (B)
23	25889	*	*	1	調子皿浮かし板軸	TENSION RELEASE PLATE GUIDE PIN
24	8040	*	*	1	調子皿浮かし板固定ねじ	SET SCREW SM9/64x40 L=8.0
25	19512	*	*	1	糸引きスプリング軸	THREAD CONTROLLER STUD
26	10689	*	*	1	糸引スプリング	THREAD CONTROLLER SPRING
27	10690	*	*	1	スプリング受け	THREAD CONTROLLER SPRING STOPPER
28	B062670	*	*	1	糸引きスプリング受止	SCREW 9/64x40 L=5.0
29	10694	*	*	1	二重皿	THREAD CONTROLLER DISC
30	B118319	*	*	1	二重皿止めねじ	SCREW 3/32X56 L=6.0
31	19534	*	*	1	ローレットナット	THUMB NUT 7/32X32
32	60137	*	*	1	糸調子棒カラー	COLLAR, TENSION STUD
33	37229	*	*	1	糸調子棒カラー止めねじ	SET SCREW M4x0.7 L=5.0
34	10682	*	*	1	面糸掛け（上）	THREAD GUIDE (UPPER)
35	19510	*	*	1	面糸掛け（上）止めねじ	SCREW SM9/64x40 L=6.5
36	61792C	*	*	1	面糸掛け（組）	THREAD FOOK ASSY
37	61792	*	*	1	面糸掛け	THREAD FOOK
38	61793	*	*	1	針糸押え（付属品）	THREAD CLAMP (ACCESSORY)
39	61794	*	*	1	針糸案内押しばね（付属品）	SPRING COMPLESSION (ACCESSORY)
40	61795	*	*	1	段ねじ（付属品）	SHOULDER SCREW SM1/8 (ACCESSORY)
41	61793C	*	*	1	針糸押え（組）付属品	THREAD CLAMP ASSY (ACCESSORY)
42	34629	*	*	1	面糸掛け（組）止めねじ	SCREW, TRUSS M4x0.7 L=8.0
43	37229	*	*	1	糸調子棒止めねじ	SET SCREW M4x0.7 L=5.0
44	B149566	*	*	2	糸調子ダイヤル	TENSION NUT

調子板(2 本針)
TENSION BRACKET (TWIN NEEDLE)

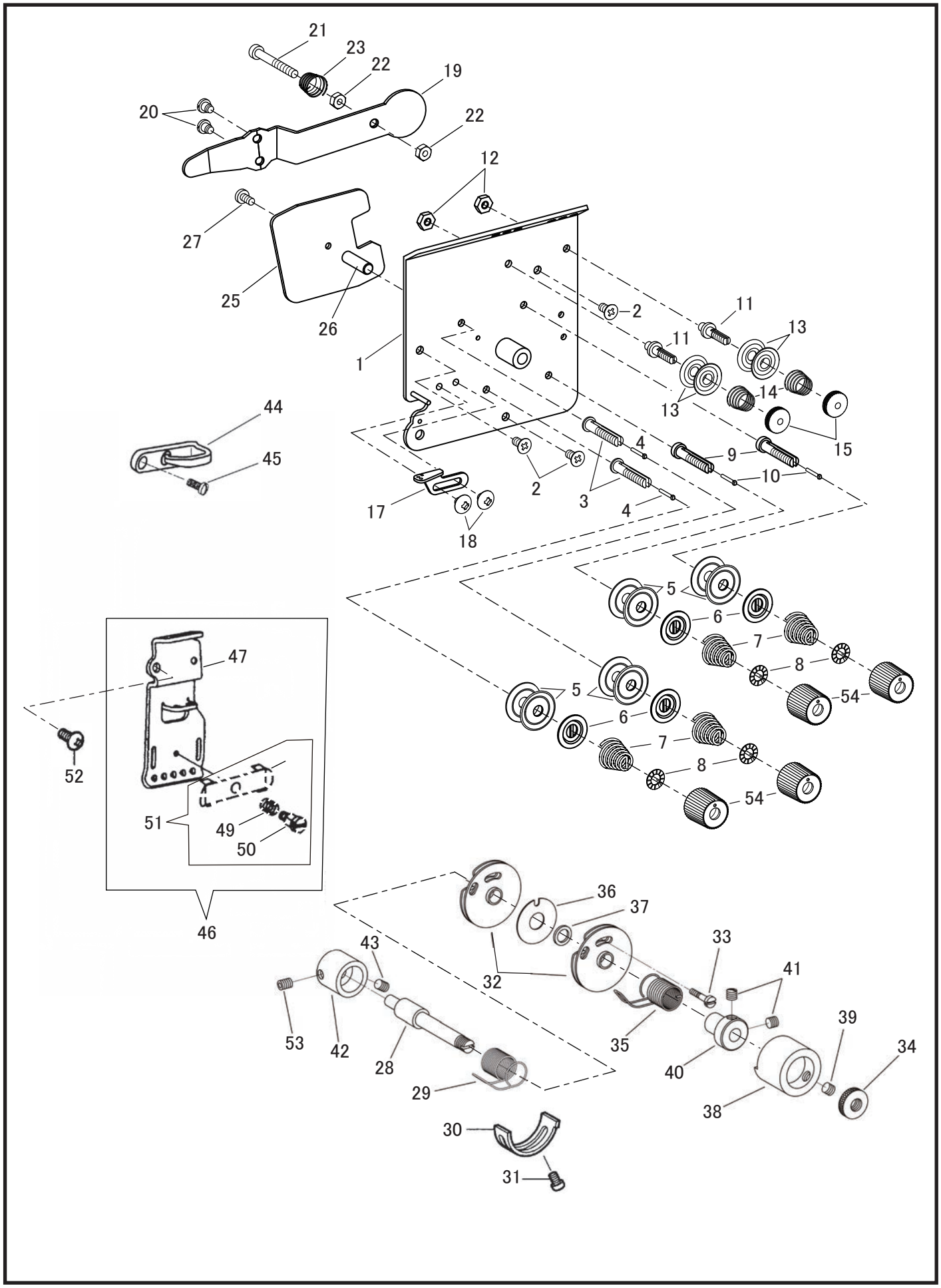

調子板（2本針）
TENSION BRACKET (TWIN NEEDLE)

No	部品番号 PARTS No	-28B-20-1	-28BL-20-1-TA	員数 QTY	品名	DESCRIPTION
1	25856	*	*	1	調子板（組）	TENSION BRACKET
2	25893	*	*	3	調子板止めねじ	SCREW M4x0.7 L=8.0
3	60391	*	*	2	糸調子棒（短）	TENSION ADJUSTING STUD
4	60148	*	*	2	糸ゆるめ段ピン（短）	TENSION RELEASING PIN L=12.5
5	B145446	*	*	8	糸調子皿	TENSION DISC
6	B159805	*	*	4	糸調子皿押え	TENSION DISC PRESSER
7	10693	*	*	4	渦巻スプリング	TENSION SPRING
8	28206	*	*	4	ローレットストッパー	REGULATING THUMB NUT WASHER
9	60630	*	*	2	糸調子棒（長）	TENSION ADJUSTING STUD
10	10952	*	*	2	糸ゆるめ段ピン（長）	TENSION RELEASING PIN L=14.5
11	30011	*	*	2	第一調子棒	TENSION STUD (FIRST)
12	10652	*	*	2	第一調子棒ナット	TENSION STUD (FIRST) NUT
13	20224	*	*	4	第一調子皿	TENSION DISC (FIRST)
14	20226-01	*	*	2	渦巻スプリング	TENSION SPRING
15	20225	*	*	2	第一調子ローレット	TENSION THUMB NUT (FIRST)
17	60138	*	*	1	天秤案内糸掛け	THREAD RETAINER
18	37288	*	*	2	天秤案内糸掛け止めねじ	SCREW, TRUSS M4x0.7 L=5.0
19	25857	*	*	1	調子皿浮かし板（A）	TENSION RELEASE PLATE (A)
20	B112712	*	*	2	調子皿浮かし板段ねじ	SHOULDER SCREW SM9/64x40
21	25860	*	*	1	糸緩め押しピンねじ	PUSHER PIN M4x0.7 L=33.0
22	31206	*	*	2	糸緩め押しピンねじナット	NUT M4x0.7
23	20226-01	*	*	1	糸緩め押しピンねじスプリング	SPRING
25	25858	*	*	1	調子皿浮かし板（B）	TENSION RELEASE PLATE (B)
26	25889	*	*	1	調子皿浮かし板軸	TENSION RELEASE PLATE GUIDE PIN
27	8040	*	*	1	調子皿浮かし板固定ねじ	SET SCREW SM9/64x40 L=8.0
28	40463	*	*	1	糸引きスプリング軸	THREAD CONTROLLER STUD
29	10689	*	*	1	糸引スプリング	THREAD CONTROLLER SPRING
30	10690	*	*	1	スプリング受け	THREAD CONTROLLER SPRING STOPPER
31	B062670	*	*	1	糸引きスプリング受止	SCREW 9/64x40 L=5.0
32	10694	*	*	2	二重皿	THREAD CONTROLLER DISC
33	40462	*	*	1	二重皿止めねじ	SCREW 3/32X56 L=13.2
34	19534	*	*	1	ローレットナット	THUMB NUT 7/32X32
35	16411	*	*	1	糸引スプリング（前）	THREAD CONTROLLER SPRING (FRONT)
36	16413	*	*	1	二重皿ワッシャー（大）	WASHER (LARGE)
37	16414	*	*	1	二重皿ワッシャー（小）	WASHER (SMALL)
38	16419	*	*	1	スプリングカバー	THREAD CONTROLLER SPRING (FRONT) COVER
39	8103	*	*	1	スプリングカバー止めねじ	SCREW 11/64x40 L=3.5
40	16418	*	*	1	スプリング調節カラー	THREAD CONTROLLER STUD COLLAR
41	8103	*	*	1	スプリング調節カラー止めねじ	SCREW 11/64x40 L=3.5
42	60137	*	*	1	糸調子棒カラー	COLLAR, TENSION STUD
43	37229	*	*	1	糸調子棒カラー止めねじ	SET SCREW M4x0.7 L=5.0
44	10682	*	*	1	面糸掛け（上）	THREAD GUIDE (UPPER)
45	19510	*	*	1	面糸掛け（上）止めねじ	SCREW SM9/64x40 L=6.5
46	61792C	*	*	1	面糸掛け（組）	THREAD FOOK ASSY
47	61792	*	*	1	面糸掛け	THREAD FOOK
48	61793	*	*	1	針糸押え（付属品）	THREAD CLAMP (ACCESSORY)
49	61794	*	*	1	針糸案内押しばね（付属品）	SPRING COMPLESSION (ACCESSORY)
50	61795	*	*	1	段ねじ（付属品）	SHOULDER SCREW SM1/8 (ACCESSORY)
51	61793C	*	*	1	針糸押え（組）付属品	THREAD CLAMP ASSY (ACCESSORY)
52	34629	*	*	1	面糸掛け（組）止めねじ	SCREW, TRUSS M4x0.7 L=8.0
53	37229	*	*	1	糸調子棒止めねじ	SET SCREW M4x0.7 L=5.0
54	B149566	*	*	4	糸調子ダイヤル	TENSION NUT

潤滑
LUBRICATION

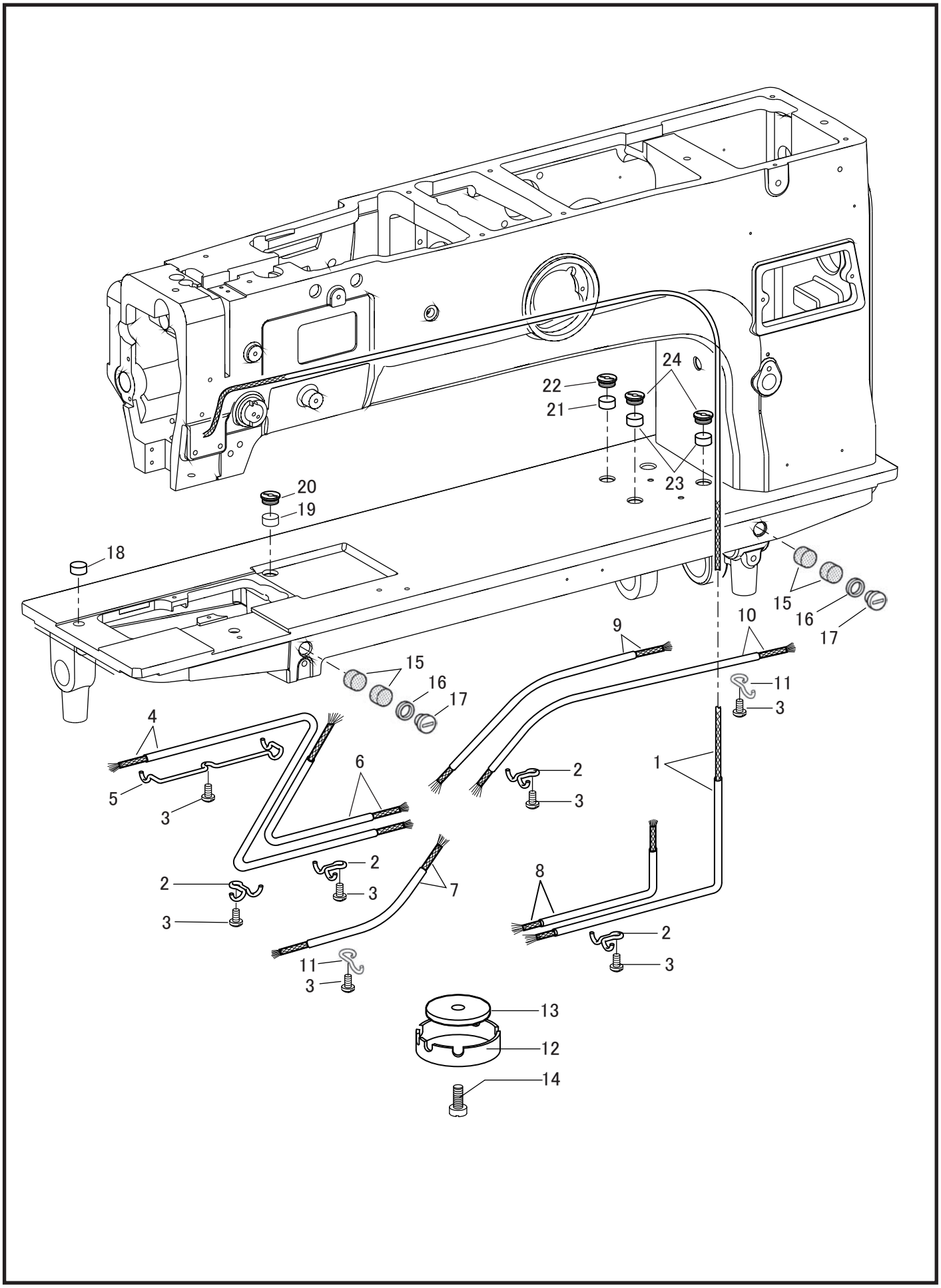

潤滑
LUBRICATION

No	部品番号 PARTS No	-8BL-20-1	-8BL-20-1-TA	-28BL-20-1	-28BL-20-1-TA	員数 QTY	品名	DESCRIPTION
1	25829C	*	*	*	*	1	ﾋﾞﾆｰﾙﾁｭｰﾌﾞ(組)(ｱｰﾑ立胴用)	OIL TUBE & OIL WICK
2	31129	*	*	*	*	4	押え	RETAINER
3	6333	*	*	*	*	7	押え止めねじ	SCREW 9/64X40 L=6.5
4	25899C	*	*	*	*	1	ﾋﾞﾆｰﾙﾁｭｰﾌﾞ(組)(下軸前メタル用)	OIL TUBE & OIL WICK
5	15508	*	*	*	*	1	押え	RETAINER
6	25900C	*	*	*	*	1	ﾋﾞﾆｰﾙﾁｭｰﾌﾞ(組)(下軸中間メタル(左)用)	OIL TUBE & OIL WICK
7	25901C	*	*	*	*	1	ﾋﾞﾆｰﾙﾁｭｰﾌﾞ(組)(送り軸メタル前用)	OIL TUBE & OIL WICK
8	25902C	*	*	*	*	1	ﾋﾞﾆｰﾙﾁｭｰﾌﾞ(組)(送り軸メタル後用)	OIL TUBE & OIL WICK
9	25821C	*	*	*	*	1	ﾋﾞﾆｰﾙﾁｭｰﾌﾞ(組)(下軸中間メタル(右)用)	OIL TUBE & OIL WICK
10	25822C	*	*	*	*	1	ﾋﾞﾆｰﾙﾁｭｰﾌﾞ(組)(バックシリンダー用)	OIL TUBE & OIL WICK
11	15087	*	*	*	*	2	押え	RETAINER
12	14907	*	*	*	*	1	ﾍﾞｯﾄﾞ油タンク	BED OIL TUBE CLAMP
13	11106	*	*	*	*	1	ﾍﾞｯﾄﾞ油タンクフェルト	OIL FELT
14	11108	*	*	*	*	1	ベッド油タンク止めねじ	SCREW 1/4X32 L=13.0
15	11069	*	*	*	*	4	送り軸メタルフェルト	OIL FELT (FOR BUSHING)
16	11071	*	*	*	*	2	送り軸メタル油栓パッキン	PACKING
17	11070	*	*	*	*	2	送り軸メタル油栓	OIL STOP SCREW 7/16X28
18	11080	*	*	*	*	1	下軸メタル（前）フエルト	OIL FELT
19	11069	*	*	*	*	1	下軸メタル（中間）フエルト	OIL FELT
20	11085	*	*	*	*	1	下軸メタル（中間）フエルト油栓	OIL STOP SCREW 7/16X28
21	11069	*	*	*	*	1	下軸メタル（中間-右）フエルト	OIL FELT
22	11085	*	*	*	*	1	下軸メタル（中間-右）フエルト油栓	OIL STOP SCREW 7/16X28
23	11069	*	*	*	*	2	バックシリンダー　フエルト	OIL FELT
24	11085	*	*	*	*	2	バックシリンダー　フエルト油栓	OIL STOP SCREW 7/16X28

バックタック関係（−BT）
AUTOMATIC REVERSE FEED MECHANISM (PNEUMATIC)（−BT）

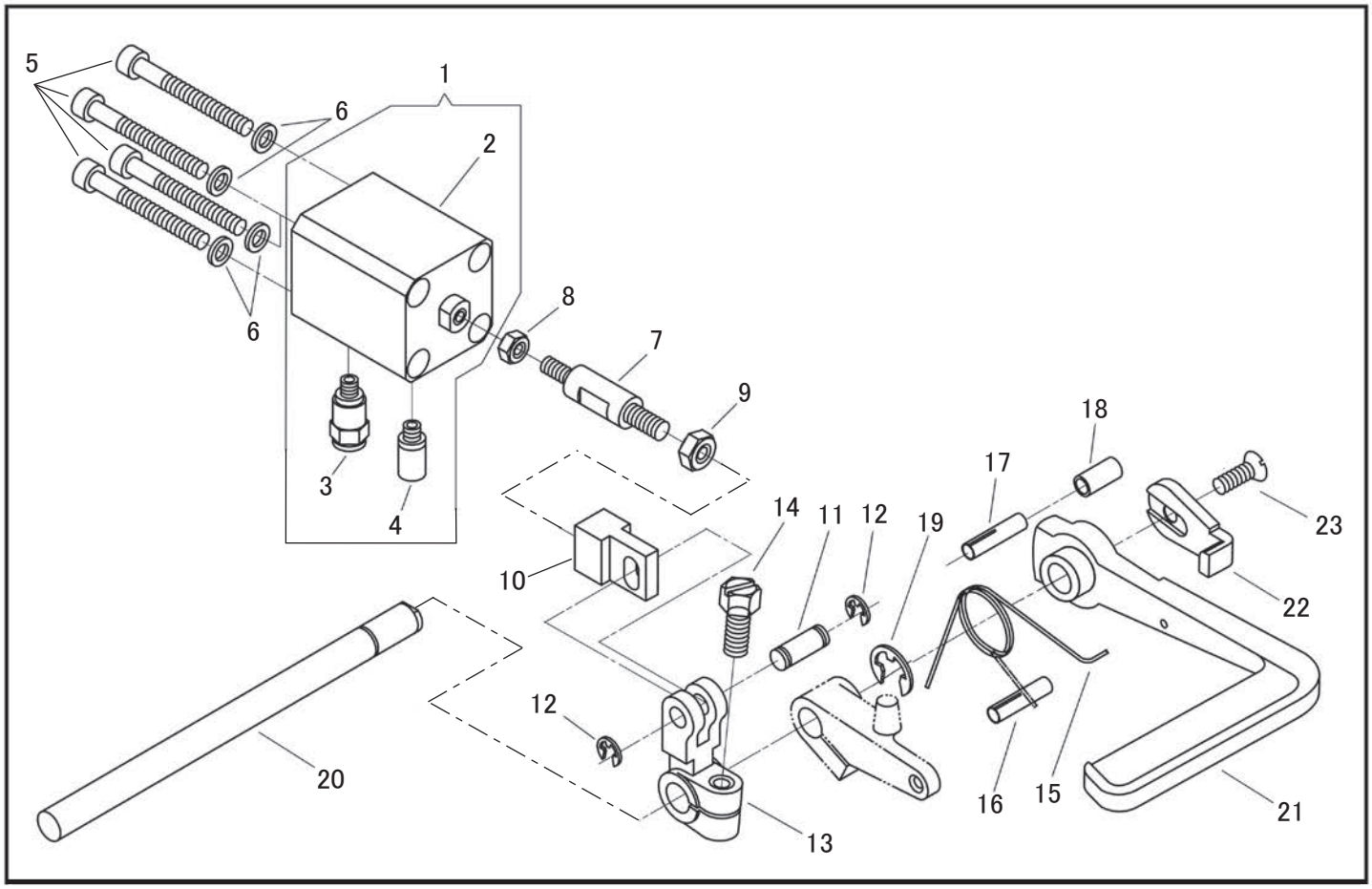

自動押え上げ関係（−FL）
AUTOMATTIC FOOT LIFTER MECHANISM (PNEUMATIC)（−FL）

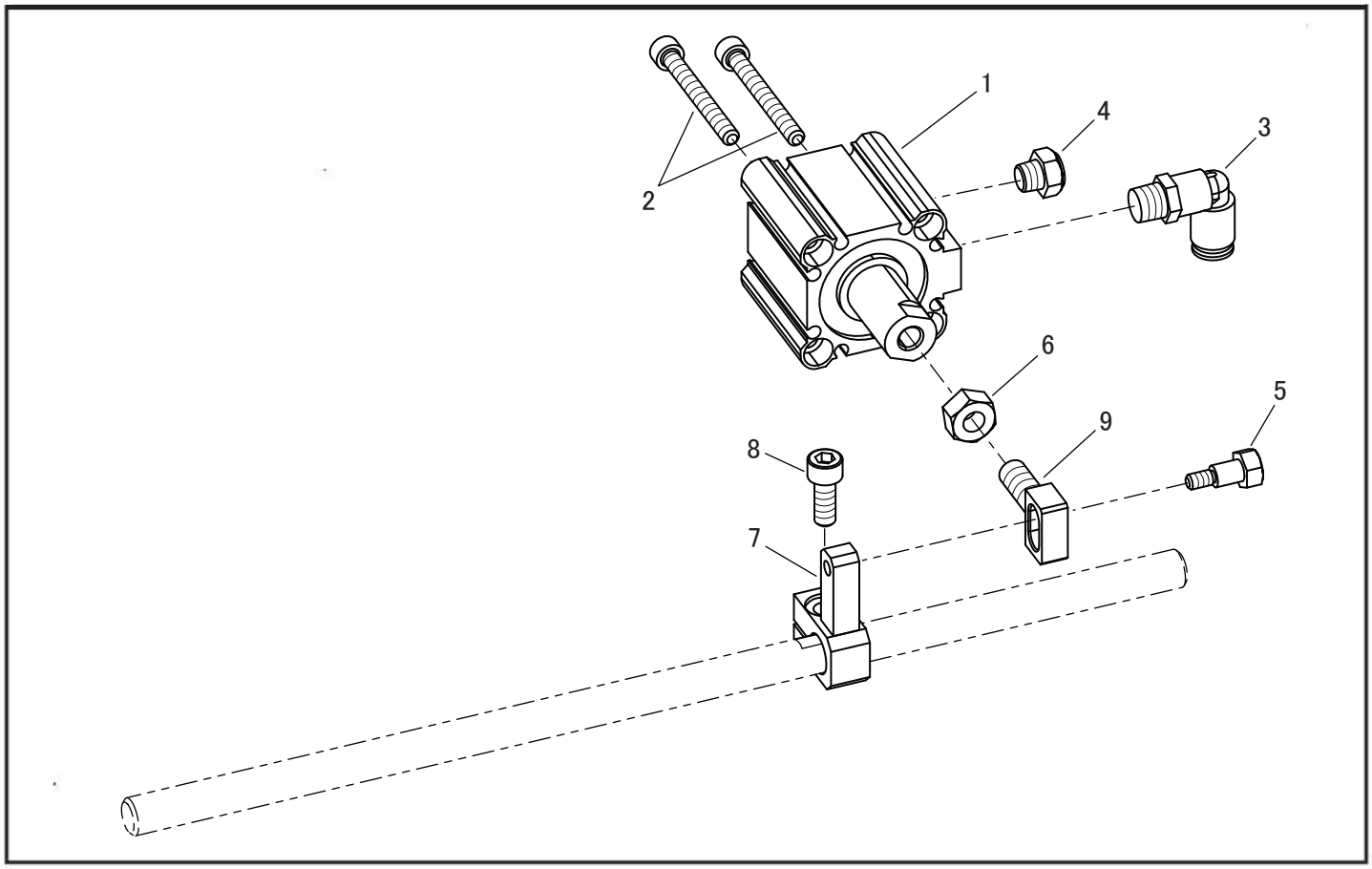

バックタック関係（-BT）
AUTOMATIC REVERSE FEED MECHANISM (PNEUMATIC) (-BT)

No	部品番号 PARTS No	員数 QTY	品名	DESCRIPTION
1	40573C	1	ＢＴエアシリンダ（組）	BACK TACK CYLINDER COMPLETE
2	40573	1	ＢＴエアシリンダ	BACK TACK CYLINDER
3	60123-02	1	配管継手ストレート	JOINT
4	60123-03	1	サイレンサ	SILENCER
5	28024	4	エアシリンダ止めねじ	SCREW M5X0.8 L=45.0
6	90625	4	エアシリンダ止めねじワッシャー	WASHER
7	40572	1	連結シャフト	BACK TACK CYLINDER CONNECTING BAR
8	4135	1	連結シャフト調整ナット　M5	NUT M5X0.8
9	30804	1	連結シャフト調整ナット　M6	NUT M6X1.0
10	40571	1	連結ブロック	BACK TACK CYLINDER CRANK CONNECTION
11	34410	1	シリンダ連結ピン	PIN
12	4839	2	シリンダ連結ピン止め輪（E形‥φ4）	RETAINING RING（φ4）
13	34412	1	シリンダ連結だるま	BACK TACK CYLINDER CRANK
14	10754	1	シリンダ連結だるま締ねじ	PINCH SCREW　6.75X24 L=16.0
15	BS07375	1	バックレバースプリング	FEED REVERSE LEVER BACK TACK SPRING
16	B140063	1	バックレバースプリングストッパー	FEED REVERSE LEVER BACK TACK SPRING STOPPER
17	B140063	1	バックレバーストッパー	STOPPER PIN
18	25841	1	バックレバーストッパーチューブ	STOPPER PIN TUBE
19	17095	1	止め輪（Ｅ形･･･8mm）	RETAINING RING (8mm)
20	40575	1	バックレバー軸	FEED REVERSE SHAFT
21	40574	1	バックレバー	FEED REVERSE LEVER
22	34451	1	バックレバー受け金	FEED REVERSE LEVER HOOK PLATE
23	34452	1	バックレバー受け金止めねじ	SCREW　M5X0.8 L=12.0

自動押え上げ関係（-FL）
AUTOMATIC FOOT LIFTER MECHANISM (PNEUMATIC) (-FL)

No	部品番号 PARTS No	員数 QTY	品名	DESCRIPTION
1	60172C	1	ＦＬエアシリンダ	FOOT LIFTER CYLINDER
2	60172-03	2	ＦＬエアシリンダ止ねじ	SCREW M5X0.8 L=60
3	60172-02	1	配管継手エルボ	JOINT (ELBOW)
4	34884	1	シリンダーエレメント（組）	SILENCER
5	25881	1	FLシリンダー継手ねじ	SHOULDER SCREW M4X0.7 L=8.0
6	28070	1	ナット	NUT M8
7	25882	1	FLシリンダー腕	FOOT LIFTIER CYLINDER CRANK
8	28076	1	FLシリンダー腕締めねじ	PINCH SCREW　M6x1　L=18.0
9	25883	1	FLシリンダー継手	FOOT LIFTIER CYLINDER CRANK CONNECTION

スイッチ、コード関係
SWITCH, CABLE

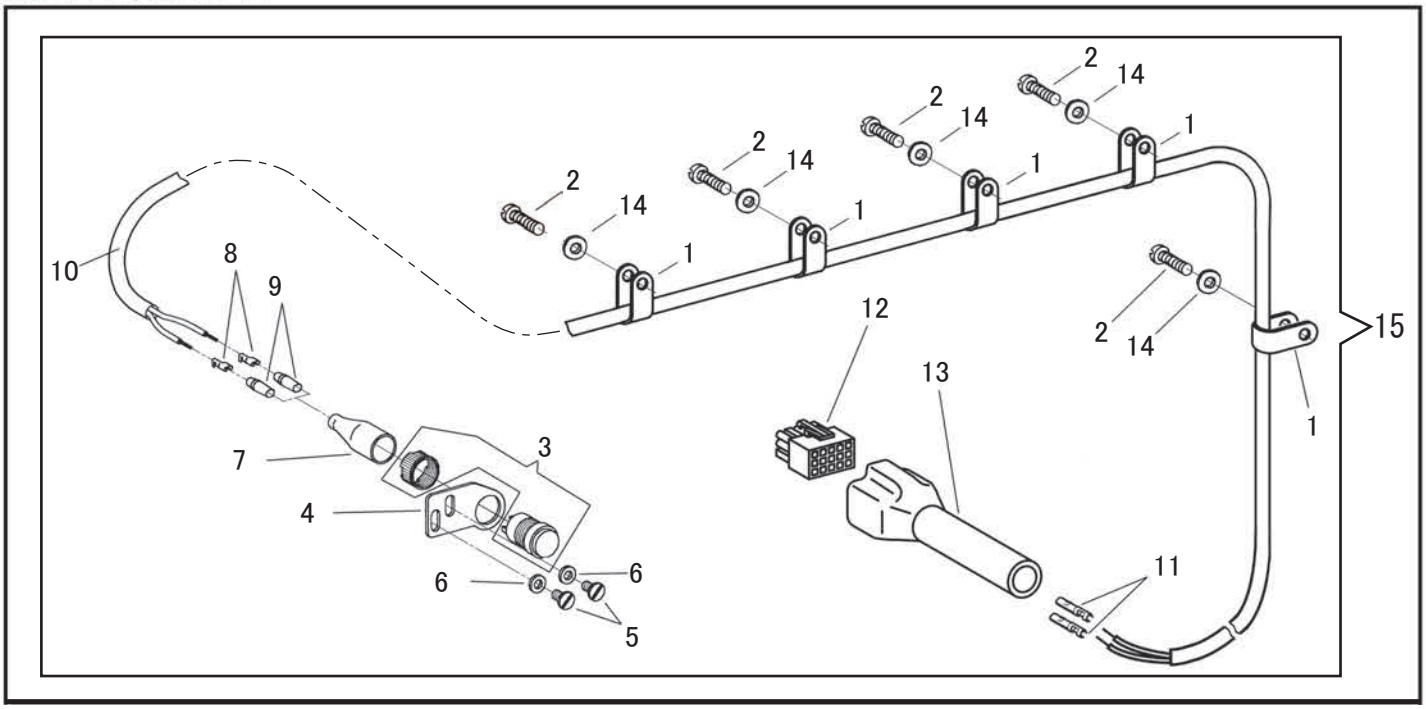

空圧関係
AIR PRESSER MECHANISM

スイッチ、コード関係
SWITCH, CABLE

No	部品番号 PARTS No	員数 QTY	品名	DESCRIPTION
1	30022	5	ケーブルクランプ(小)	CABLE CLAMP (SMALL)
2	34629	5	ケーブルクランプ(小) 止めねじ	SCREW M4x0.7 L=8.0
3	39293	1	ボタンスイッチ	PUSH BUTTON SWITCH
4	36431	1	スイッチブラケット	PUSH BUTTON SWITCH BRACKET
5	12418	2	スイッチブラケット止めねじ	SCREW 13/64X32 L=9.0
6	16287	2	スイッチブラケット止めねじワッシャー	WASHER
7	36442	1	スイッチカバー	SWITCH COVER
8	39295	2	コネクタピン	PIN CONTACT
9	39296	2	コネクタピンカバー	PIN CONTACT COVER
10	25838	1	スイッチケーブル (0.3X2 L=1500)	CABLE (2 LINES L=1500)
11	60543	2	コネクタピン	PIN CONTACT
12	60466	1	コネクタ15P	CONNECTOR (15P)
13	60479	1	コネクタカバー15P	CONNECTOR COVER (15P)
14	11142	5	ケーブルクランプワッシャー	WASHER
15	25838C	1	スイッチ、ケーブル(組)	SWITCH,CABLE COMPLETE

空圧関係
AIR PRESSER MECHANISM

No	部品番号 PARTS No	員数 QTY	品名	DESCRIPTION
1	30727	1	レギュレータ	REGULATOR
2	30733	1	圧力計	PRESSURE GAUGE
3	70566	1	配管継手ストレート (φ6)	JOINT
4	30744	1	ニップル	NIPPLE
5	30728	1	レギュレータブラケット	REGULATOR BRACKET
6	30729	2	ブラケット止めねじ	SCREW M6X1.0 L=12.0
7	30730	2	ブラケット止めねじナット	NUT M6X1.0
8	28578	2	ブラケット止めねじスプリングワッシャー	SPRING WASHER
9	10599	2	ブラケット止めねじワッシャー	WASHER
10	40558	1	ウレタンチューブ(φ6-800mm)	URETHANE TUBE (φ6-800mm)
11	30720C	1	電磁弁(2連) 組	SOLENOID VALVE COMPLETE (2 STATIONS)
12	70567	1	配管継手エルボ(φ6)	JOINT (ELBOW)
13	30720-02	2	サイレンサ	SILENCER
14	30720-03	1	プラグC1 (バックタック)	PLUG C1 (BACK TACK)
15	30720-03	1	プラグC1 (自動押え上げ)	PLUG C1 (FOOT LIFTER)
16	39374	1	配管継手ストレートC2(バックタック)	JOINT C2 (BACK TACK)
17	70566	1	配管継手ストレートC2(自動押え上げ)	JOINT C2 (FOOT LIFTER)
18	40557-01	1	ケーブル (バックタック)	CABLE (BACK TACK)
19	30186	2	コネクタピン	PIN CONTACT
20	40557-01	1	ケーブル (自動押え上げ)	CABLE (FOOT LIFTER)
21	30186	1	コネクタピン	PIN CONTACT
22	30185	1	コネクタ6P	CONNECTOR 6P
23	25839	1	ウレタンチューブ(φ4-800mm、バックタック)	URETHANE TUBE (φ4-800mm, BACK TACK)
24	25842	1	ウレタンチューブ(φ6-1000mm、自動押え上げ)	URETHANE TUBE (φ6-1000mm, FOOT LIFTER)
25	8130	4	電磁弁皿木ねじ	WOOD SCREW
26	30750	2	結束バンド	TUBE TIE
27	30750	1	ケーブル用結束バンド	CABLE TIE
28	30151	1	コネクタカバー 6P	CONNECTOR COVER (6P)

付属品１
ACCESSORIES 1

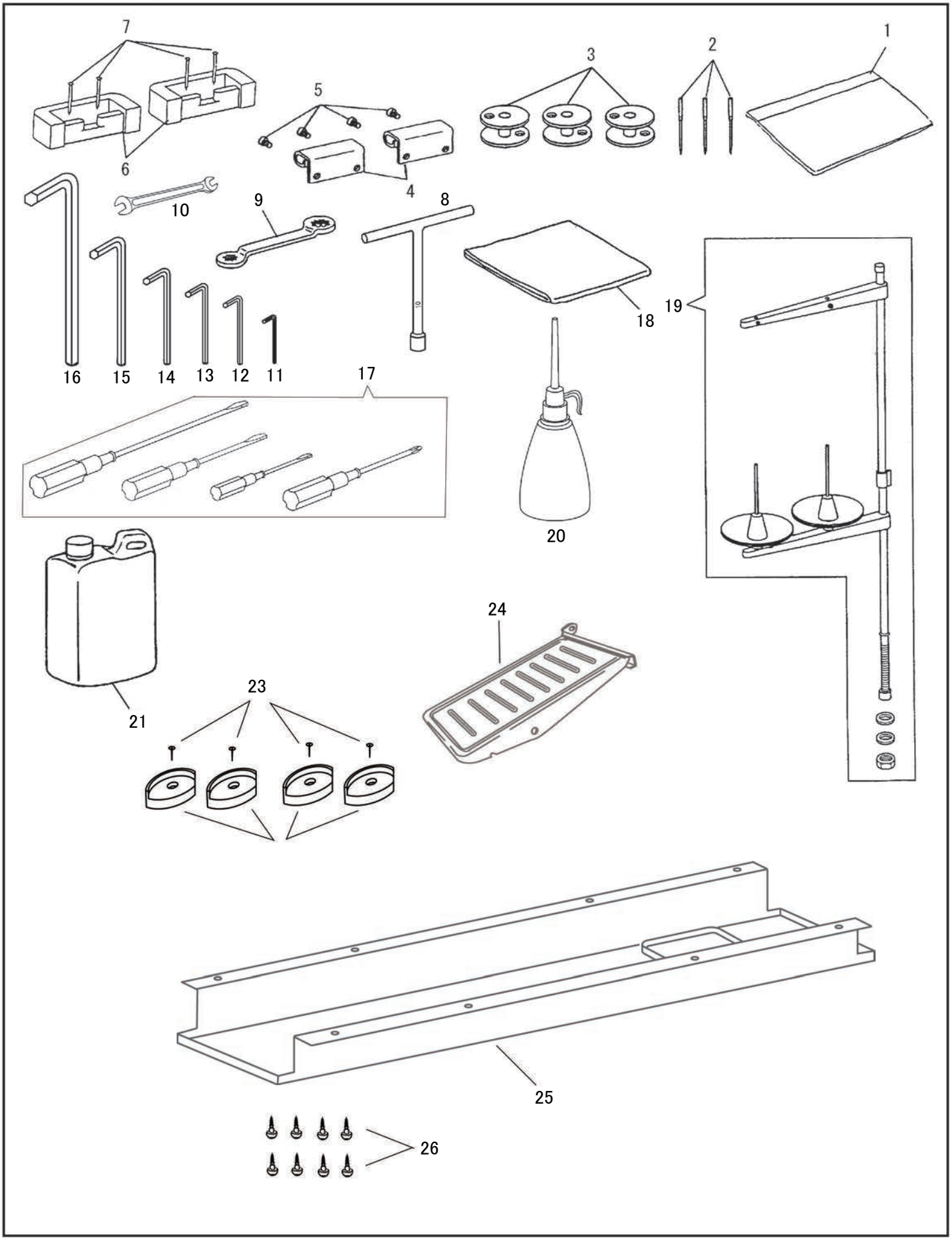

付属品 1
ACCESSORIES 1

No	部品番号 PARTS No	-8BL-20-1	-8BL-20-1-TA	-28BL-20-1	-28BL-20-1-TA	員数 QTY	品名	DESCRIPTION
1	25634	*	*	*	*	1	補用品袋	ACCESSORIES PACK
2	N0122	*	-	-	-	3	針　DPX17　#22	NEEDLE　DPX17　#22
2	N0124	-	*	-	-	3	針　DPX17　#24	NEEDLE　DPX17　#24
2	N0122	-	-	*	-	6	針　DPX17　#22	NEEDLE　DPX17　#22
2	N0124	-	-	-	*	6	針　DPX17　#24	NEEDLE　DPX17　#24
3	25895	*	-	-	-	3	ボビン	BOBBIN
3	25896	-	*	-	-	3	ボビン	BOBBIN
3	25895	-	-	*	-	6	ボビン	BOBBIN
3	25896	-	-	-	*	6	ボビン	BOBBIN
4	11169-A	*	*	*	*	2	ミシンヒンジ	MACHINE HINGE CONNECTION
5	11170	*	*	*	*	4	ミシンヒンジ止めねじ	SCREW 6.75X24 L=7.5
6	25635	*	*	*	*	2	ミシンヒンジ受け	MACHINE HINGE CONNECTION CUSHION
7	6055	*	*	*	*	4	釘	NAIL
8	40142	*	*	*	*	1	T形ボックスレンチ 10X150	T BOX WRENCH 10X150
9	19462	*	*	*	*	1	メガネレンチ 10X11	DOUBLE HEAD WRENCH 10X11
10	19461	*	*	*	*	1	スパナ (6X7 mm)	SPANNER 6X7 mm
11	10747	*	*	*	*	1	六角レンチ (1/16 インチ)	WRENCH (1/16″)
12	19456	*	*	*	*	1	六角レンチ (2 ミリ)	WRENCH (2 mm)
13	19457-A	*	*	*	*	1	六角レンチ (2.5 ミリ)	WRENCH (2.5 mm)
14	19458	*	*	*	*	1	六角レンチ (3 ミリ)	WRENCH (3 mm)
15	19459	*	*	*	*	1	六角レンチ (4 ミリ)	WRENCH (4 mm)
16	19460	*	*	*	*	1	六角レンチ (5 ミリ)	WRENCH (5 mm)
17	25649C	*	*	*	*	1	ドライバー4点組	SCREW DRIVER COMPLETE
18	8124-LS	*	*	*	*	1	ミシンカバー	MACHINE COVER
19	35254	*	*	-	-	1	糸立てセット	THREAD UNWINDER COMP.
19	10947	-	-	*	*	1	糸立てセット	THREAD UNWINDER COMP.
20	8125	*	*	*	*	1	油差し	OILER
21	11193	*	*	*	*	1	油	OIL
22	11887	*	*	*	*	2	コーナー受け	RUBBER CUSHION
23	6055	*	*	*	*	4	釘	NAIL
24	13098	*	*	*	*	1	ペダル セット	PEDAL COMPLETE
25	25826	*	*	*	*	1	油受け	DRIP PAN
26	15081	*	*	*	*	8	木ねじ	WOOD SCREW

付属品２
ACCESSORIES 2

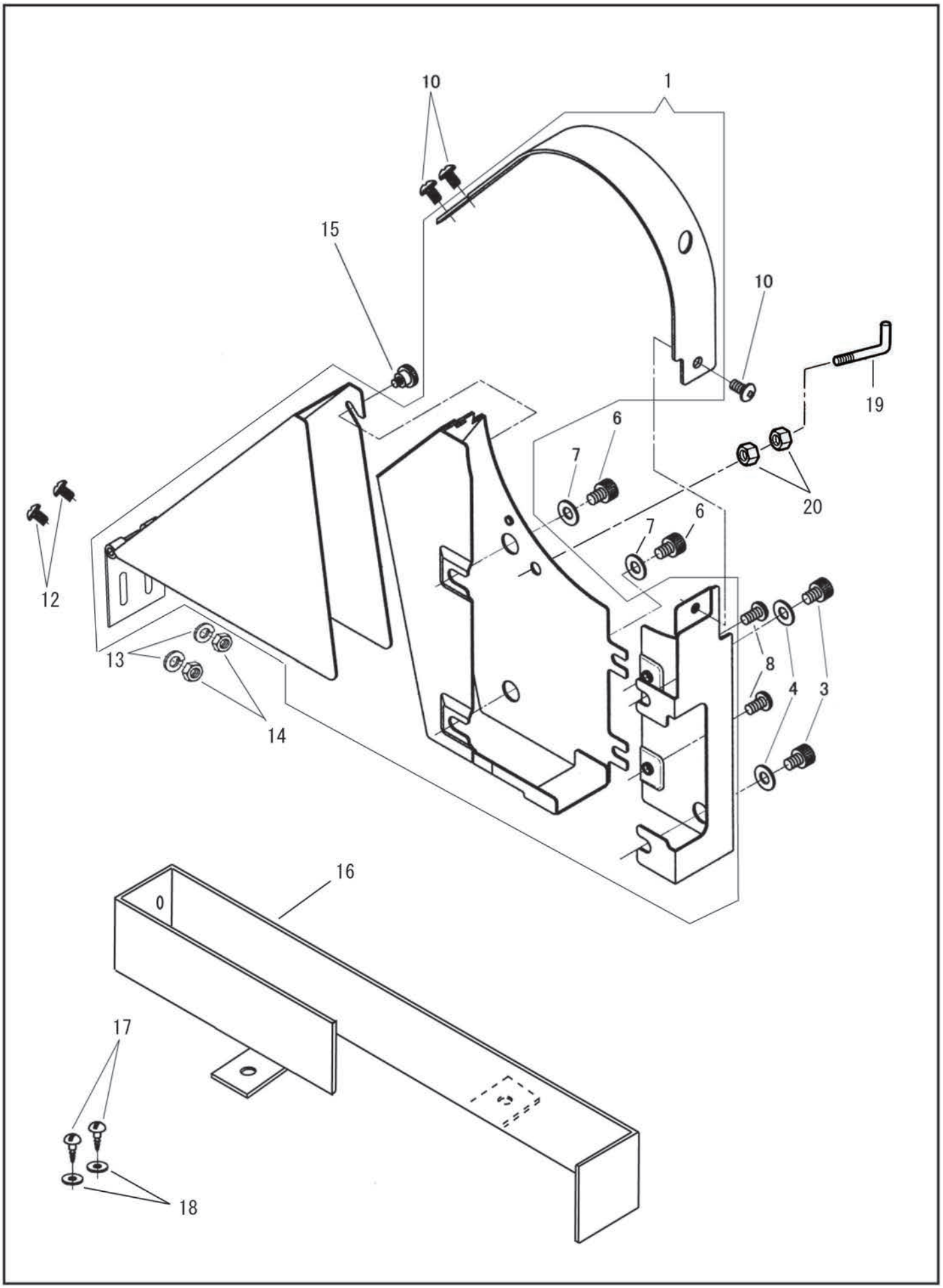

付属品２
ACCESSORIES 2

No	部品番号 PARTS No	-8BL-20-1	-8BL-20-1-TA	-28BL-20-1	-28BL-20-1-TA	員数 QTY	品名	DESCRIPTION
1	40112	＊	＊	＊	＊	1	ベルトガード（組）	BELT GUARD COMP.
3	31021	＊	＊	＊	＊	2	ベルトガード（Ａ）止めねじ	SCREW M6X1 L=16.0
4	10599	＊	＊	＊	＊	2	止めねじワッシャー	WASHER
6	31021	＊	＊	＊	＊	2	ベルトガード（Ｂ）止めねじ	SCREW M6X1 L=16.0
7	10599	＊	＊	＊	＊	2	止めねじワッシャー	WASHER
8	37288	＊	＊	＊	＊	2	ベルトガード（Ｂ）固定ねじ	SCREW M4X0.7 L=5.0
10	37288	＊	＊	＊	＊	3	ベルトガード（Ｃ）止めねじ	SCREW M4X0.7 L=5.0
12	34629	＊	＊	＊	＊	2	ベルトガード（Ｅ）止めねじ	SCREW M4X0.7 L=8.0
13	31208	＊	＊	＊	＊	2	止めねじワッシャー	WASHER
14	31206	＊	＊	＊	＊	2	ナット	NUT M4
15	11830	＊	＊	＊	＊	1	ベルトガード（Ｄ）ツマミねじ	THUMB SCREW
16	25823	＊	＊	＊	＊	1	ベルトガード（Ｅ）	BELT GUARD (E)
17	15081	＊	＊	＊	＊	2	ベルトガード木ねじ	WOOD SCREW
18	11142	＊	＊	＊	＊	2	木ねじワッシャー	WASHER
19	17529	＊	＊	＊	＊	1	検出器支え棒（オプション）	SYNCRONIZER SUPPORT (OPTIONAL PART)
20	37102	＊	＊	＊	＊	2	ナット	NUT M6

ゲージ表

TABLE OF GAUGE PARTS　　LSWNH-28BL-20-1

	針幅		針株 ねじ付（組）	中押え	中押え ねじ付（組）	外押え	針板	送り歯	角板(左)（組）	角板（右）（組）	ﾌｨﾝｶﾞｰｶﾞｰﾄﾞ
	GAUGE SIZE		NEEDLE CLAMP COMPLETE	VIBRATING PRESSER FOOT	(COMPLETE)	LIFTING PRESSER FOOT	THROAT PLATE	FEED DOG	BED SLIDE COMPLETE (LEFT)	BED SLIDE COMPLETE (RIGHT)	FINGER GUARD
	inch	mm									
*	1/8″	3.2	25670-01	10282	10282C	10182	40210-01	40220-01	10041-WC	10060-WC	10937-01
*	3/16″	4.8	25670-02	10283	10283C	10183	40210-02	40220-02	10042-WC	10060-WC	10937-01
	1/4″	6.4	25670-04	10285	10285C	10185	40210-04	40220-04	10042-WC	10061-WC	10937-01
	5/16″	7.9	25670-05	10286	10286C	10186	40210-05	40220-05	10043-WC	10061-WC	10937-02
	3/8″	9.5	25670-06	10287	10287C	10187	40210-06	40220-06	10044-WC	10061-WC	10937-02
	1/2″	12.7	25670-08	10289	10289C	10189	40210-08	40220-08	10045-WC	10062-WC	10937-04
*	5/8″	15.9	25670-10	10291	10291C	10191	40210-10	40220-10	10046-WC	10063-WC	10937-06
	3/4″	19.1	25670-11	10292	10292C	10192	40210-11	40220-11	10047-WC	10063-WC	10937-06

＊特別注文品 /　OPTION AT EXTRA COST

ゲージ表

TABLE OF GAUGE PARTS　　LSWNH-28BL-20-1-TA

	針幅		針株 ねじ付（組）	中押え	中押え ねじ付（組）	外押え	針板	送り歯	角板(左)（組）	角板（右）（組）	ﾌｨﾝｶﾞｰｶﾞｰﾄﾞ
	GAUGE SIZE		NEEDLE CLAMP COMPLETE	VIBRATING PRESSER FOOT	(COMPLETE)	LIFTING PRESSER FOOT	THROAT PLATE	FEED DOG	BED SLIDE COMPLETE (LEFT)	BED SLIDE COMPLETE (RIGHT)	FINGER GUARD
	inch	mm									
*	3/16″	4.8	25670-02	10283-TA	10283-AC	10183-TA	40258-02	40259-02	10042-AC	10060-AC	10937-01
	1/4″	6.4	25670-04	10285-TA	10285-AC	10185-TA	40258-04	40259-04	10042-AC	10061-AC	10937-01
	5/16″	7.9	25670-05	10286-TA	10286-AC	10186-TA	40258-05	40259-05	10043-AC	10061-AC	10937-02
	3/8″	9.5	25670-06	10287-TA	10287-AC	10187-TA	40258-06	40259-06	10044-AC	10061-AC	10937-02
	1/2″	12.7	25670-08	10289-TA	10289-AC	10189-TA	40258-08	40259-08	10045-AC	10062-AC	10937-04
*	5/8″	15.9	25670-10	10291-TA	10291-AC	10191-TA	40258-10	40259-10	10046-AC	10063-AC	10937-06
	3/4″	19.1	25670-11	10292-TA	10292-AC	10192-TA	40258-11	40259-11	10047-AC	10063-AC	10937-06

＊特別注文品 /　OPTION AT EXTRA COST

SEIKO SEWING MACHINE CO., LTD.

2-13-6 Sakaecho, Funabashi-shi Chiba Prefecture,
273-0018, Japan
TEL: 81-47-420-3561 (Overseas dept.)
FAX: 81-47-420-3560
E-mail: export@seiko-sewing.co.jp
http://www.seiko-sewing.co.jp./

セイコーミシン株式会社

〒273-0018 千葉県船橋市栄町2-13-6
TEL: 047-420-3561, IP電話：050-3535-3491
FAX: 047-420-3560
E-mail: eigyo@seiko-sewing.co.jp
（国内営業）

Parts No. PB47660 (1020)
Rev. 1