SEIKO

パーツリスト
PARTS LIST

LSW-27BLK
LSW-28BLK
LTW-27BK

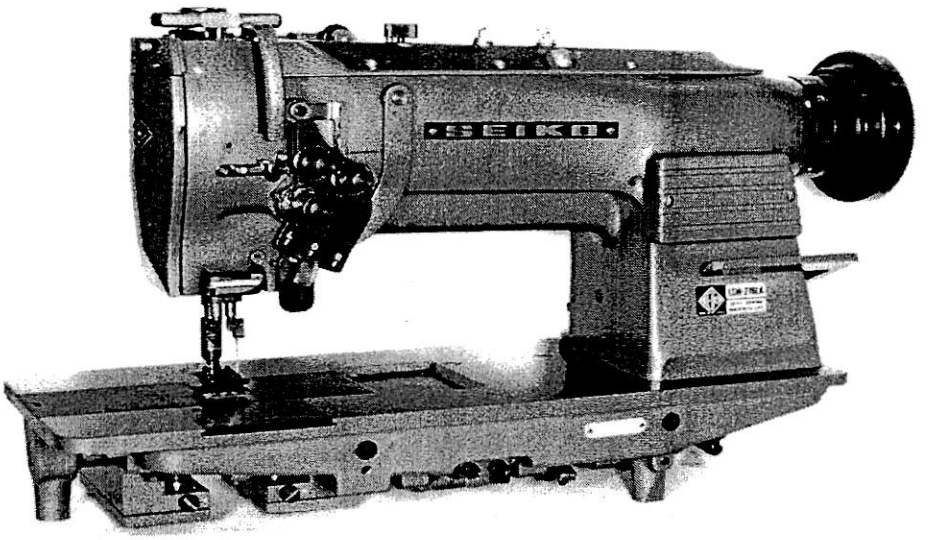

SEIKO SEWING MACHINE CO., LTD.

INDEX
目次

THREAD TAKE UP LEVER, UPPER SHAFT 1
天秤・上軸関係

NEEDLE BAR ROCK FRAME, NEEDLE BAR 2
針棒土台関係

CHANGE OVER PARTS 3
針棒切り換え及び上板関係

PRESSER BAR, PRESSER LIFTER 4
押え棒・弓関係

THREAD GUIDE, TENSION BRACKET, OIL WICK 5
調子板・給油関係

TOP COVER, FACE PLATE, SLIDE PLATE 6
上板、面板、横板関連部及び角板関係

FEED BAR 7
上送り竿・下送り竿関係

LOWER SHAFT 8
下軸関係

HOOK SADDLE 9
カマ土台関係

HOOK FOR MODEL LSW-27BLK-28BLK, LTW-27BK 10
LSW-27BLK 28BLK , LTW-27BK ・カマ

REVERSE FEEDING 11
バック機構関係

GAUGE PARTS 12
ゲージ関係

GAUGE PARTS 13
ゲージ関係

ADDITIONAL SPECIAL PARTS FOR LSW-28BLK 14
LSW-28BLK 専用部品

ACCESSORIES 15
附属関係

BELT GUARD 16
ベルトガード関係

1

天秤・上軸関係
THREAD TAKE UP LEVER, UPPER SHAFT

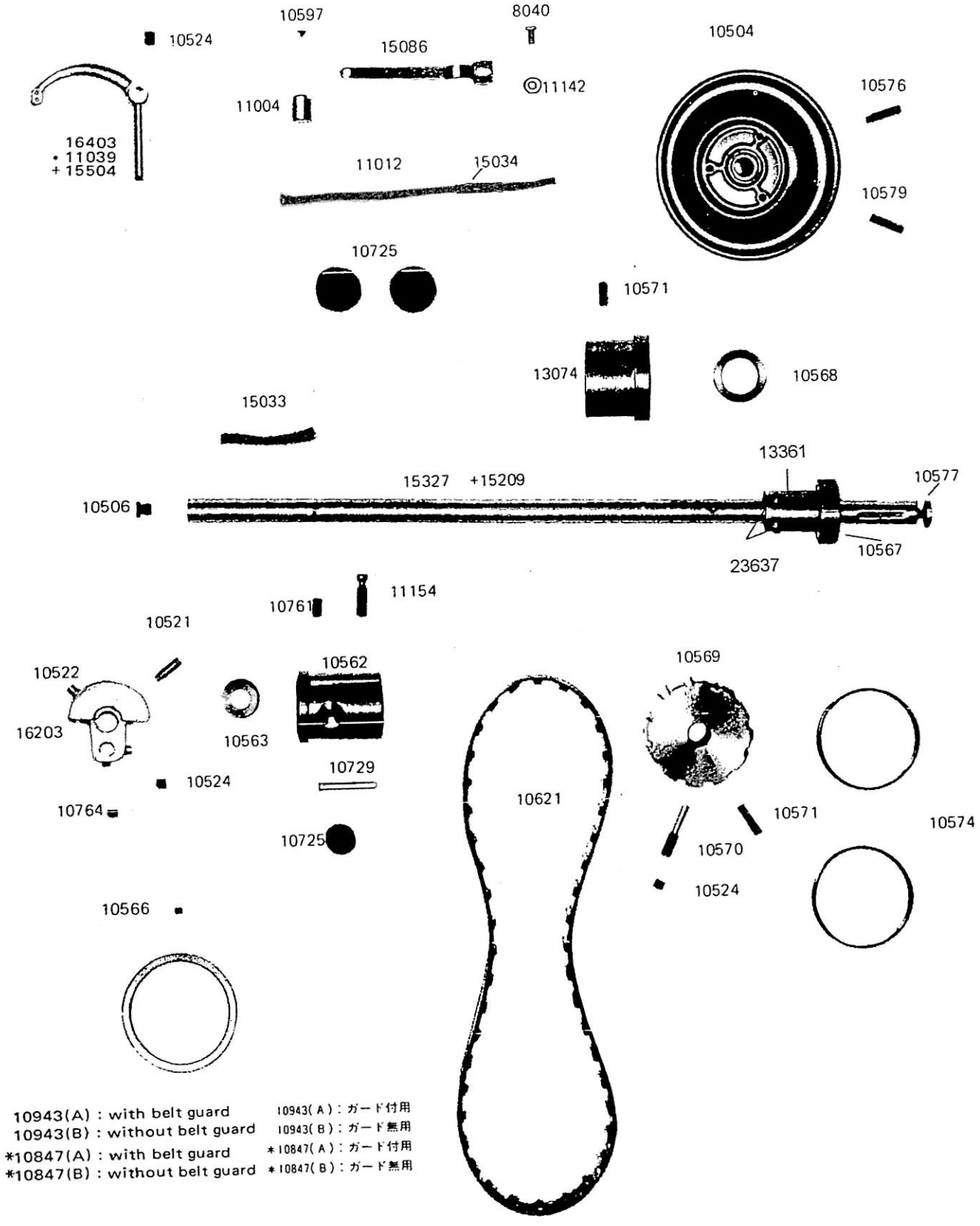

10943(A) : with belt guard　　10943(A)：ガード付用
10943(B) : without belt guard　　10943(B)：ガード無用
*10847(A) : with belt guard　　*10847(A)：ガード付用
*10847(B) : without belt guard　　*10847(B)：ガード無用

* marked parts are only for Model LTW-27BK　　(*印は LTW-27BK のみ)
+ marked parts are only for Model LSW-28BLK　　(+印は LSW-28BLK のみ)

針棒土台関係
NEEDLE BAR ROCK FRAME, NEEDLE BAR

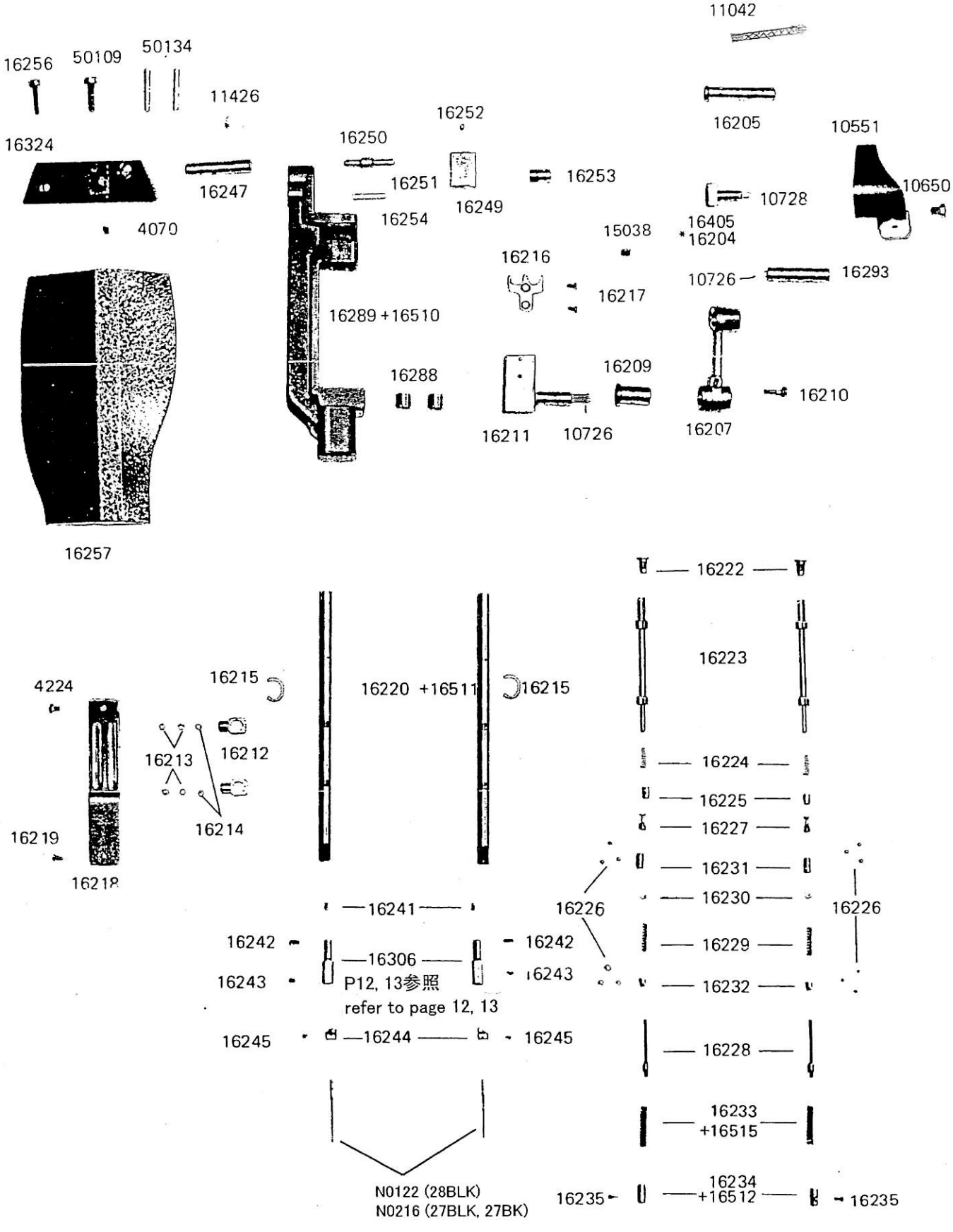

* marked parts are only for Model LTW-27BK (*印は LTW-27BK のみ)
+ marked parts are only for Model LSW-28BLK (+印は LSW-28BLK のみ)

3

針棒切り換え及び上板関係
CHANGE OVER PARTS

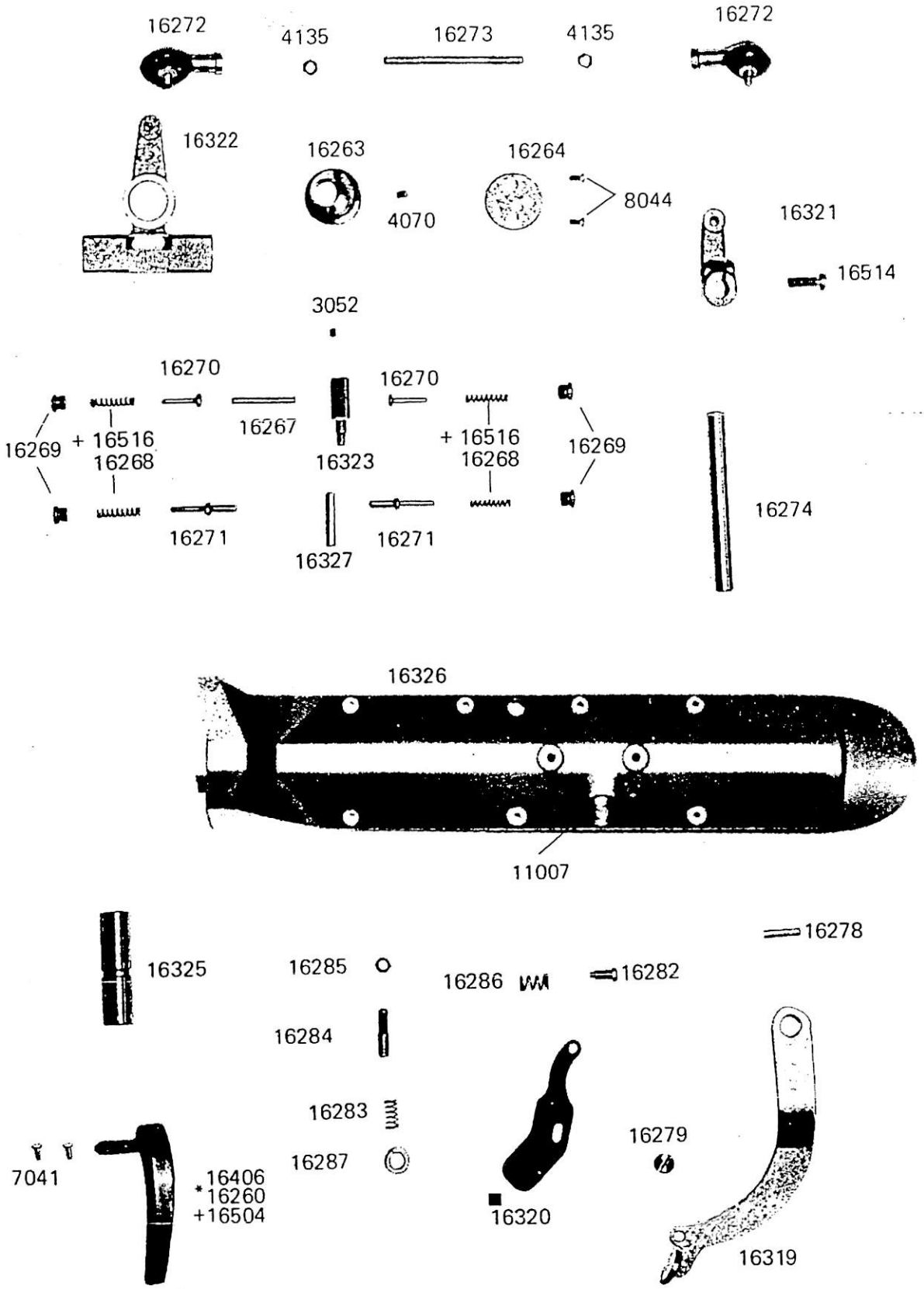

* marked parts are only for Model LTW-27BK (*印は LTW-27BK のみ)
+ marked parts are only for Model LSW-28BLK (+印は LSW-28BLK のみ)

押え棒・弓関係
PRESSER BAR, PRESSER LIFTER

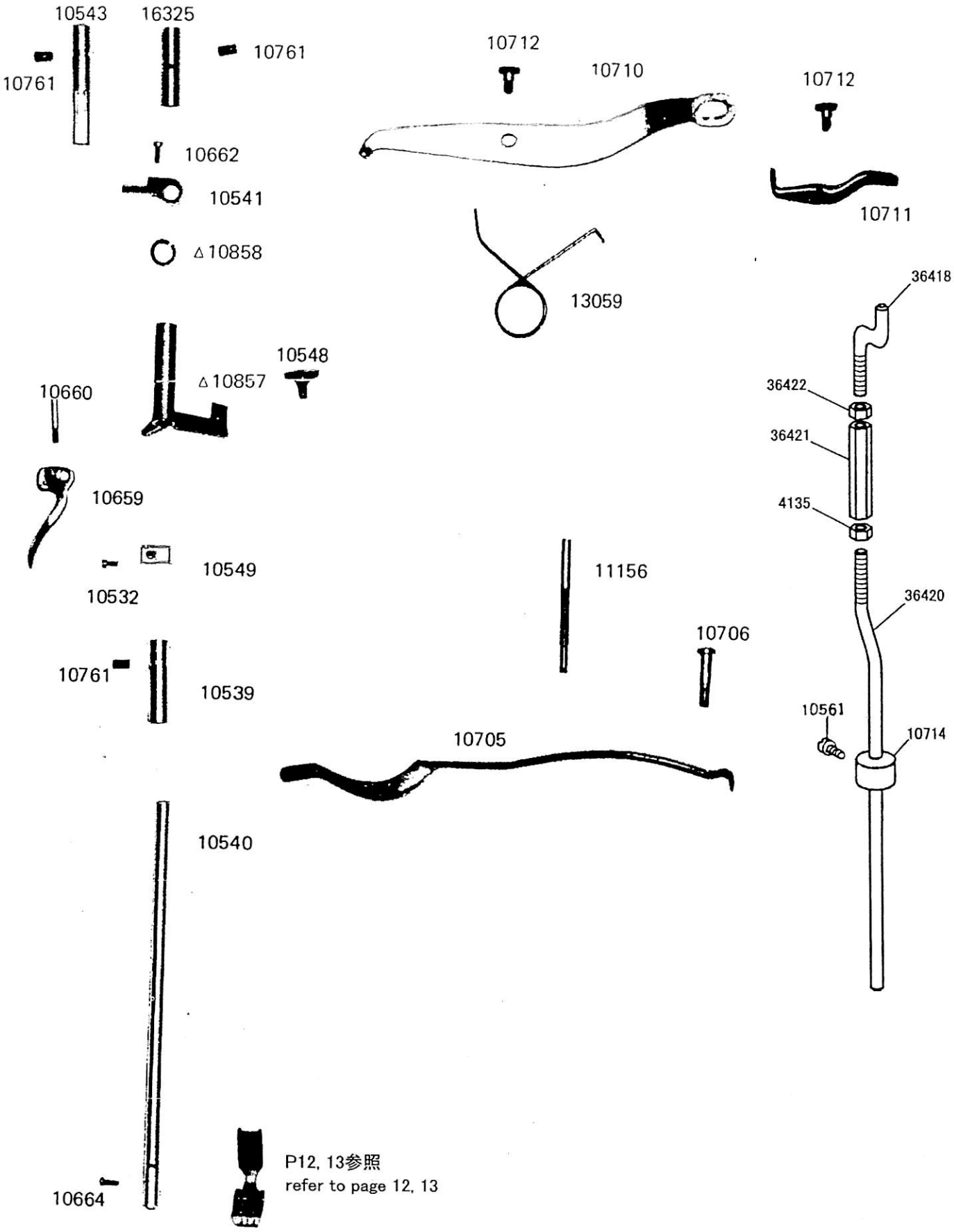

△ marked parts are not used for Model LSW-28BLK (△印は LSW-28BLK には不要

5

調子板・給油関係
THREAD GUIDE, TENSION BRACKET, OIL WICK

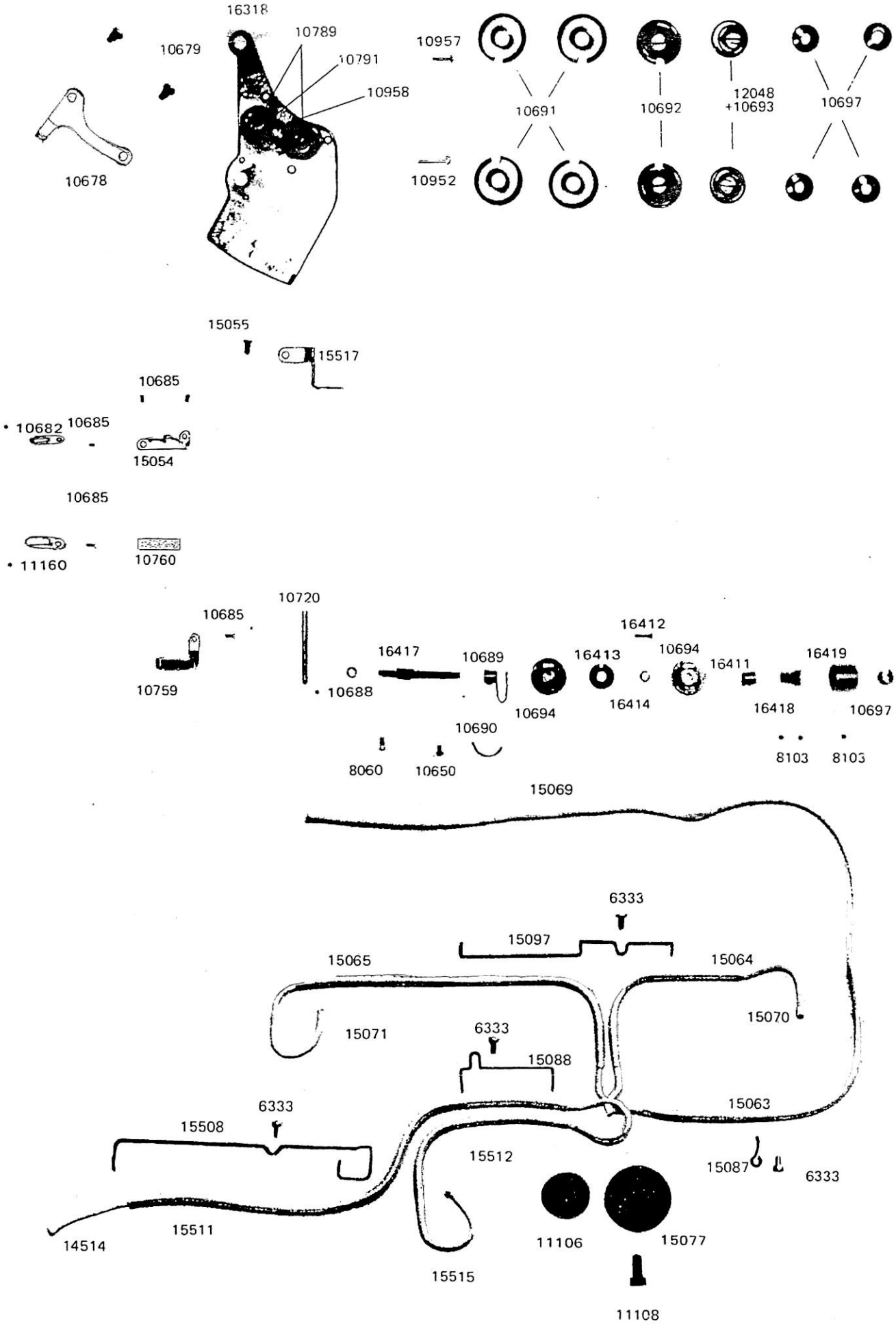

* marked parts are only for Model LTW-27BK (＊印は LTW-27BK のみ)
+ marked parts are only for Model LSW-28BLK (×印は LSW-27BLK のみ)

上板、面板、横板関連部及び角板関係
TOP COVER, FACE PLATE, SLIDE PLATE

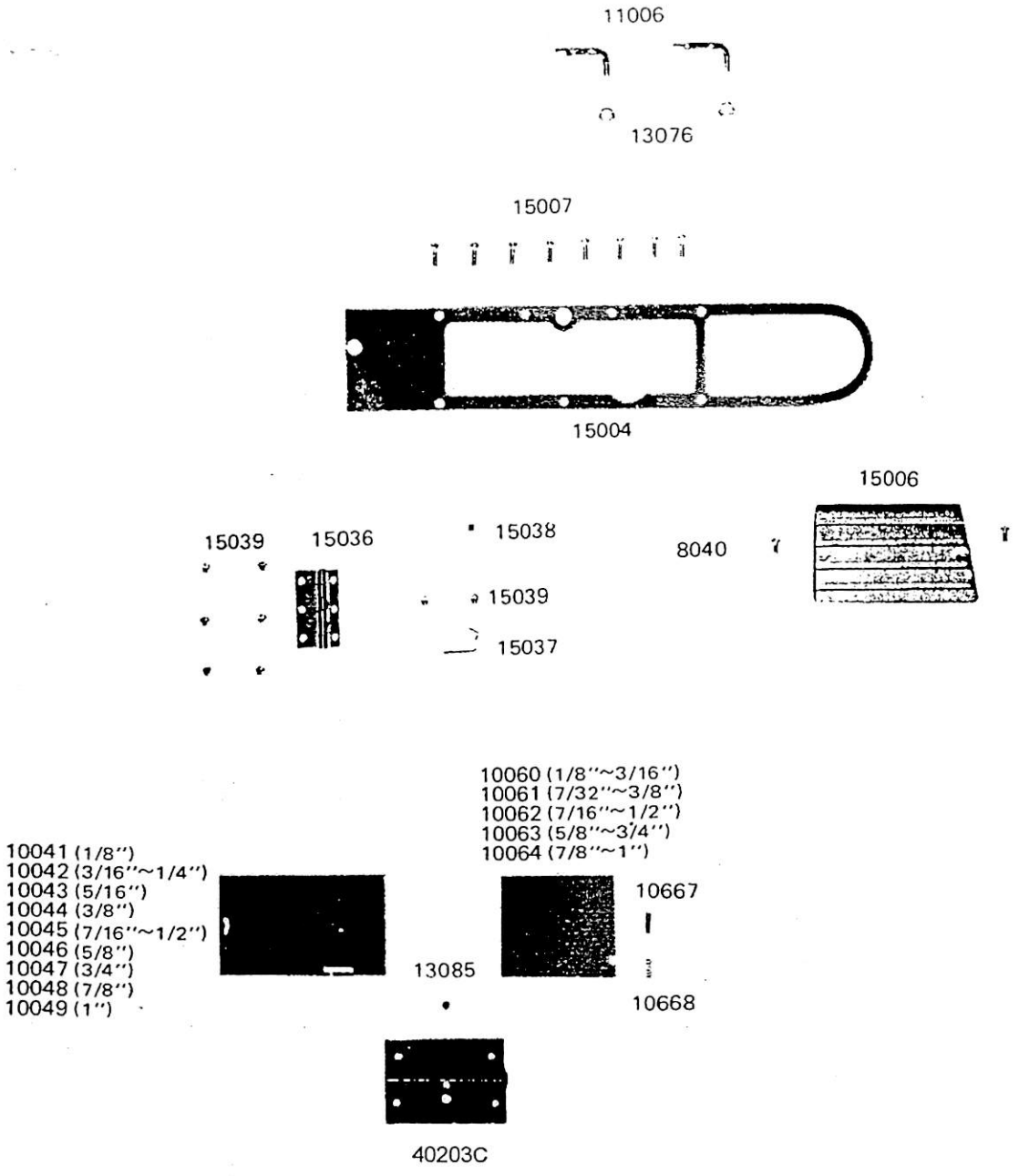

ゲージサイズ Needle gauge size	3/16″(4.8mm), 1/4″(6.4), 5/16(7.9mm), 3/8″(9.5mm)

上記以外のゲージサイズは、別途御見積りになります。(対応可能ゲージサイズは1/8″～1″)

Other needle gauges are available within 1/8″ to 1″ at extra cost.

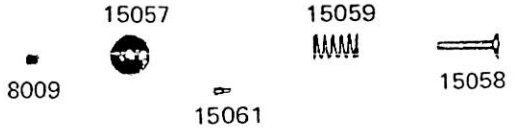

上送り竿・下送り竿関係
FEED BAR

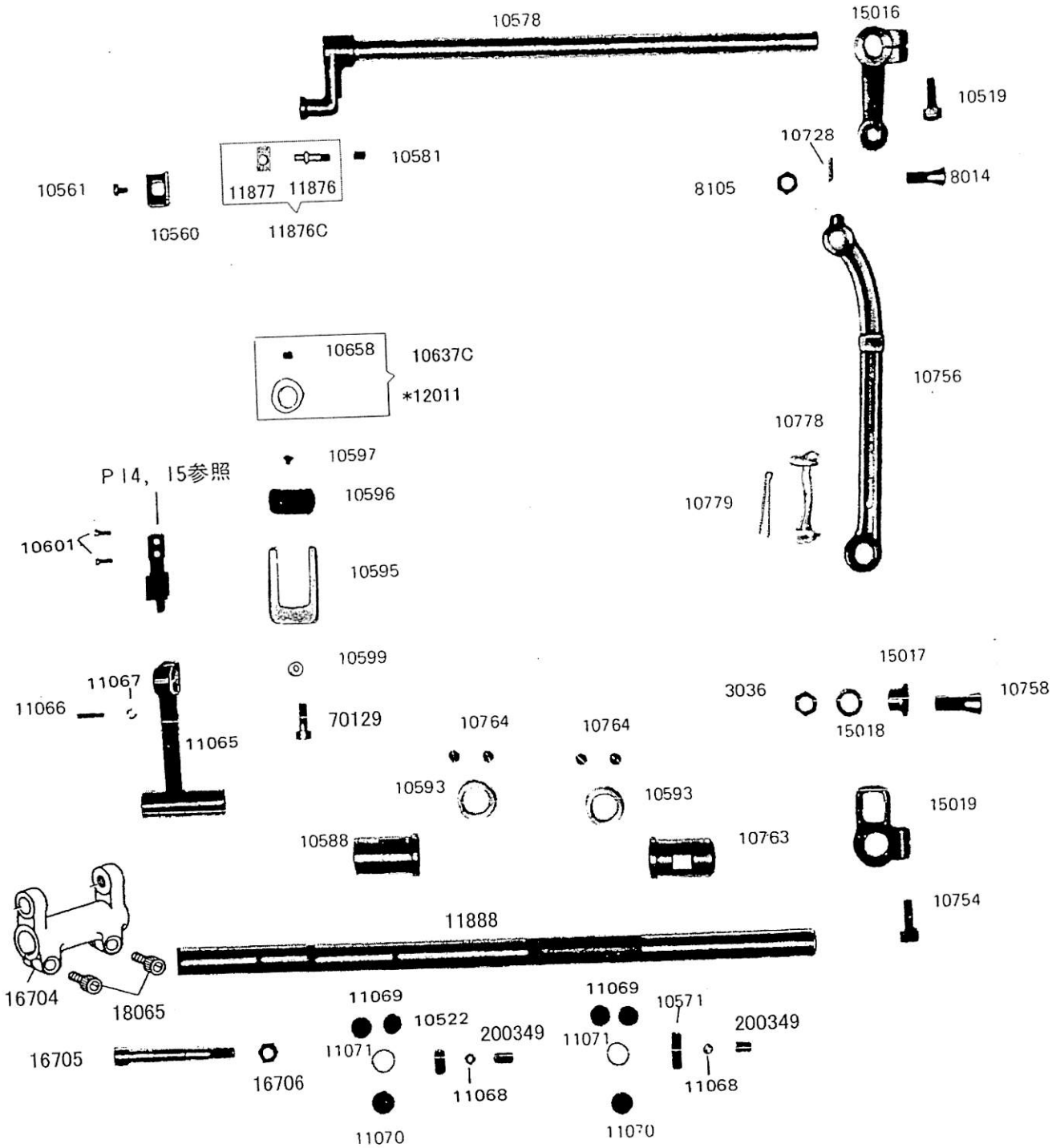

＊marked parts are only for Model LTW-27BK

(＊印は LTW-27BK のみ)

下軸関係
LOWER SHAFT

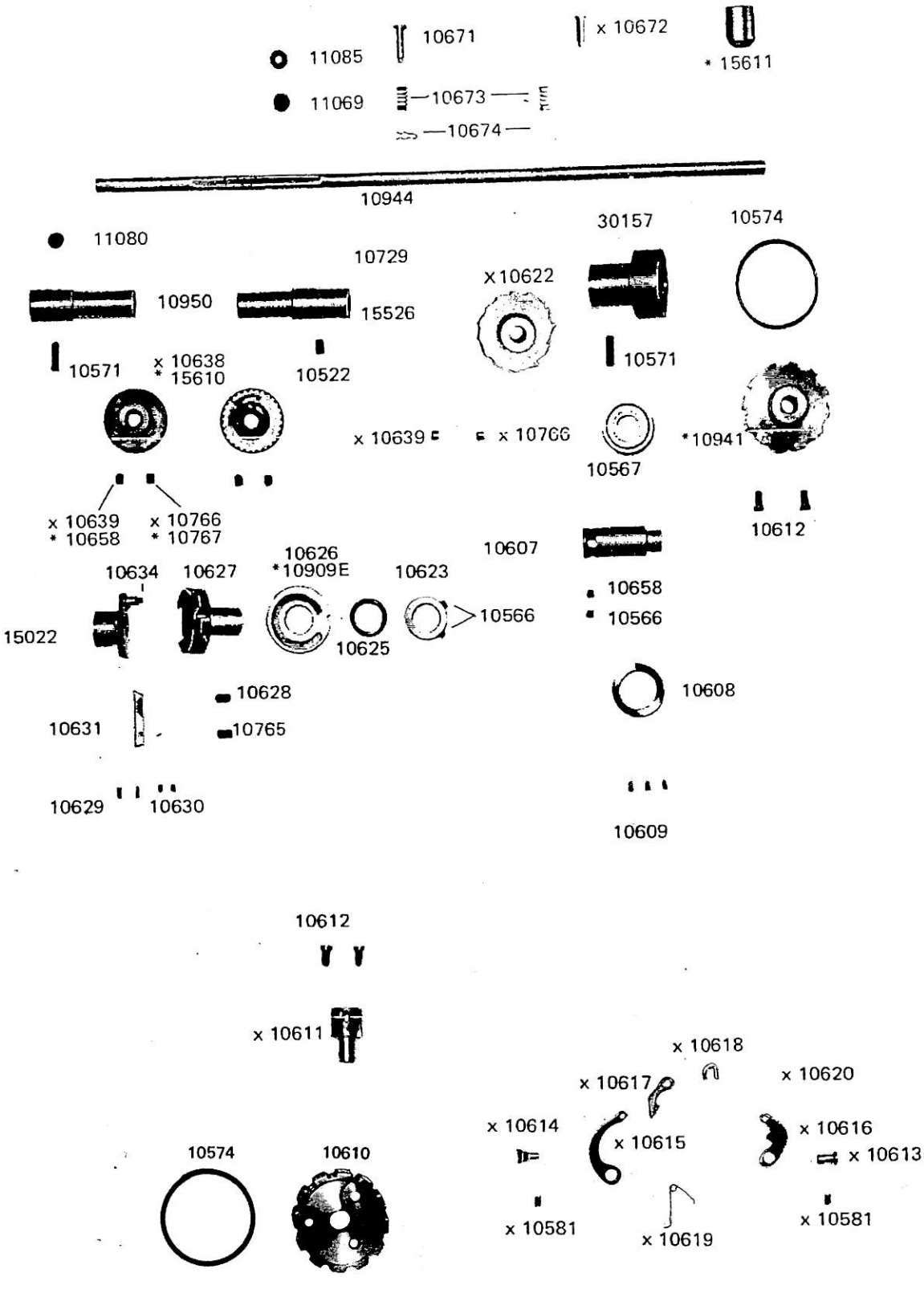

* marked parts are only for Model LTW-27BK
x marked parts are only for Model LSW-27BLK, -28BLK

(*印は LTW-27BK のみ)
(×印は LSW-27BLK, -28BLK のみ)

カマ土台関係
HOOK SADDLE

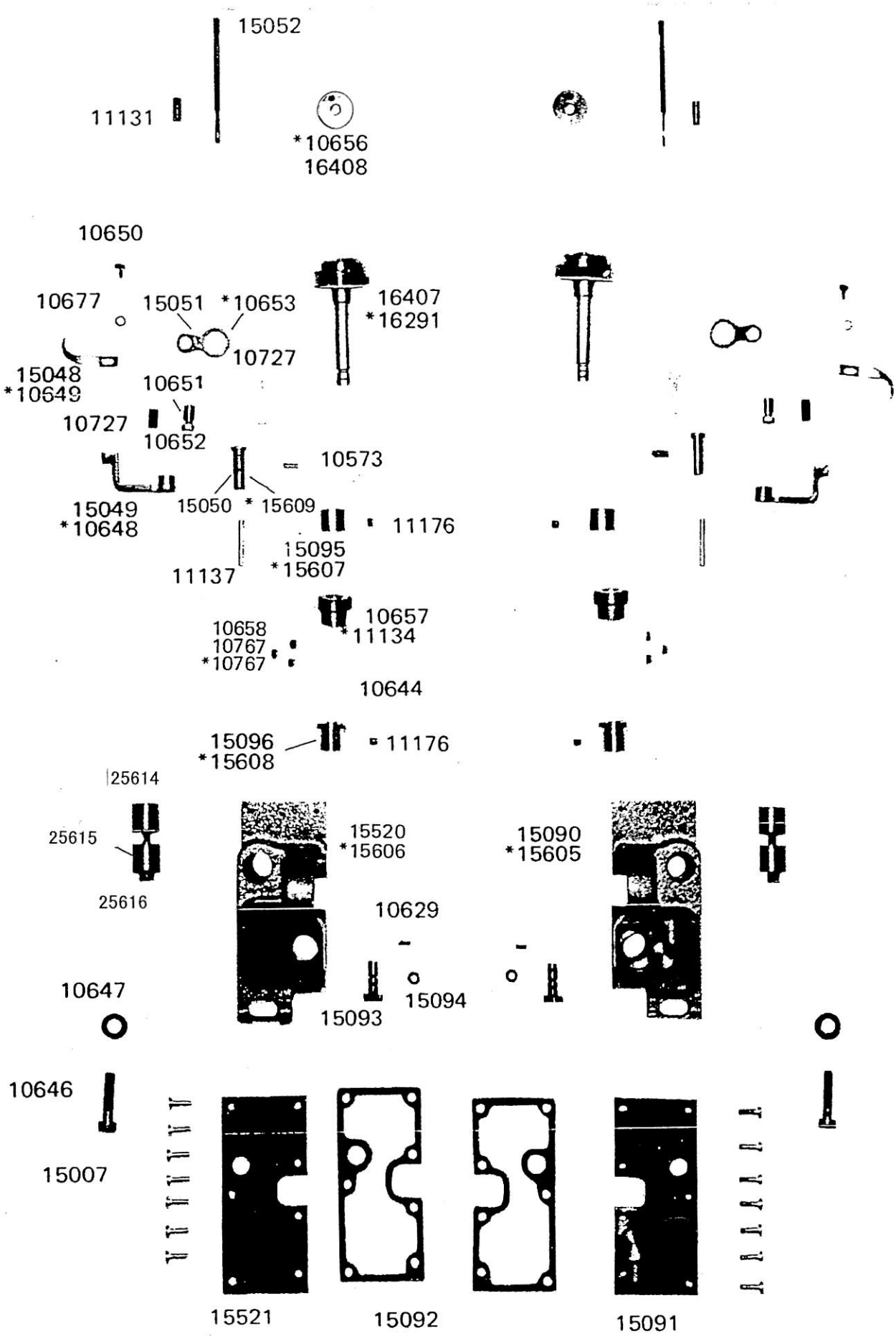

*marked parts are only for Model LTW-27BK　(*印は LTW-27BK のみ)

カマ
HOOK

HOOK FOR MODEL LTW-27BK

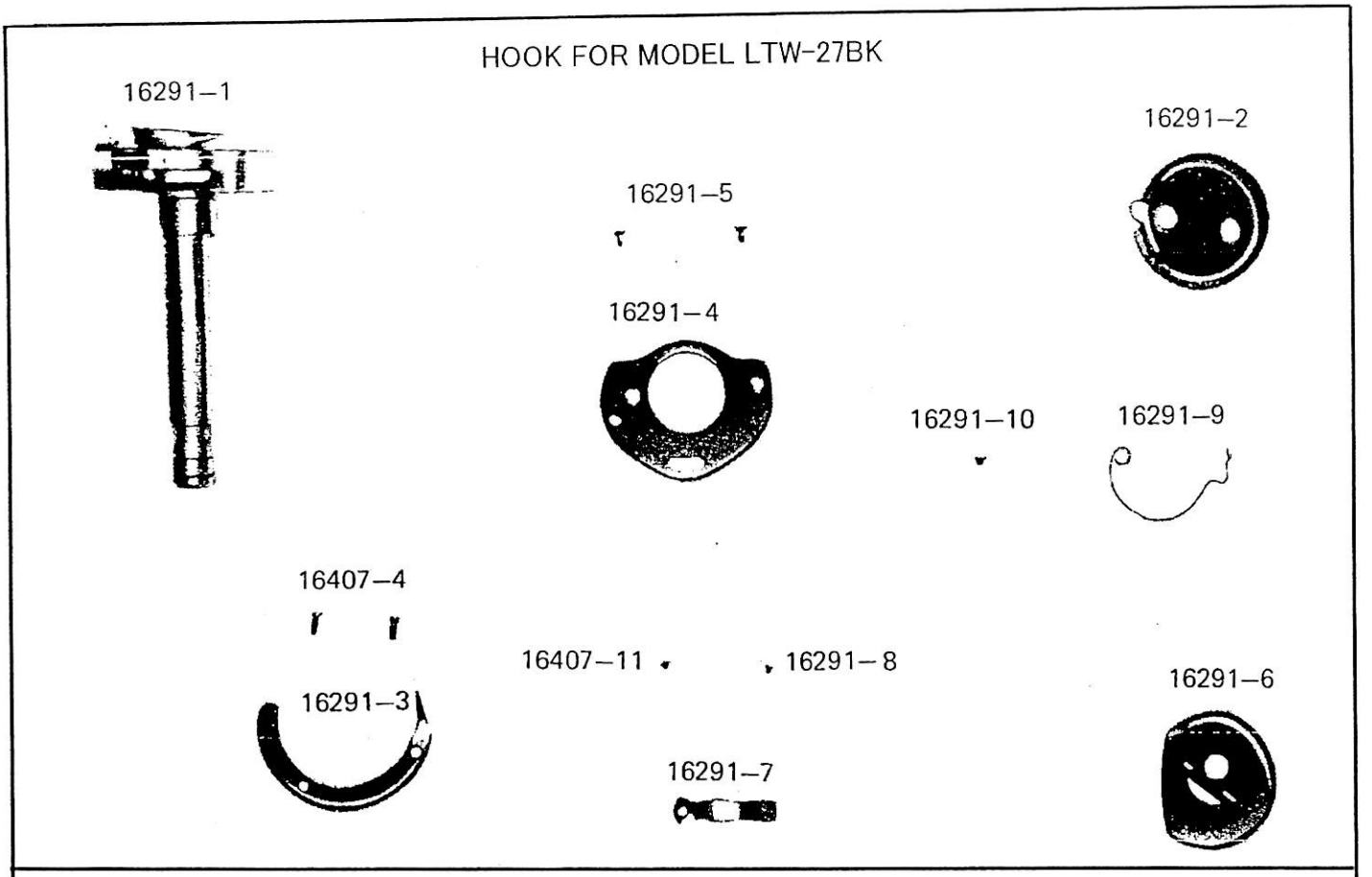

HOOK FOR MODEL LSW-27BLK, 28BLK

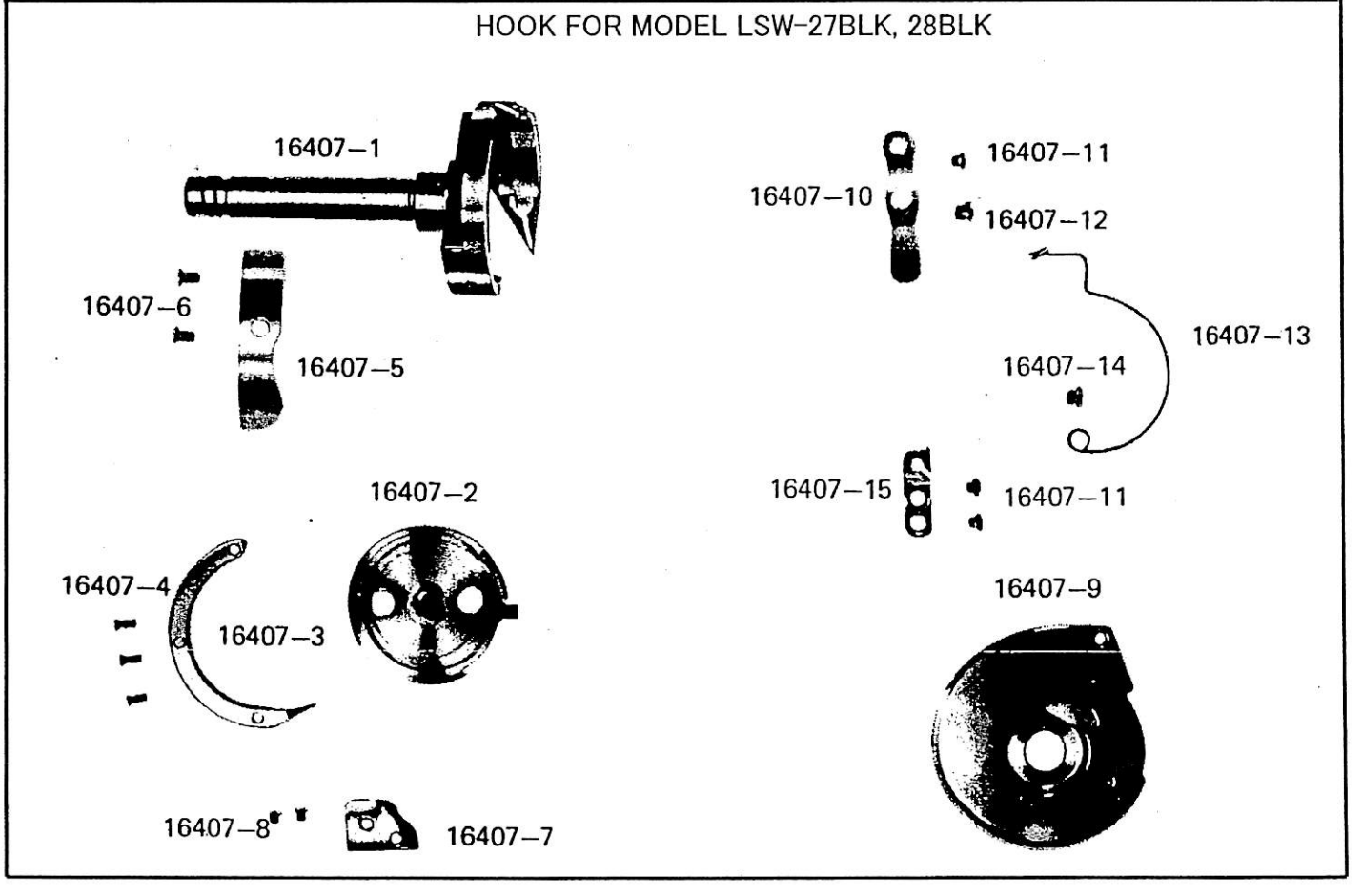

バック機構関係
REVERSE FEEDING

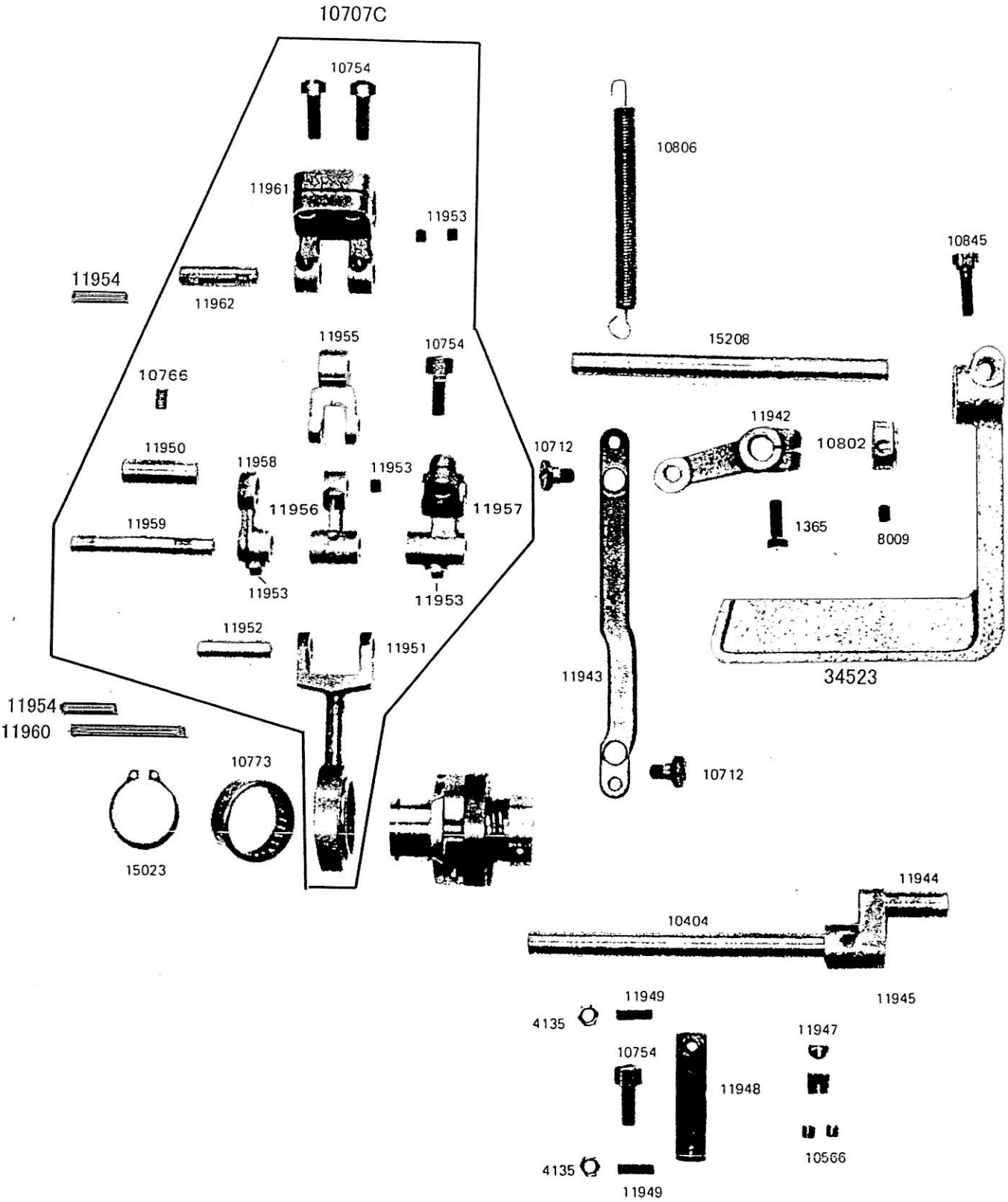

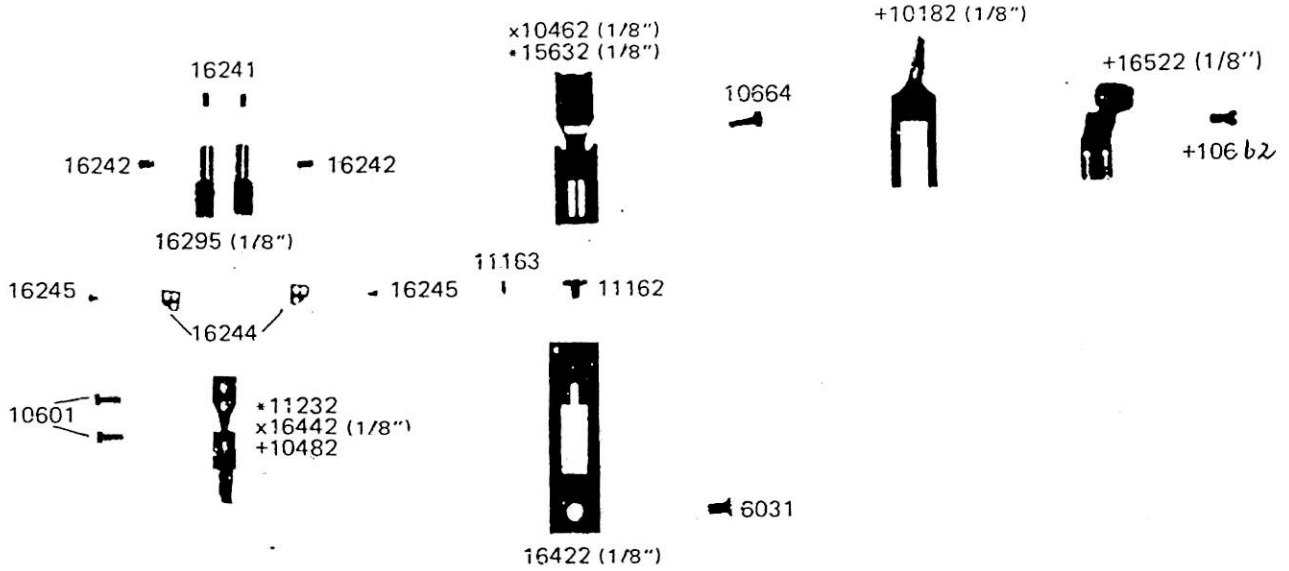

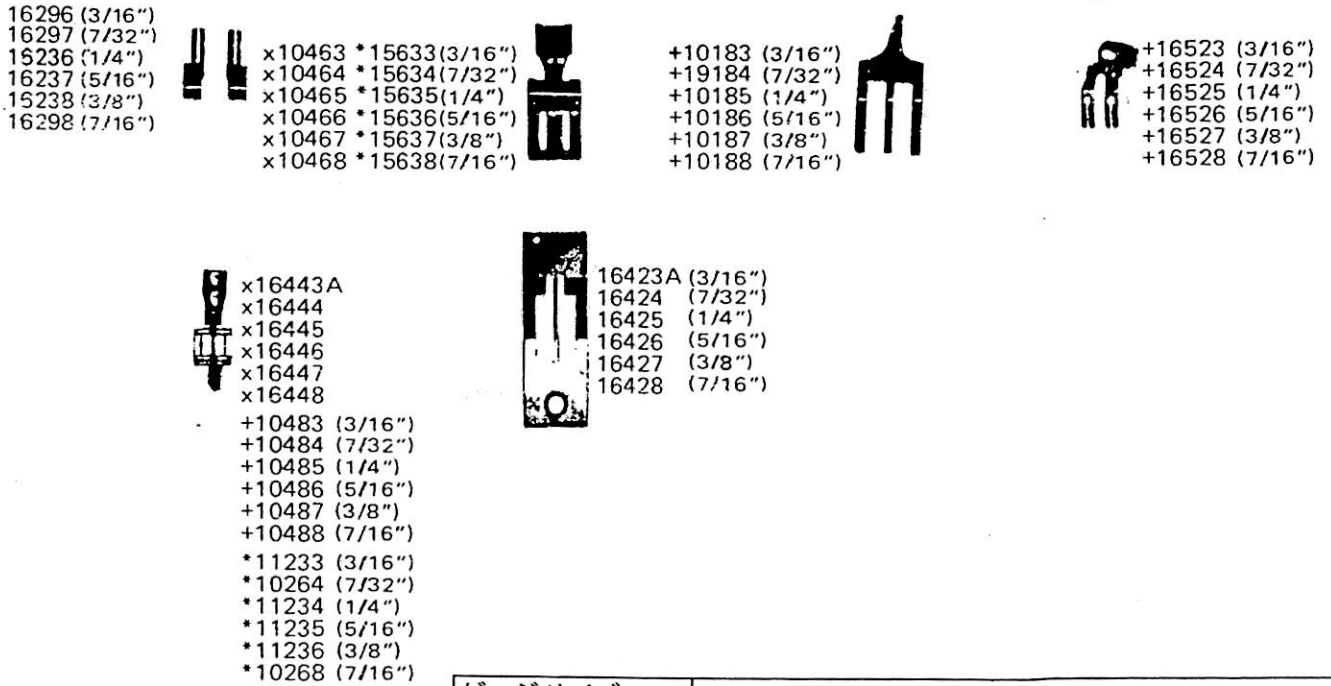

ゲージサイズ Needle gauge size	3/16″(4.8mm), 1/4″(6.4), 5/16(7.9mm), 3/8″(9.5mm)

上記以外のゲージサイズは、別途御見積りになります。(対応可能ゲージサイズは1/8″～1″

Other needle gauges are available within 1/8″ to 1″ at extra cost.

* marked parts are only for Model LTW-27BK (*は LTW-27BK のみ)
x marked parts are only for Model LSW-27BLK (x印は LSW-27BLK のみ)
+ marked parts are only for Model LSW-28BLK (+印は LSW-28BLK のみ)

ゲージ関係
GAUGE PARTS

16239 (1/2")
16302 (9/16")
16303 (5/8")
16304 (3/4")

x10469 (1/2")
x10470 (9/16")
x10471 (3/8")
x10472 (3/4")
*15639 (1/2")
*15640 (9/16")
*15641 (3/8")
*15642 (3/4")

+10189 (1/2")
+10190 (9/16")
+10191 (5/8")
+10192 (3/4")

+16529 (1/2")
+16530 (9/16")
+16531 (5/8")
+16532 (3/4")

*10269 (1/2")
*10270 (9/16")
*10271 (5/8")
*10272 (3/4")

x16449 (1/2")
x16450 (9/16")
x16451 (5/8")
x16452 (3/4")

+10489 (1/2")
+10490 (9/16")
+10491 (5/8")
+10492 (3/4")

16429 (1/2")
16430 (9/16")
16431 (5/8")
16432 (3/4")

16305 (7/8")
16306 (1")

x10473 (7/8")
x10474 (1")
*15643 (7/8")
*15644 (1")

+10193 (7/8")
+10194 (1")

+16533 (7/8")
+16534 (1")

*10273 (7/8")
*10274 (1")

x16453 (7/8")
x16454 (1")

+10493 (7/8")
+10494 (1")

16433 (7/8")
16434 (1")

ゲージサイズ Needle gauge size	3/16"(4.8mm), 1/4"(6.4), 5/16(7.9mm), 3/8"(9.5mm)

上記以外のゲージサイズは、別途御見積りになります。(対応可能ゲージサイズは1/8"～1")

Other needle gauges are available within 1/8" to 1" at extra cost.

* marked parts are only for Model LTW-27BK (*印は LTW-27BK のみ)
x marked parts are only for Model LSW-27BLK (×印は LSW-27BLK のみ)
+ marked parts are only for Model LSW-28BLK (+印は LSW-28BLK のみ)

LSW-28BLK 専用部品
ADDITIONAL SPECIAL PARTS FOR LSW-28BLK

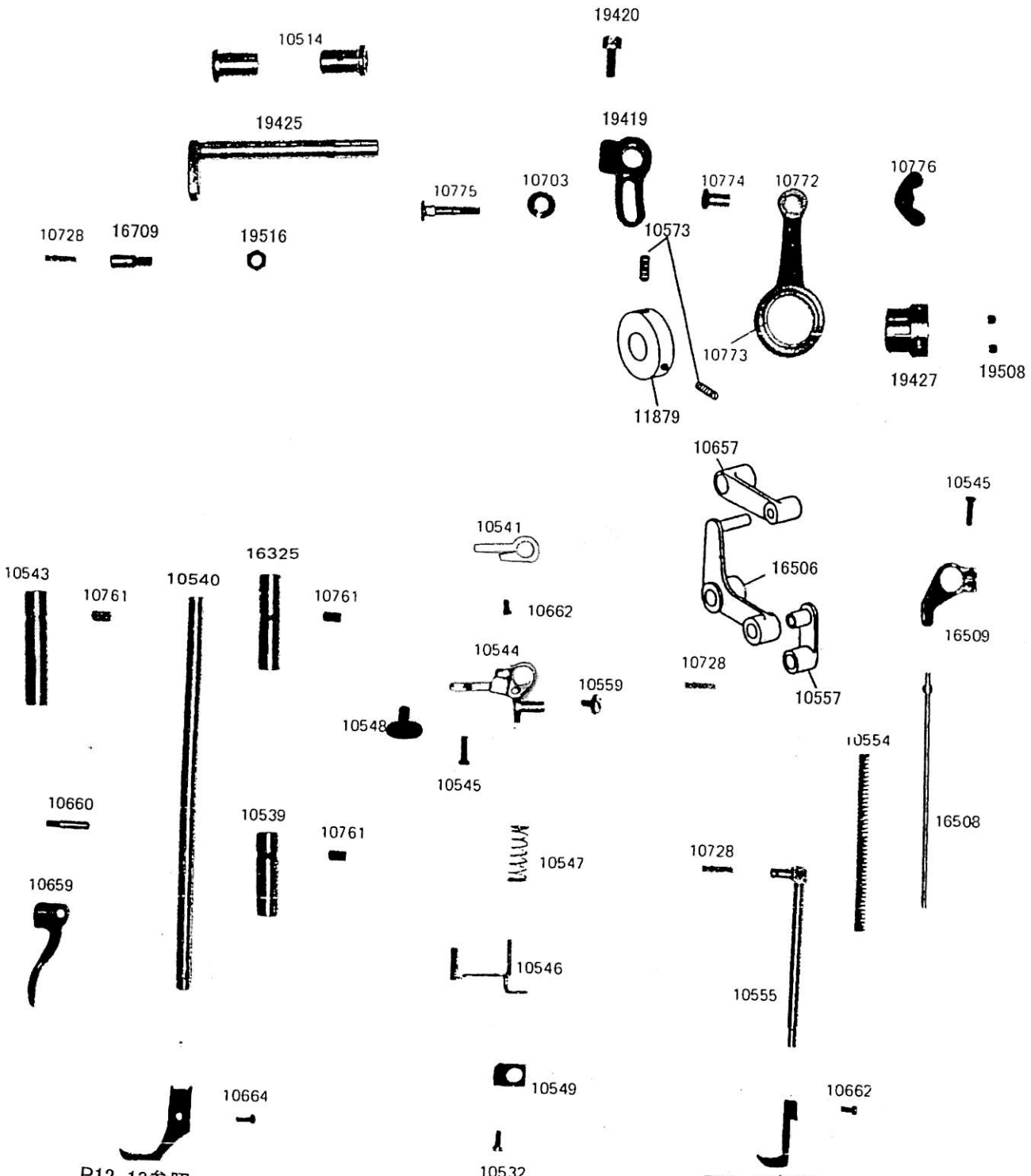

附属関係
ACCESSORIES

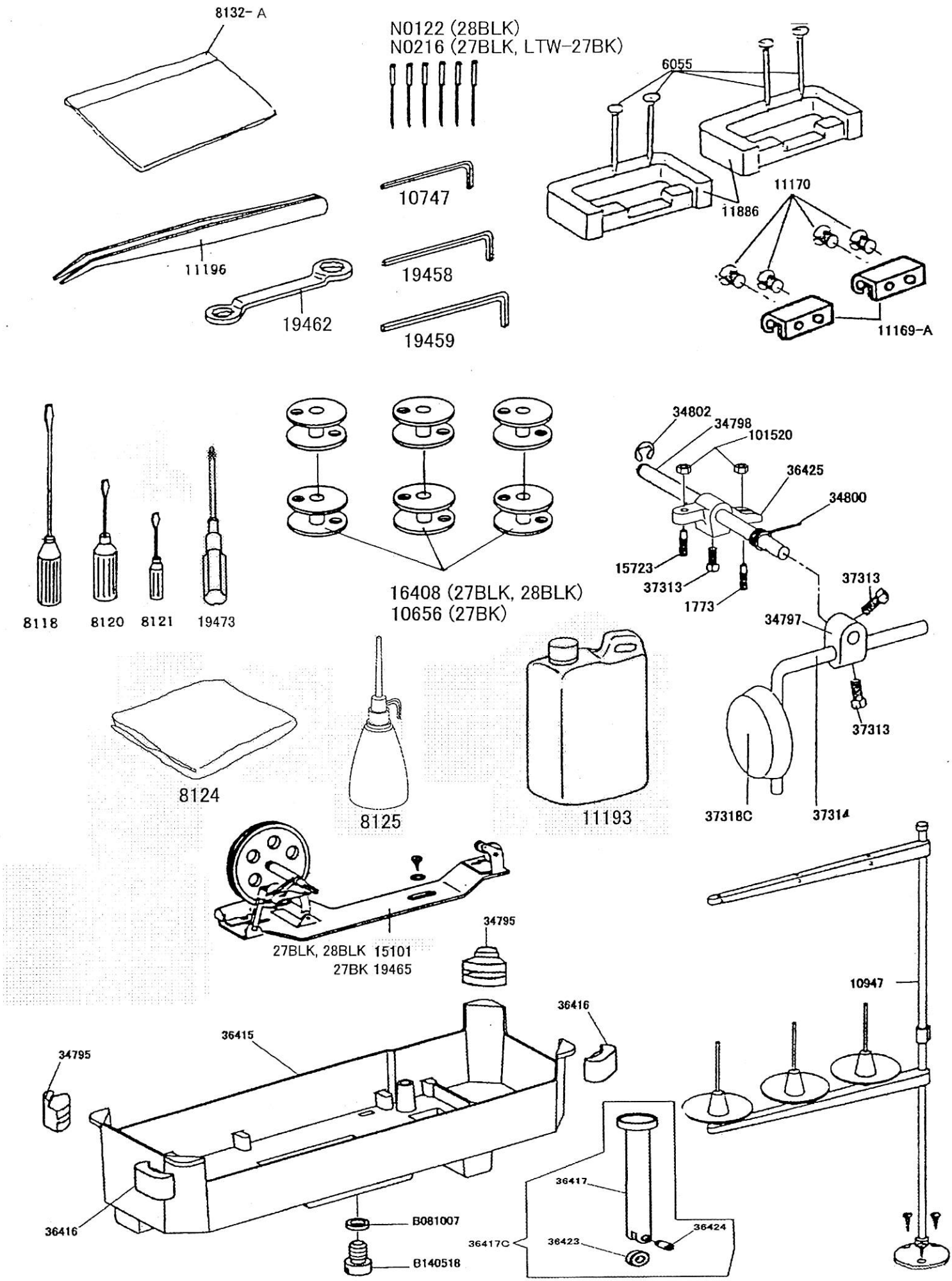

ベルトガード関係
BELT GUARD

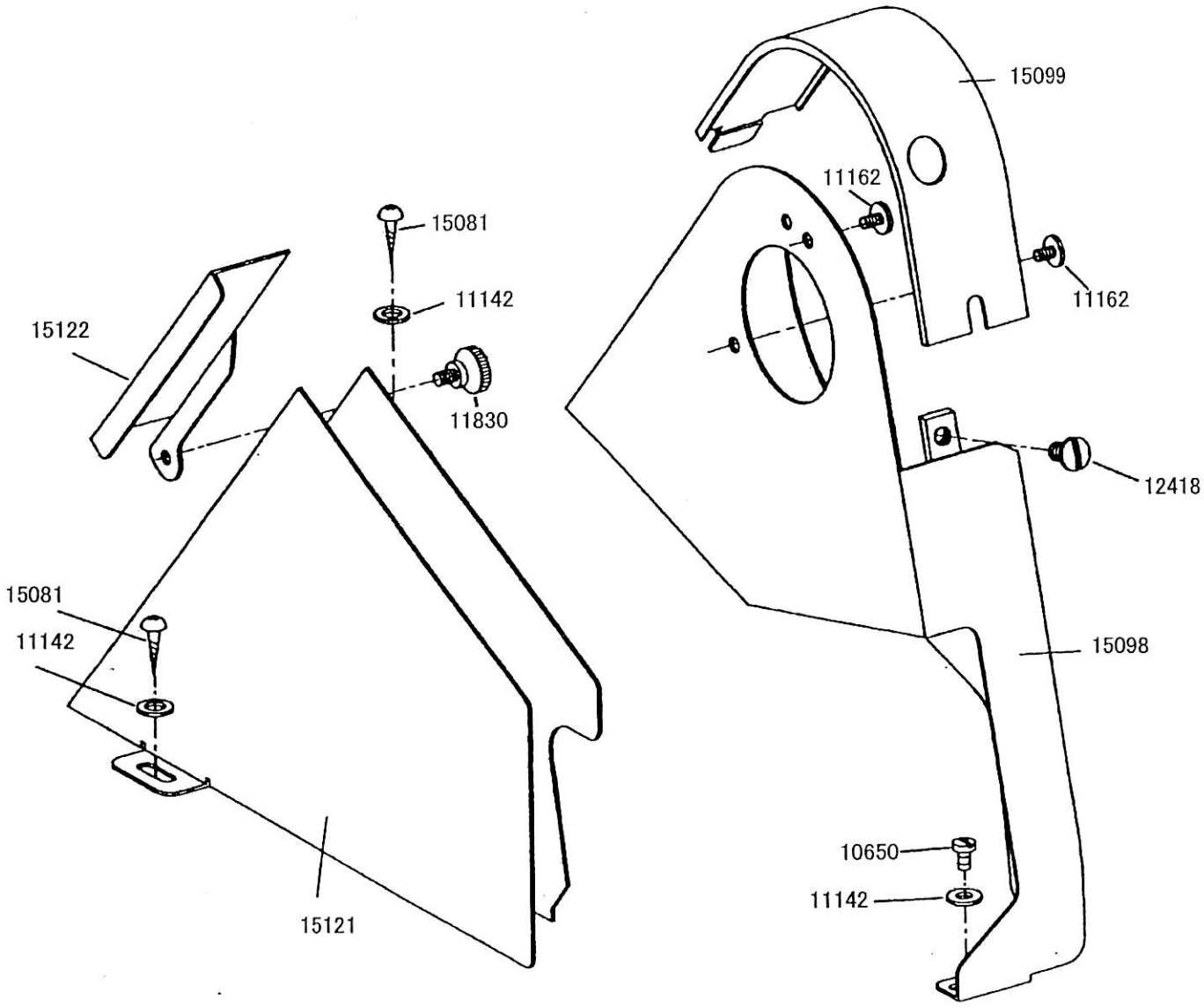

SEIKO SEWING MACHINE CO., LTD.
2-13-6 Sakaecho, Funabashi-shi Chiba Prefecture, 273-0018, Japan
TEL: 81-47-420-3561 (Overseas dept.)
FAX: 81-47-420-3560
E-mail: export@seiko-sewing.co.jp
http://www.seiko-sewing.co.jp./

Parts No. PB25000(0810)