SEIKO

パーツリスト
PARTS LIST

LD シリーズ
LD Series

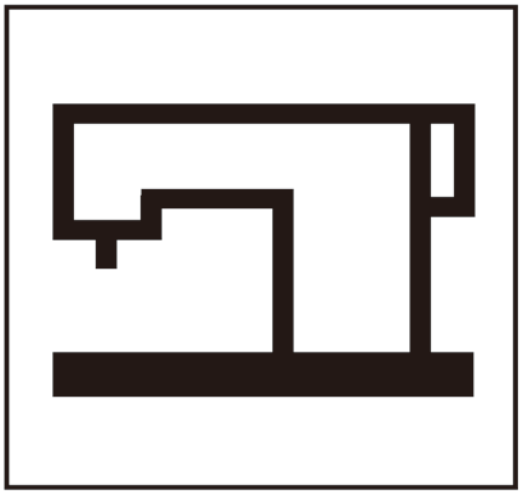

SEIKO SEWING MACHINE CO.,LTD.

目次
CONTENTS

	Page
上軸、上送り,針棒関係 ARM SHAFT, UPPER FEED DRIVING, NEEDLE BAR group	1, 2
横軸、押え上げ機構関係 LIFTING ROCK SHAFT, FOOT LIFTER group	3, 4
上糸調子セット関係 NEEDLE THREAD TENSION group	5, 6
ベッド上板、給油機構関係 BED PLATE, OILING group	7, 8
下軸、下送り関係 BED SHAFT, FEED DRIVING group	9, 10
ルーパー、糸引き関係 LOOPER, SPREADER group	11, 12
油受け、膝上げ関係 OIL TANK, KNEE LIFTER group	13, 14
ベルトガード関係 BELT GUARD	15
自動押え上げ (FL) FOOT AIR LIFTER (MODLE LD-FL)	16
付属品関係 ACCESSORIES	17, 18
専用部品及びゲージ部品 SPECIFIC PARTS, GAUGE PARTS	19, 20
プーラー機構 (R) PULLER MECHANISM (MODLE LD-R)	21

上軸、上送り、針棒関係
ARM SHAFT, UPPER FEED DRIVING, NEEDLE BAR group

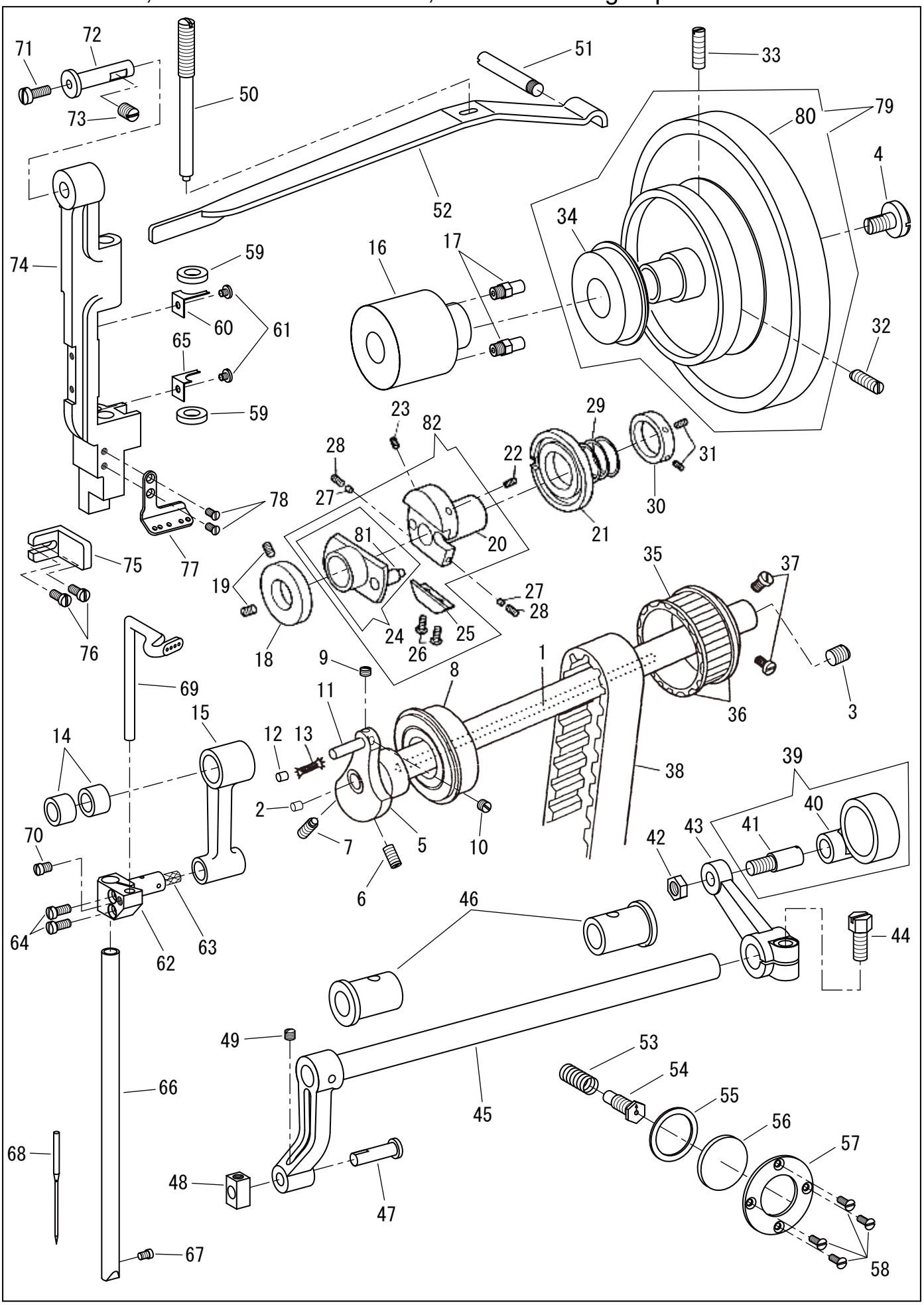

上軸、上送り、針棒関係
ARM SHAFT, UPPER FEED DRIVING, NEEDLE BAR group

No	部品番号 PARTS No	-7・-8	-27・-28	員数 QTY	品名	DESCRIPTION
1	20066	*	*	1	上軸	ARM SHAFT
2	20067	*	*	1	上軸油ゴム栓	COVER HINGE (UPPER)
3	6042	*	*	1	上軸油留めねじ	SCREW 5/16X24 L=9
4	6047	*	*	1	プーリー押しねじ	SCREW SM5/16X24
5	20070	*	*	1	クランクモーションカム	NEEDLE BAR CRANK
6	10522	*	*	1	カム止(B)	SCREW 6.75X24 L=14
7	10521	*	*	1	カム止(A)	SCREW 6.75X24 L=20
8	20069	*	*	1	上軸ベアリング(前)	ARM SHAFT BEARING (FRONT)
9	10764	*	*	1	針棒クランクピン止(B)	SCREW (B) 6.75X24 L=4.5
10	10524	*	*	1	針棒クランクピン止(A)	SCREW (A) 6.75X24 L=6.5
11	20106	*	*	1	針棒クランクピン	NEEDLE BAR CONNECTING CRANK STUD
12	11068	*	*	1	針棒クランクピンライナー	LINER
13	10726	*	*	1	針棒クランクピン油芯	OIL WICK 6x6x45
14	20105-A	*	*	2	針棒クランクベアリング	NEEDLE BAR CONNECTING LINK BEARING
15	20104	*	*	1	針棒クランク	NEEDLE BAR CONNECTING CRANK
16	20068	*	*	1	上軸中間メタル	ARM SHAFT BUSHING (MIDLE)
17	20074	*	*	2	ビニールパイプホルダー	VINYL TUBE HOLDER
18	20077	*	*	1	上送りロッド振れ止カラー	COLLAR
19	10581	*	*	2	上送りロッド振れ止カラーねじ	SCREW 7/32X32 L=7
20	20075	*	*	1	上送りカム土台	UPPER FEED DRIVING FLANGE
21	20076	*	*	1	渦巻カム(上)	ADJUSTING DISC (UPPER)
22	11093	*	*	1	送りカム土台止(A) 丸先	SCREW 3/16X32 L=10.5
23	11094	*	*	1	送りカム土台止(B) 平先	SCREW 3/16X32 L=10.5
24	11090	*	*	1	送りカム	FEED DRIVING CAM W/PIN
25	11095	*	*	1	カム調節板	ECCENTRIC FRICTION GIB
26	11096	*	*	2	カム調節板止	SCREW 3/16X40 L=11
27	11097	*	*	2	送りカム土台ライナー	SCREW PACKING (BRASS)
28	2067	*	*	2	カム調節板決めねじ	SET SCREW 11/64X40 L=6
29	11099	*	*	1	押しリングスプリング	ADJUSTING DISC SPRING
30	11100	*	*	1	押しリング	SPRING PRESSER COLLAR
31	10566	*	*	2	押しリング止	SCREW 1/4X32 L=5.5
32	10576	*	*	1	プーリー止(A) 丸先	SCREW 15/64X28 L=21
33	10579	*	*	1	プーリー止(B) 平先	SCREW 15/64X28 L=20
34	11031	*	*	1	上軸後ベアリング	ARM SHAFT BEARING
35	20078	*	*	1	上ベルトプーリー	CONNECTING BELT PULLEY
36	10574	*	*	2	プーリーリング	PULLEY SPRING FLANGE
37	10612	*	*	2	上ベルトプーリー止	SCREW 1/4X32 L=10.5
38	20079	*	*	1	タイミングベルト	ARM SHAFT CONNECTING BELT
39	20093C	*	*	1	上送りロッド(組)	UPPER DRIVING CONNECTION COMPLETE
40	20093	*	*	1	上送りロッド	UPPER NEEDLE BAR ROCK FRAME DRIVING CONNECTION
41	20284	*	*	1	上送りロッドピンねじ	HINGE STUD
42	8105	*	*	1	上送りロッドピンねじナット	NUT 9/32X28
43	20094	*	*	1	連結	ROCK FRAME SHAFT CRANK
44	10754	*	*	1	連結締ねじ	SCREW 6.75X24 L=16
45	20091	*	*	1	上送り竿	NEEDLE BAR ROCK FRAME CRANK SHAFT
46	20092	*	*	2	上送り竿メタル	BUSHING
47	20096	*	*	1	角玉ピン	NEEDLE BAR ROCK FRAME SLIDE BLOCK STUD
48	20095	*	*	1	角玉	NEEDLE BAR ROCK FRAME SLIDE BLOCK
49	13085	*	*	1	角玉ピン止	SCREW 13/64X32 L=4.3
50	20143	*	*	1	大板ばね調節ねじ	REGULATING SCREW
51	20142	*	*	1	大板ばね受けピン	REGULATING PIN
52	20141	*	*	1	押え棒大板ばね	PRESSER BAR FLAT SPRING
53	12383	*	*	1	油調節ピンねじスプリング	LOCKING PLUNGER SPRING
54	20164	*	*	1	油調節ピンねじ	OIL CONTROL SCREW
55	20162	*	*	1	パッキン	OIL SEAL PACKING
56	20161	*	*	1	油窓	OIL LEVEL INDICATOR
57	20163	*	*	1	油窓押え板	PRESSER PLATE
58	11044	*	*	4	油窓押え板止	SCREW 1/8X40 L=9
59	20110	*	*	2	針棒土台フェルト	OILING FELT
60	20111	*	*	1	フェルト押え(上)	FELT HOLDER (UPPER)
61	10597	*	*	1	フェルト押え止	SCREW 1/8X40 L=3.3
62	20107	*	*	1	針棒抱き	NEEDLE BAR CONNECTING STUD
63	10726	*	*	1	針棒抱き油芯	OIL WICK 6x6 L=50
64	10532	*	*	2	針棒抱き締ねじ	SCREW 5/32X40 L=9
65	20112	*	*	1	フェルト押え(下)	FELT HOLDER (LOWER)
66	20101	*	-	1	針棒(一本針用)	NEEDLE BAR
66	20500	-	*	1	針棒(二本針用)	NEEDLE BAR
67	10535	*	*	1・2	針止(一・二本針用)	SCREW 3.4X36 L=4.5
67	8103	-	-	3	針止(三本針以上)	SCREW 11/64X40 L=3.5
68	20115	*	*	1・2	針(DVX59.#22)	NEEDLE DVx59 #22
69	20108	*	*	1	上糸天秤	NEEDLE THREAD GUIDE
70	8042	*	*	1	上糸天秤止	SCREW 11/64X40 L=5
71	6025	*	*	1	中押え棒油芯止	SCREW 11/64X40 L=12
72	11875	*	*	1	針棒土台ピン	NEEDLE BAR ROCK FRAME STRAIGHT STUD
73	10525	*	*	1	針棒土台ピン止	SCREW 6.75X24 L=9
74	20100	-8,MODEL		1	針棒土台(8型)	NEEDLE BAR ROCK FRAME (TYPE 8)
74	21132	-7,MODEL		1	針棒土台(7型)	NEEDLE BAR ROCK FRAME (TYPE 7)
75	20113	*	*	1	イケール	POSITION BRACKET
76	10532	*	*	2	イケール止	SCREW 5/32X40 L=9
77	20109	*	*	1	針棒土台糸掛	THREAD GUIDE
78	10685	*	*	2	針棒土台糸掛止	SCREW 3.4X36 L=6.5
79	20085C	*	*	1	プーリー(組)	PULLEY COMPLETE
80	20085	*	*	1	プーリー	PULLEY
81	10634	*	*	1	送りカシメピン	FEED DRIVING CAM PIN
82	20075C	*	*	1	上送りカム土台、送りカム(組)	FEED DRIVING FLANGE COMPLETE

横軸、押え上げ機構関係
LIFTING ROCK SHAFT, FOOT LIFTER group

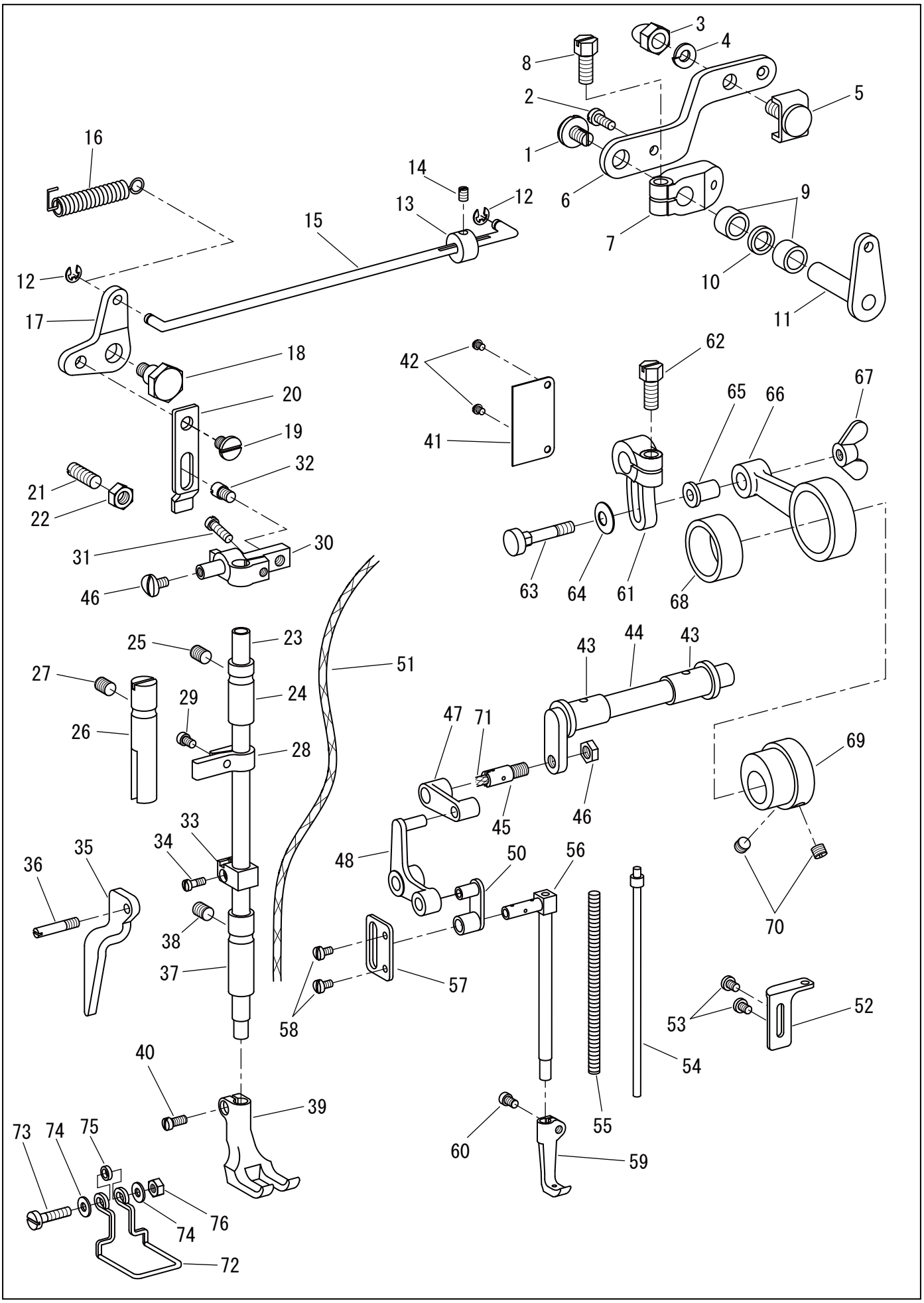

横軸、押え上げ機構関係
LIFTING ROCK SHAFT,FOOT LIFTER group

No	部品番号 PARTS No	-8・28	-7・-27	員数 QTY	品名	DESCRIPTION
1	10577	*	*	1	弓押しねじ	SCREW 6.75X24 L=11
2	6025	*	*	1	弓止ねじ	SCREW 11/64X40 L=12
3	20190	*	*	1	押え袋ナット	CAP NUT
4	20191	*	*	1	袋ナットワッシャー	SPRING WASHER
5	20189	*	*	1	ロープ押え	WIRE ROPE CLASP
6	20175	*	*	1	押え上げ弓	FOOT LIFTER LEVER
7	20176	*	*	1	押え上げ弓台	BRACKET
8	10754	*	*	1	押え上げ弓台締ねじ	SCREW 6.75X24 L=16
9	20179	*	*	2	弓軸ベアリング	NEEDLE BEARING
10	20180	*	*	1	弓軸シール	OIL SEAL
11	20177	*	*	1	押え上げ弓軸	FOOT LIFTER LEVER SHAFT
12	4839	*	*	2	連結棒止メ輪	E RING
13	20151	*	*	1	連結棒カラー	COLLAR
14	2067	*	*	1	連結棒カラー止	SET SCREW 11/64X40 L=6
15	20181	*	*	1	弓連結棒	FOOT LIFTER LEVER ROD
16	20184	*	*	1	引きバネ	FOOT LIFTER LEVER SPRING
17	20144	*	*	1	押え上げ連結	FOOT LIFTER BELL CRANK
18	20146	*	*	1	連結段ねじ	HINGE SCREW 6.75X24
19	20149	*	*	1	押え棒抱き連結段ねじ	HINGE SCREW 1/4X32
20	20183	*	*	1	押え上げストッパー	FOOT LIFTER LIFTING LINK
21	10571	*	*	1	ストッパーねじ	SCREW 6.75X24 L=20
22	10636	*	*	1	ストッパーナット	NUT 6.75X24
23	20121	*	*	1	押え棒	PRESSER BAR
24	10538	*	*	1	押え棒上メタル	PRESSER BAR BUSHING (UPPER)
25	10522	*	*	1	押え棒上メタル止	SCREW 6.75X24 L=14
26	10543	*	*	1	案内棒	PRESSER BAR POSITION GUIDE
27	10522	*	*	1	案内棒止	SCREW 6.75X24 L=14
28	10541	*	*	1	押え棒案内	POSITION GUIDE BRACKET
29	10532	*	*	1	押え棒案内締ねじ	SCREW 5/32X40 L=9.0
30	20122	*	*	1	押え棒抱き	PRESSER BAR LIFTING BRACKET
31	10545	*	*	1	押え棒抱き締ねじ	SCREW 11/64X32 L=14
32	20148	*	*	1	押え棒抱き連結ピンねじ	LIFTING PIN
33	13360	*	*	1	押え棒抱きリング	PRESSER BAR SPRING BRACKET
34	13365	*	*	1	押え棒抱きリング締ねじ	SCREW M4X0.7 L=9
35	20120	*	*	1	押え上げレバー	PRESSER BAR LIFTING LEVER
36	10660	*	*	1	レバーピンねじ	LIFTING LEVER SCREW 4.5X32
37	10539-A	*	*	1	押え棒下メタル	PRESSER BAR BUSHING (LOWER)
38	10761	*	*	1	押え棒下メタル止	SCREW 6.75X24 L=11
39	20130	-8,MODEL		1	外押え	LIFTING PRESSER FOOT
40	15055	*	*	1	外押え締ねじ	SCREW 11/64X32 L=9
41	20062	*	-	1	アーム横カバー	ARM SIDE COVER
42	8111	*	-	2	アーム横カバー止	SCREW 1/8X44 L=3.6
43	10514	*	-	2	横軸メタル	LIFTING ROCK SHAFT BUSHING
44	19425	*	-	1	横軸	LIFTING ROCK SHAFT
45	16709	*	-	1	横軸ピンねじ	SCREW 1/4X28
46	19516	*	-	1	横軸ピンねじナット	NUT 1/4X28
47	20125	*	-	1	くの字連結(大)	LIFTING BELL CRANK LINK
48	20123	*	-	1	くの字	LIFTING BELL CRANK
49	18417	*	-	1	くの字止	SCREW 4.5X32 L=8
50	20124	*	-	1	くの字連結(小)	PRESSER BAR CONNECTING LINK
51	20133	*	-	1	中押え棒油芯	OIL WICK 6X6 L=350
52	20128	*	-	1	スプリング棒受け板	EXTENSION STOPPER
53	10650	*	-	2	スプリング棒受け板止	SCREW 3.4X36 L=6
54	20127	*	-	1	中押えスプリング棒	PRESSER BAR EXTENSION
55	10554	*	-	1	中押えスプリング	VIBRATING PRESSER BAR SPRING
56	20126	*	-	1	中押え棒	VIBRATING PRESSER BAR
57	20132	*	-	1	中押え棒振れ止板	VIBRATING PRESSER BAR GUIDE
58	10650	*	-	2	中押え棒振れ止板止	SCREW 3.4X36 L=6
59	20129	-8,MODEL		1	中押え	VIBRATING PRESSER FOOT
60	10662	*	-	1	中押え締ねじ	SCREW 5/32X40 L=6.5
61	20136	*	-	1	上下カム連結だま	LIFTING ECCENTRIC CONNECTING CRANK
62	10754	*	-	1	上下カム連結だま締ねじ	SCREW 6.75X24 L=16
63	10775	*	-	1	上連結ロッド段ねじ	SCREW 7/32X32
64	10703	*	-	1	上連結ロッド段ねじワッシャー	ARM CAP SCREW WASHER
65	10774	*	-	1	上連結ロッドパイプ	LIFTING ECCENTRIC CONNECTION COLLAR
66	20072	*	-	1	上連結ロッド	LIFTING ECCENTRIC CONNECTION
67	10776	*	-	1	上連結ロッド蝶ナット	WING NUT
68	20073	*	-	1	上連結ロッドベアリング	NEEDLE BEARING
69	20071	*	-	1	中押え上下カム	LIFTING ECCENTRIC
70	10566	*	-	2	中押え上下カム止	SCREW 1/4X32 L=5.5
71	10728	*	-	1	横軸ピンねじ油芯	OIL WICK 6X6 L=20
72	20504-04			1	フインガーガード	FINGER GUARD
73	20195			1	フインガーガード止	SCREW 11/64X32 L=14
74	11142	-8,MODEL		2	フインガーガードワッシャー	FINGER GUARD WASHER
75	20196			1	フインガーガードカラー	FINGER GUARD COLLAR
76	201706			1	フインガーガードナット	NUT 11/64X32

上糸調子セット関係
NEEDLE THREAD TENSION group

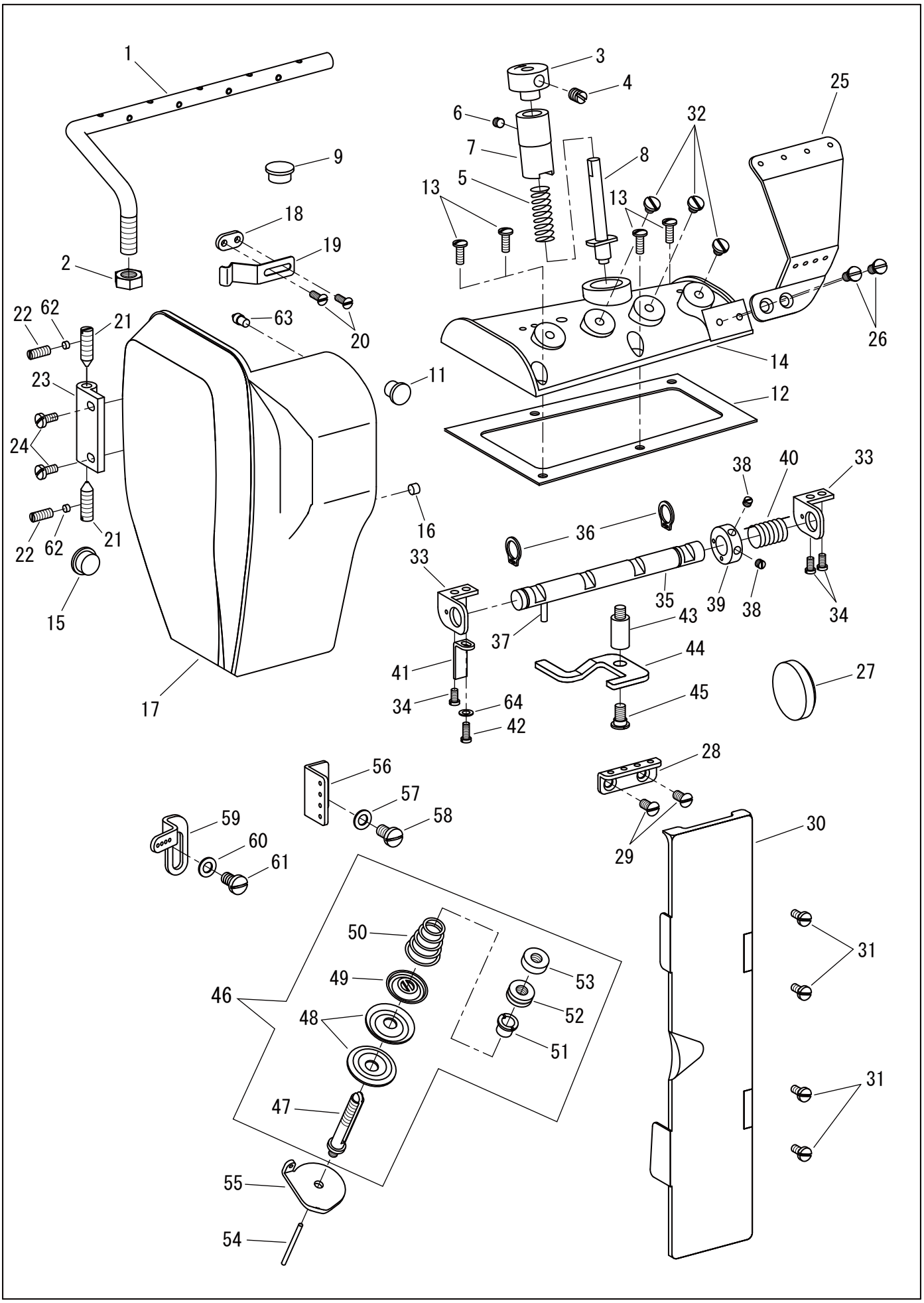

上糸調子セット関係
NEEDLE THREAD TENSION group

No	部品番号 PARTS No	-7・-8	-27・-28	員数 QTY	品名	DESCRIPTION
1	20050	*	*	1	上糸糸掛棒	THREAD GUIDE (ARM TOP)
2	50154	*	*	1	上糸糸掛棒ナット	NUT (LARGE)
3	20040	*	*	1	上送り調節つまみ	NEEDLE BAR ROCK FRAME REGULATING STUD CAP
4	8009	*	*	1	上送り調節つまみ止	SCREW SM15/64x28 L=7
5	20039	*	*	1	上送り調節スプリング	NEEDLE BAR ROCK FRAME REGULATING STUD SPRING
6	8103	*	*	1	上送り調節ピンブラケット止	SCREW 11/64X40 L=3.5
7	20038	*	*	1	上送り調節ピンブラケット	NEEDLE BAR ROCK FRAME REGULATING STUD SLEEVE
8	20037	*	*	1	上送り調節ピン	NEEDLE BAR ROCK FRAME REGULATING STUD
9	20171	*	*	1	アームゴム栓(B)	RUBBER PLUG (B)
11	20172	*	*	1	アームゴム栓(C)	RUBBER PLUG (C)
12	20017	*	*	1	上板パッキン	ARM TOP GASKET
13	15007	*	*	4	上板止	SCREW 9/64X40 L=10.0
14	20016	*	*	1	上板	ARM TOP COVER
15	20171	*	*	1	アームゴム栓(B)	RUBBER PLUG (B)
16	15038	*	*	1	面板ストップゴム	FACE PLATE RUBBER
17	20004	*	*	1	面板	FACE PLATE
18	20008	*	*	1	面板ばね止板	SET PLATE
19	20007	*	*	1	面板ばね	FACE PLATE SPRING
20	11044	*	*	2	面板ばね止ねじ	SCREW 1/8X40 L=8.5
21	20011	*	*	2	面板受ピンねじ	HINGE PIN SCREW 15/64X28 L=20
22	8101-10	*	*	2	面板受ピン止	SCREW 11/64X40 L=11
23	20005	*	*	1	面板土台	HOLDER FOR FACE PLATE
24	8040	*	*	2	面板土台止	SCREW 9/64X40 L=8
25	20054	*	*	1	下糸糸掛(上)	THREAD GUIDE (UPPER)
26	6031-01	*	*	2	下糸糸掛(上)止	SCREW 11/64X40 L=9
27	20170	*	*	1	アームゴム栓(A)	RUBBER PLUG (A)
28	20055	*	*	1	下糸糸掛(中)	THREAD GUIDE (MIDDLE)
29	6031-01	*	*	2	下糸糸掛(中)止	SCREW 11/64X40 L=8
30	20056	*	*	1	糸案内カバー	THREAD GUIDE COVER
31	8040	*	*	4	蝶番止	SCREW 9/64X40 L=8
32	8064	3	2	*	上板調子棒栓	SCREW 11/64X40 L=4
33	20030	*	*	2	糸ゆるめ軸受	BRACKET
34	8044	*	*	3	糸ゆるめ軸受止	SCREW 1/8X44 L=6.0
35	20026	*	*	1	糸ゆるめ軸	TENSION RELEASE ROD
36	4514	*	*	2	糸ゆるめ軸止メ輪	POST LIMIT WASHER
37	20027	*	*	1	糸ゆるめ軸テーパーピン	TAPERED PIN
38	37283	*	*	2	バネ押えカラー止	SCREW M4X0.7 L=3
39	20036	*	*	1	バネ押えカラー	COLLAR
40	20035	*	*	1	戻りスプリング	SPRING
41	20033	*	*	1	糸ゆるめ弓ストッパー	ROD LEVER STOPPER
42	20034	*	*	1	弓ストッパー止	SCREW 1/8X44 L=8
43	20032	*	*	1	弓スタットねじ	STUD
44	20031	*	*	1	糸ゆるめ弓	TENSION RELEASE ROD LEVER
45	13323	*	*	1	糸ゆるめ弓段ねじ	HINGE SCREW 13/64X32
46	20018C	*	*	1	上糸調子(組)	TOP TENSION COMPLETE
47	150326	1	2	*	糸調子棒	TENSION SCREW STUD
48	20019	2	4	*	調子皿	TENSION DISC
49	20020	1	2	*	丸一皿	TENSION RELEASE WASHER
50	20024	1	2	*	渦巻スプリング(太糸用)	RELEASE SPRING (THICK)
51	143657	1	2	*	渦巻スプリング座金	WASHER
52	20021	1	2	*	糸調子ナット(A)	TENSION THUMB NUT (A)
53	153672	1	2	*	糸調子ナット(B)	TENSION THUMB NUT (B)
54	20029	1	2	*	糸ゆるめピン	TENSION RELEASING PIN
55	20025	1	2	*	糸調子棒糸掛	THREAD GUIDE
56	20052	*	*	1	アーム上糸掛(2)	NEEDLE THREAD GUIDE(2)
57	16287	*	*	1	アーム上糸掛座金	WASHER
58	20048	*	*	1	アーム上糸掛(2)止	SCREW 7/32X32 L=9.5
59	20051	*	*	1	アーム上糸掛(1)	NEEDLE THREAD GUIDE(1)
60	16287	*	*	1	アーム上糸掛座金	WASHER
61	20048	*	*	1	アーム上糸掛(1)止	SCREW 7/32X32 L=9.5
62	11097	*	*	2	面板受ピンねじライナー	SCREW PACKING (BRASS)
63	20009	*	*	1	面板ばね受けピン	PIN
64	10677	*	*	1	ワッシャー	WASHER

ベッド上板、給油機構関係
BED PLATE,OILING group

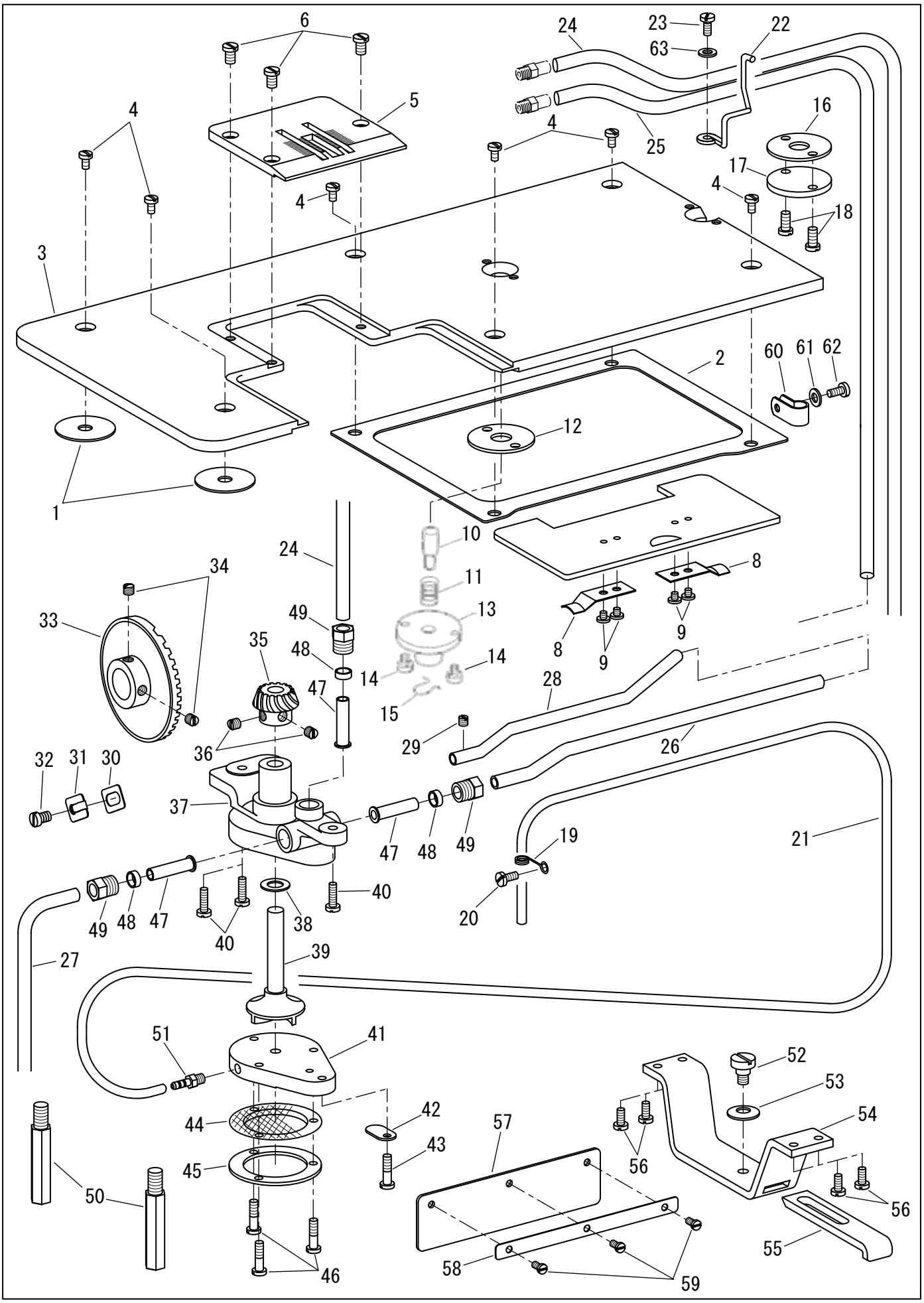

ベッド上板、給油機構関係
BED PLATE ,OILING group

No	部品番号 PARTS No	-7・-8	-27・-28	員数 QTY	品名	DESCRIPTION
1	20206	*	*	2	上カバーパッキン(B)	BED PLATE GASKET (B)
2	20205	*	*	1	上カバーパッキン(A)	BED PLATE GASKET (A)
3	20204	*	*	1	ベット上カバー	BED PLATE
3	20501	-	*	1	ベット上カバー, 1-1/2″(40mm)以上	BED PLATE (2″)
4	12418	*	*	6	ベッド上カバー止	SCREW 13/64X32 L=9
5	20275	-8,MODEL		1	針板(-8型)	THROAT PLATE (TYPE 8)
5	21108	-7,MODEL		1	針板(-7型)	THROAT PLATE (TYPE 7)
6	20276	*	*	3	針板止	SCREW 3/16X30 L=7
7	20207	*	*	1	差し板	BED SLIDE PLATE
7	20502	-	*	1	差し板, 1-1/2″(40mm)以上	BED SLIDE PLATE (2″)
8	20209	*	*	2	差し板ばね	BED SLIDE PLATE SPRING
9	10597	*	*	4	差し板ばね止	SCREW 1/8X40 L=3.3
10	20211	*	*	1	押しボタンピン	FEED REGULATING STUD
11	20213	*	*	1	押しボタンスプリング	REGULATING STUD SPRING
12	20215	*	*	1	押しボタンパッキン	PACKING
13	20210	*	*	1	押しボタン土台	REGULATING STUD SOCKET
14	15055	*	*	2	押しボタン土台止	SCREW 11/64X32 L=9
15	10674	*	*	1	押しボタンピン止ピン	PUSH BUTTON CLIP
16	20215	*	*	1	押しボタンパッキン	PACKING
17	20216	*	*	1	押しボタンワッシャー	WASHER
18	15055	*	*	2	押しボタンワッシャー止	SCREW 11/64X32 L=9
19	4220	*	*	1	ビニールパイプ押え(2)	OIL PIPE HOLDER (B)
20	8040	*	*	1	ビニールパイプ押え止	SCREW 9/64X40 L=8.0
21	20168	*	*	1	ビニールパイプ(3) 750L	VINYL TUBE (THIN) (3) 3X5 L=750
22	20165	*	*	1	ビニールパイプ押え(3)	VINYL TUBE GUIDE (3)
23	8040	*	*	1	ビニールパイプ押え止	SCREW 9/64X40 L=8.0
24	20166	*	*	1	ビニールパイプ(1) 500L	VINYL TUBE (THICK) (1) 5X7 L=500
25	20167	*	*	1	ビニールパイプ(2) 370L	VINYL TUBE (THICK) (2) 5X7 L=370
26	20415	*	*	1	ビニールパイプ(5) 170L	VINYL TUBE (THICK) (5) 5X7 L=170
27	20414	*	*	1	ビニールパイプ(4) 100L	VINYL TUBE (THICK) (4) 5X7 L=100
28	20406	*	*	1	給油パイプ	OIL BRASS TUBE (LONG)
29	12421	*	*	1	給油パイプ止	SCREW 11/64X32 L=4
30	20411	*	*	1	油押えパッキン	OIL STOPPER PACKING
31	20410	*	*	1	油押え	OIL STOPPER
32	6341	*	*	1	油押え止	SCREW 3/16X32 L=6.5
33	20403-A	*	*	1	給油ギャー(大)	OIL PUMP GEAR (LARGE)
34	13085	*	*	2	給油ギャー止	SCREW 13/64X32 L=4.3
35	20404-A	*	*	1	給油ギャー(小)	OIL PUMP GEAR (SMALL)
36	13085	*	*	2	給油ギャー止	SCREW 13/64X32 L=4.3
37	20394	*	*	1	給油ポンプ本体	OIL PUMP MAIN BODY
38	20409	*	*	1	給油ポンプワッシャー	WASHER
39	20408	*	*	1	給油ポンプ羽根	OIL PUMP ROTOR
40	6604	*	*	3	給油ポンプ本体止	SCREW 9/64X40 L=12
41	20397	*	*	1	ポンプふた	OIL PUMP COVER
42	20412	*	*	1	給油ポンプ調節板	OIL CONTROLLING PLATE
43	20407	*	*	1	給油ポンプふた止	SCREW 9/64X40 L=15
44	20398	*	*	1	ポンプフィルター	OIL PUMP FILTER
45	20399	*	*	1	ポンプフィルター枠	OIL PUMP FILTER FRAME
46	20407	*	*	3	給油ポンプふた止	SCREW 9/64X40 L=15
47	20405	*	*	3	給油パイプ(下)	OIL BRASS TUBE (SHORT)
48	20402	*	*	3	補助リング	PACKING
49	20401	*	*	3	パイプねじ	SCREW PF1/8
50	20424	*	*	2	給油ポンプスタットボルト	BED SUPPORTING BOLT
51	20400	*	*	1	パイプホルダー	VINYL TUBE CONNECTOR
52	20432	*	*	1	支え板段ねじ	HINGE SCREW 13/64X32
53	10703	*	*	1	支え板段ねじワッシャー	WASHER
54	20430	*	*	1	給油ポンプ保護プレート	OIL PUMP GUARD
55	20431	*	*	1	支え板	GUARD SUPPORTING PLATE
56	8040	*	*	4	給油ポンプ保護プレート止	SCREW 9/64X40 L=8.0
57	20426	*	*	1	防塵カバー	DUST PROTECTING COVER
58	20427	*	*	1	防塵カバー押え板	FIXING PLATE
59	8044	*	*	3	防塵カバー押え板止	SCREW 1/8X44 L=6.0
60	30625	*	*	1	ビニールパイプ押え(4)	CLAMP
61	30025	*	*	1	ビニールパイプ押え(4)ワッシャー	WASHER 3.5
62	8040	*	*	1	ビニールパイプ押え止	SCREW 9/64X40 L=8.0
63	30025	*	*	1	ビニールパイプ押え止ワッシャー	WASHER 3.5

下軸、下送り関係
BED SHAFT, FEED DRIVING group

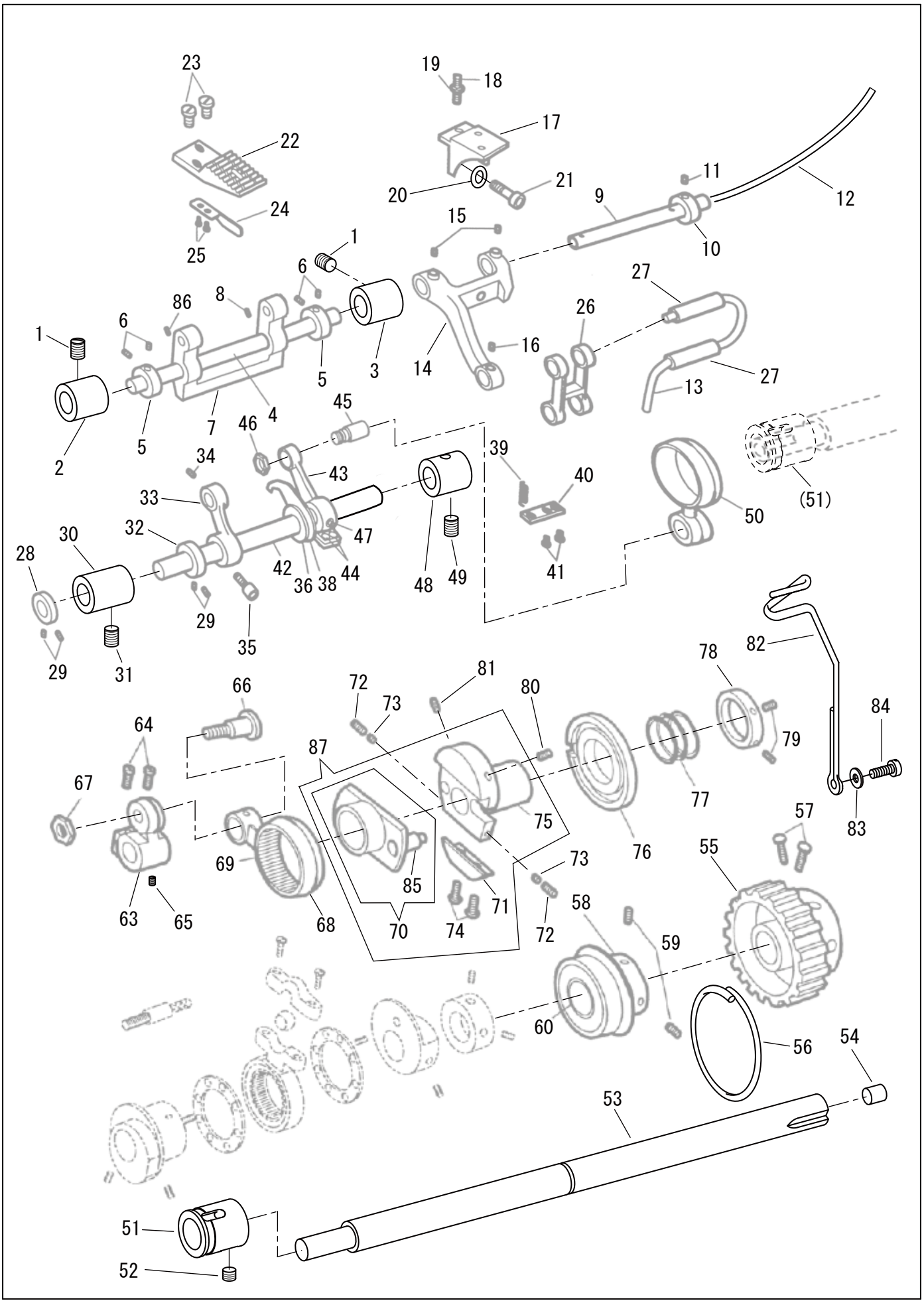

下軸、下送り関係
BED SHAFT,FEED DRIVING group

No	部品番号 PARTS No	-7・-8	-27・-28	員数 QTY	品名	DESCRIPTION
1	10765	*	*	2	送り軸メタル止	SCREW 1/4X32 L=11
2	20252	*	*	1	送り軸メタル(前)	FEED DRIVING SHAFT BUSHING (FRONT)
3	20253	*	*	1	送り軸メタル(後)	FEED DRIVING SHAFT BUSHING (REAR)
4	20251	*	*	1	送り軸	FEED DRIVING ROCK SHAFT
5	20254	*	*	2	送り軸カラー	FEED DRIVING ROCK SHAFT COLLAR
6	13033	*	*	4	送り軸カラー止	SCREW 13/64X32 L=5
7	20258	*	*	1	送り軸土台	FEED DRIVING ROCK FRAME
8	10765	*	*	2	送り軸止	SCREW 1/4X32 L=11
9	20259	*	*	1	送り土台軸	FEED BAR HINGE PIN
10	20261	*	*	1	送り土台軸カラー	COLLAR
11	12421	*	*	1	送り土台軸カラー止	SCREW 11/64X32 L=4
12	20260	*	*	1	送り土台軸油芯	OILING WICK 6X6 L=200L
13	20417	*	*	1	送り土台上下連結油芯	OILING WICK 6X6 L=400L
14	20265	*	*	1	送り土台	FEED BAR
15	11176	*	*	2	送り土台軸止	SCREW 7/32X32 L=5.5
16	11176	*	*	1	送り土台連結ピン止	SCREW 7/32X32 L=5.5
17	20266	*	*	1	送り歯土台	FEED DOG SHANK
18	20271	*	*	1	送り歯土台調節ねじ	SCREW 3.4X36 L=11
19	20272	*	*	1	送り歯土台調節ねじナット	NUT 3.4X36
20	13235	*	*	1	送り歯土台止ワッシャー	WASHER
21	13078	*	*	1	送り歯土台止	SCREW 7/32X32 L=11
22	20268	-8,MODEL		1	送り歯(-8型)	FEED DOG (TYPE 8)
22	21109	-7,MODEL		1	送り歯(-7型)	FEED DOG (TYPE 7)
23	20276	*	*	2	送り歯止	SCREW 3/16X30 L=7
24	20273	*	-	1	送り歯ループ受け	LOOP DEFLECTOR
24	20505	-	*	2	送り歯ループ受け	LOOP DEFLECTOR
25	10597	*	-	2	送り歯ループ受け止	SCREW 1/8X40 L=3.3
25	20506	-	*	4	送り歯ループ受け止	SCREW 2.25X48 L=4.2
26	20278	*	*	1	送り土台連結	FEED LIFTING LINK
27	20279	*	*	2	送り土台連結ピン	HINGE PIN
28	20254	*	*	1	下送り上下軸カラー	COLLAR
29	13033	*	*	4	下送り上下軸カラー止	SCREW 13/64X32 L=5
30	20282	*	*	1	下送り上下軸メタル(長)	FEED LIFTING ROCK SHAFT BUSHING (LONG)
31	10765	*	*	1	下送り上下軸メタル止	SCREW 1/4X32 L=11
32	20254	*	*	1	下送り上下軸カラー	COLLAR
33	20281	*	*	1	送り上下軸連結	FEED LIFTING CRANK
34	10581	*	*	1	送り土台連結ピン止	SCREW 7/32X32 L=7
35	10612	*	*	1	送り上下軸連結締ねじ	SCREW 1/4X32 L=10.5
36	20336	*	*	1	掛け金止め輪	E RING
38	20320	*	*	1	ルーバーカム掛金	THROW-OUT SAFETY LATCH
39	20321	*	*	1	掛金スプリング	THROW-OUT SAFETY LATCH SPRING
40	20322	*	*	1	掛金スプリング受	BRACKET
41	6031-01	*	*	2	掛金スプリング受止	SCREW 11/64X40 L=9
42	20280	*	*	1	下送り上下軸	FEED LIFTING ROCK SHAFT
43	20283	*	*	1	下送り上下連結	FEED LIFTING ROCK SHAFT CRANK
44	11073	*	*	2	下送り上下連結締ねじ	SCREW 11/64X32 L=11
45	20284	*	*	1	下送り上下連結ピンねじ	HINGE STUD
46	8105	*	*	1	下送り上下連結ピンねじナット	NUT 9/32X28
47	13031	*	*	1	下送り上下連結止	SCREW 13/64X32 L=4.7
48	20253	*	*	1	下送り上下軸メタル(短)	FEED LIFTING ROCK SHAFT BUSHING (SHORT)
49	10765	*	*	1	下送り上下軸メタル止	SCREW 1/4X32 L=11
50	20285	*	*	1	下送り上下カムロッド	FEED LIFTING CONNECTION
51	20237	*	*	1	下軸前メタル	BED SHAFT BUSHING (FRONT)
52	10566	*	*	1	下軸メタル止	SCREW 1/4X32 L=5.5
53	20236	*	*	1	下軸	BED SHAFT
54	20067	*	*	1	下軸油ゴム栓	OIL PACKING
55	20239	*	*	1	下ベルトプーリー	BED SHAFT CONNECTION BELT PULLEY
56	10574	*	*	1	プーリーリング	PULLEY SPRING FLANGE
57	10612	*	*	2	下ベルトプーリー止	SCREW 1/4X32 L=10.5
58	20238	*	*	1	下軸ベアリングカラー	COLLAR
59	10566	*	*	2	下軸ベアリングカラー止	SCREW 1/4X32 L=5.5
60	11031	*	*	1	下軸ベアリング	BED SHAFT BALL BEARING
61	20218	*	*	1	ベッドクラッチ受穴栓	RUBBER PLUG
62	20170	*	*	1	アームゴム栓(A)	RUBBER PLUG (A)
63	20257	*	*	1	下送りだるま	FEED DRIVING ROCK SHAFT CRANK
64	11073	*	*	2	下送りだるま締ねじ	SCREW 11/64X32 L=11
65	13085	*	*	1	下送りだるま止ねじ	SCREW 13/64X32 L=4.3
66	20256	*	*	1	下送りロッド段ねじ	STUD SCREW 9/32X28
67	8105	*	*	1	下送りロッド段ねじナット	NUT 9/32X28
68	20255	*	*	1	下送りロッド	FEED DRIVING CONNECTION
69	20073	*	*	1	下送りロッドベアリング	NEEDLE BEARING
70	20244	*	*	1	下送りカム	FEED DRIVING CAM W/PIN
71	11095	*	*	1	カム調節板	ECCENTRIC FRICTION GIB
72	2067	*	*	2	カム調節板決めねじ	SCREW 11/64X40 L=6
73	11097	*	*	2	送りカム土台ライナー	SCREW PACKING (BRASS)
74	11096	*	*	2	カム調節板止	SCREW 3/16X40 L=11
75	20075	*	*	1	下送りカム土台	FEED DRIVING FLANGE
76	20245	*	*	1	渦巻カム(下)	ADJUSTING DISC (LOWER)
77	11099	*	*	1	押しリングスプリング	ADJUSTING DISC SPRING
78	11100	*	*	1	押しリング	SPRING PRESSER COLLAR
79	10566	*	*	2	押しリング止	SCREW 1/4X32 L=5.5
80	11093	*	*	1	送りカム土台止(A)	SCREW 3/16X32 L=10.5
81	11094	*	*	1	送りカム土台止(B)	SCREW 3/16X32 L=10.5
82	20413	*	*	1	ビニールパイプ押え(1)	VINYL TUBE GUARD (1)
83	11142	*	*	1	パイプ押え(1)ワッシャー	WASHER
84	6025	*	*	1	パイプ押え(1)止	SCREW 11/64X40 L=12
85	10634	*	*	1	送りカシメピン	FEED DRIVING CAM PIN
86	10628	*	*	1	送り軸止	SCREW 1/4X32 L=12
87	20244C	*	*	1	下送りカム、送りカム土台(組)	FEED DRIVING CAM COMPLETE

ルーパー、糸引き関係
LOOPER,SPREADER group

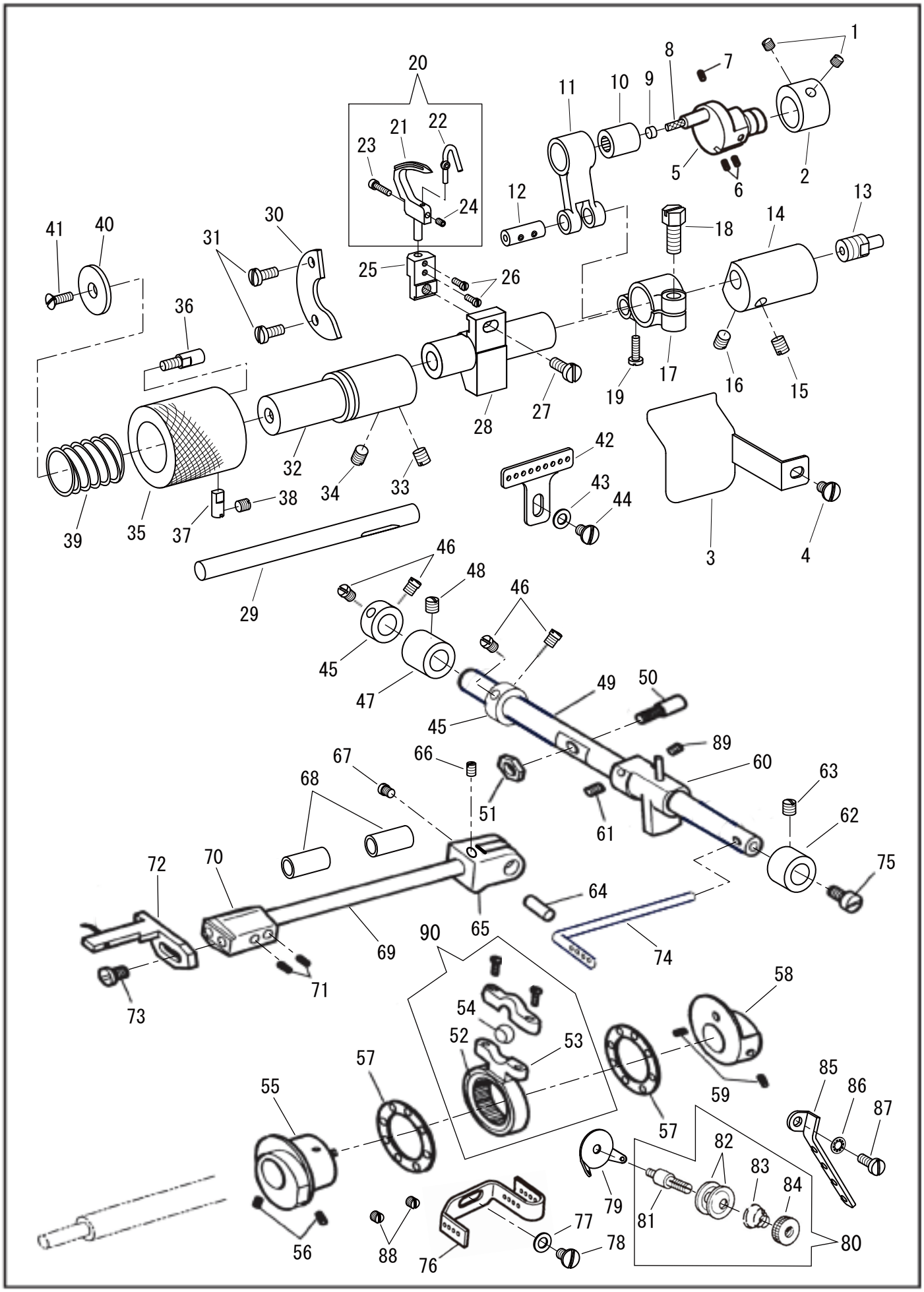

ルーパー、糸引き関係
LOOPER,SPREADER group

No	部品番号 PARTS No	-7・-8	-27・-28	員数 QTY	品名	DESCRIPTION
1	13085	*	*	2	送り上下カム止	SCREW 13/64X32 L=4.3
2	20286	*	*	1	送り上下カム	FEED LIFTING ECCENTRIC
3	20323	*	*	1	ルーパーカムカバー	LOOPER ECCENTRIC COVER
4	12418	*	*	1	ルーパーカムカバー止	SCREW 13/64X32 L=9
5	20313	*	*	1	ルーパーカム	LOOPER ECCENTRIC
6	20314	*	*	2	ルーパーカム調節ねじ	SCREW 11/64X32 L=8.5
7	10639	*	*	1	ルーパーカム止	SCREW 1/4X32 L=8.0
8	10726	*	*	1	ルーパーカム油芯	OIL WICK 6X6 L=30
9	11068	*	*	1	ルーパーカムライナー	LINER
10	20316-A	*	*	1	ルーパー連結ベアリング	LOOPER NEEDLE BEARING
11	20315	*	*	1	ルーパー連結(A)	LOOPER DRIVING CONNECTION (A)
12	20317	*	*	1	ルーパー連結ピン	HINGE PIN
13	20420	*	*	1	給油連結ねじ	OIL TUBE CONNECTOR
14	20310	*	*	1	ルーパー軸メタル(右)	LOOPER SHAFT BUSHING (RIGHT)
15	23637	*	*	1	ルーパー軸止(B)	SCREW 1/4X28 L=7.5
16	10639	*	*	1	ルーパー軸止(A)	SCREW 1/4X32 L=8.0
17	20318	*	*	1	ルーパー連結(B)	LOOPER DRIVING CONNECTION (B)
18	10754	*	*	1	ルーパー連結(B)締ねじ(大)	SCREW 6.75X24 L=16
19	6604	*	*	1	ルーパー連結(B)締ねじ(小)	SCREW 9/64X40 L=12
20	20301C	1	2	*	ルーパー(組)	LOOPER COMPLETE
21	20301	1	2	*	ルーパー	LOOPER
22	20303	1	2	*	ルーパー針受	NEEDLE GUARD
23	20304	1	2	*	ルーパー針受止ねじ	SCREW
24	20305	1	2	*	ルーパー針受決めねじ	SET SCREW
25	20307	1	-	1	ルーパー受	LOOPER HOLDER
26	20302	2	4	*	ルーパー止	SCREW NO.4-48UNF L=7.5
27	20306	*	*	1	ルーパー受止	SCREW 13/64X32 L=14
28	20308	*	*	1	ルーパー土台	LOOPER CARRIER
29	20309	*	*	1	ルーパー軸	LOOPER CARRIER SHAFT
30	20312	*	*	1	固定板	LOOPER CARRIER SHAFT BUSHING POSITION PLATE
31	8089	*	*	2	固定板止	SCREW 3/16X32 L=11
32	20311	*	*	1	ルーパー軸メタル(左)	LOOPER CARRIER SHAFT BUSHING (LEFT)
33	10766	*	*	1	ルーパー軸止(B)	SCREW 1/4X32 L=7.0
34	10639	*	*	1	ルーパー軸止(A)	SCREW 1/4X32 L=8.0
35	20325	*	*	1	ルーパー切換えダイヤル	LOOPER RACK ROD LEVER
36	20327	*	*	1	ストップピンねじ	LOCKING PIN
37	20326	*	*	1	スラストピン	PROTECTOR PIN
38	50230	*	*	1	スラストピン止	SCREW 3/16X32 L=5
39	20329	*	*	1	ダイヤルスプリング	COIL SPRING
40	20328	*	*	1	スプリング受板	SUPPORTING PLATE
41	13330-4B	*	*	1	スプリング受板止	SCREW 11/64X40 L=9
42	20228	*	*	1	ベッドルーパー糸案内	LOOPER THREAD GUIDE
43	16287	*	*	1	ベッドルーパー糸案内止座金	WASHER
44	12418	*	*	1	ベッドルーパー糸案内止	SCREW 13/64X32 L=9
45	20254	*	*	2	下糸天秤軸カラー	SPREADER DRIVING ROCK SHAFT COLLAR
46	13033	*	*	4	下糸天秤軸カラー止	SCREW 13/64X32 L=5
47	20252	*	*	1	下糸天秤軸メタル(A)	SPREADER DRIVING ROCK SHAFT BUSHING (A)
48	10766	*	*	1	下糸天秤軸メタル止	SCREW 1/4X32 L=7.0
49	20349	*	*	1	下糸天秤軸	SPREADER DRIVING ROCK SHAFT
50	20352	*	*	1	ジョイントピンねじ	SCREW STUD
51	8105	*	*	1	ジョイントピンねじナット	NUT
52	20355	*	*	1	糸引きジョイント・ベアリング	NEEDLE BEARING
53	20354	*	*	1	糸引きジョイント	SPREADER DRIVING CONNECTION W/SCREW
54	20353	*	*	1	ジョイントボール	SPREADER DRIVING CONNECTION BALL BEARING
55	20240	*	*	1	糸引きカム	SPREADER DRIVING ECCENTRIC
56	10581	*	*	2	糸引きカム止	SCREW 7/32X32 L=7
57	20243	*	*	2	油リング	THRUST WASHER
58	20242	*	*	1	糸引きカムカラー	COLLAR
59	10581	*	*	2	糸引きカムカラー止	SCREW 7/32X32 L=7
60	20356	*	*	1	糸引き揺動台	SPREADER DRIVING CRANK
61	11953	*	*	2	糸引き揺動台止(B)	SCREW 7/32X32 L=5.5
62	20350	*	*	1	下糸天秤軸メタル(B)	SPREADER DRIVING ROCK SHAFT BUSHING (B)
63	10766	*	*	1	下糸天秤メタル止	SCREW 1/4X32 L=7.0
64	20348	*	*	1	糸引き連結ピン	SPREADER DRIVING PIN
65	20347	*	*	1	糸引き連結	SPREADER DRIVING
66	2067	*	*	1	糸引き連結止(長)	SET SCREW 11/64X40 L=6
67	8042	*	*	1	糸引き連結止(短)	SCREW 11/64X40 L=5
68	20346	*	*	2	糸引き軸メタル	SPREADER BAR BUSHING
69	20345	*	*	1	糸引き軸	SPREADER BAR
70	20344	*	*	1	糸引き台	SPREADER HOLDER
71	11176	*	*	2	糸引き土台止	SCREW 7/32X32 L=5.5
72	20341	*	-	1	糸引き(爪付き)	SPREADER COMPLETE
73	10561	*	*	1	糸引き止	SCREW 11/64X32
74	20351	*	*	1	下糸天秤	LOOPER THREAD TAKE-UP ROD
75	12740	*	*	1	下糸天秤止	SCREW 11/64X32 L=8
76	20227	*	*	1	下糸道(大)	LOOPER THREAD GUIDE (LARGE)
77	16287	*	*	1	下糸道(大)止座金	WASHER
78	12418	*	*	1	下糸道(大)止	SCREW 13/64X32 L=9
79	38014	1	2	*	下糸調子糸掛	LOOPER THREAD TENSION THREAD GUIDE
80	20223C	1	2	*	下糸調子(組)	LOOPER TENSION COMP.
81	20223	1	2	*	下糸調子棒	LOOPER THREAD TENSION STUD
82	20224	2	4	*	下糸調子皿	LOOPER THREAD TENSION DISC
83	20226-02	1	2	*	渦巻スプリング(下)	LOOPER THREAD TENSION SPRING
84	20225	1	2	*	下糸調子ナット	LOOPER THREAD TENSION THUMB NUT
85	20221	*	*	1	下糸糸掛(下)	LOOPER THREAD GUIDE
86	20222	*	*	1	下糸糸掛止座金	WASHER
87	6025	*	*	1	下糸糸掛(下)止	SCREW 11/64X40 L=12
88	13085	*	*	2	下糸道(大)移動ねじ穴栓	SCREW 13/64X32 L=4.3
89	20357	*	*	1	糸引き揺動台止(A)	SCREW 7/32X32 L=6
90	20354C	*	*	1	糸引きジョイント(組)	SPREADER DRIVING CONNECTION COMPLETE

油受け、膝上げ関係
OIL TANK, KNEELIFTER group

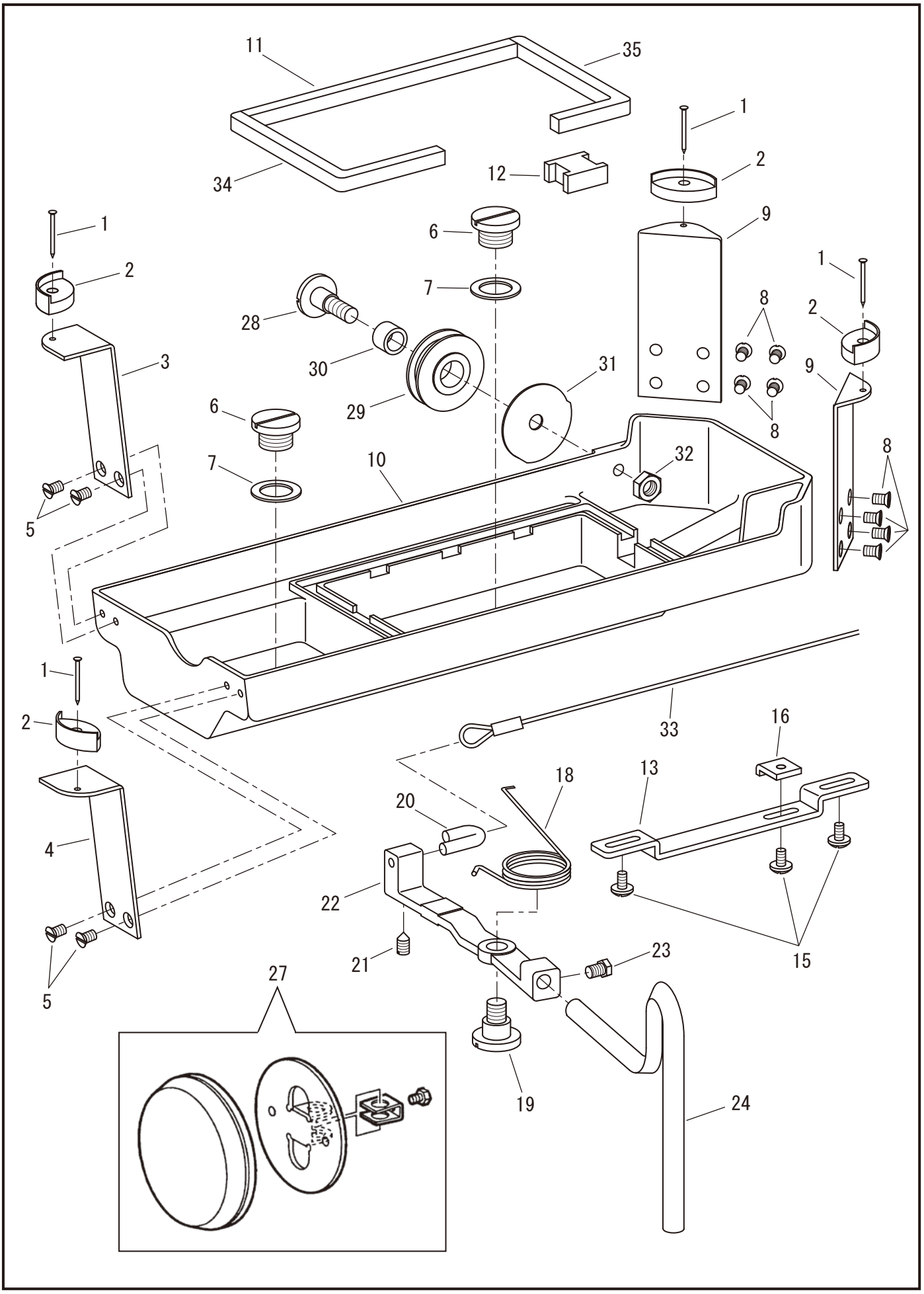

油受、膝上げ関係
OIL TANK, KNEE LIFTER group

No	部品番号 PARTS No	-7・-8	-27・-28	員数 QTY	品名	DESCRIPTION
1	6055	*	*	4	止釘	NAIL
2	20429	*	*	4	頭部受フェルト	RUBBER CUSHION FOR BED
3	20388	*	*	1	油受本体掛金(B)	OIL TANK CLASP (B)
4	20389	*	*	1	油受本体掛金(C)	OIL TANK CLASP (C)
5	4139	*	*	4	油受本体掛金止	SCREW M5X0.8 L=7.5
6	20384	*	*	2	油受栓	OIL TANK PLUG SCREW
7	20385	*	*	2	油受栓パッキン	PACKING
8	4139	*	*	8	油受本体掛金止	SCREW M5X0.8 L=7.5
9	20387	*	*	2	油受本体掛金(A)	OIL TANK CLASP (A)
10	20386	*	*	1	油受本体	OIL TANK
11	20390-01	*	*	1	油受パッキン	OIL TANK GASKET (1) REAR
12	20391	*	*	1	濾過パッキン	OIL FILTER
13	20369	*	*	1	腕受板	GUIDE PLATE
15	18417	*	*	3	膝上げ腕受板止ワッシャー止ねじ	SCREW 4.5X32 L=8
16	20377	*	*	1	膝上げ腕ストッパー	KNEE LIFTER LEVER STOPPER
18	20370	*	*	1	腕戻しスプリング	KNEE LIFTER LEVER SPRING
19	20367	*	*	1	腕段ねじ	SCREW 3/8X28
20	20371	*	*	1	ロープ引き金	KNEE LIFTER LIFTING TRIGGER
21	4011	*	*	1	ロープ引き金止	SCREW M6X1 L=10.5
22	20366	*	*	1	膝上げ腕	KNEE LIFTER LEVER
23	37313	*	*	1	膝上げ腕止	SCREW 5/16X18UNC L=16
24	20368	*	*	1	膝当て棒	KNEE LIFTER ROD
27	37318C	*	*	1	膝当てスポンジ	KNEE LIFTER PAD
28	20375	*	*	1	ローラー段ねじ	SCREW M8X1.25
29	20372	*	*	1	ローラー	PULLEY
30	20373	*	*	1	ローラーカラー	COLLAR
31	20374	*	*	1	ローラーカバー	PULLEY COVER
32	20376	*	*	1	段ねじ・ナット	NUT
33	20188	*	*	1	ワイヤーロープ	KNEE LIFTER PULL WIRE
34	20390-02	*	*	1	油受パッキン	OIL TANK GASKET (2) LEFT
35	20390-03	*	*	1	油受パッキン	OIL TANK GASKET (3) RIGHT

LD-FLには、No.13～33は不要。

Remarks:Parts fig No.13 to 33 are not used for LD-FL

ベルトガード関係
BELT GUARD

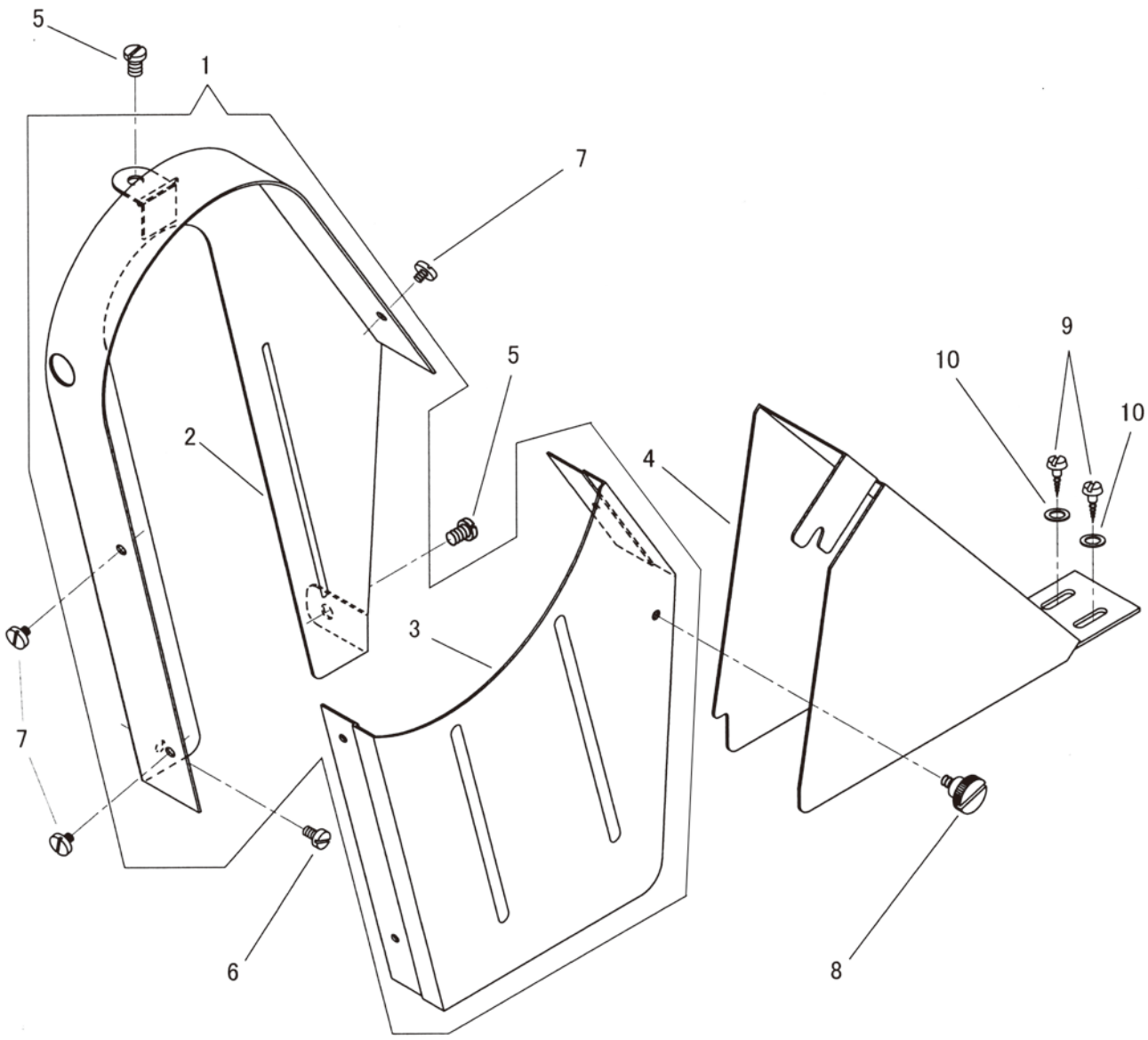

NO.	部品番号 PARTS NO.	数量 QTY	品名	DESCRIPTION
1	20440C	1	ベルトガード(組)	BELT GUARD COMPLETE
2	20440	1	ベルトガード本体	BELT GUARD BODY
3	20441	1	横ベルトカバー	SIDE BELT COVER
4	20440-01	1	補助ベルトカバー	AUXILIARY BELT COVER
5	20276	2	ベルトガード止めねじ	SCREW 3/16X30 L=7
6	10650	1	ベルトガード止めねじ(下)	SCREW 3.4X36 L=6
7	6339	3	横ベルトカバー止めねじ	SCREW 1/8X44 L=4
8	11830	1	補助ベルトカバー止めねじ	SCREW 9/64X40
9	15081	2	補助ベルトカバー木ねじ	WOOD SCREW
10	16287	2	補助ベルトカバー木ねじワッシャー	WASHER

自動押え上げ（-FL）
FOOT AIR LIFTER (MODLE LD-FL)

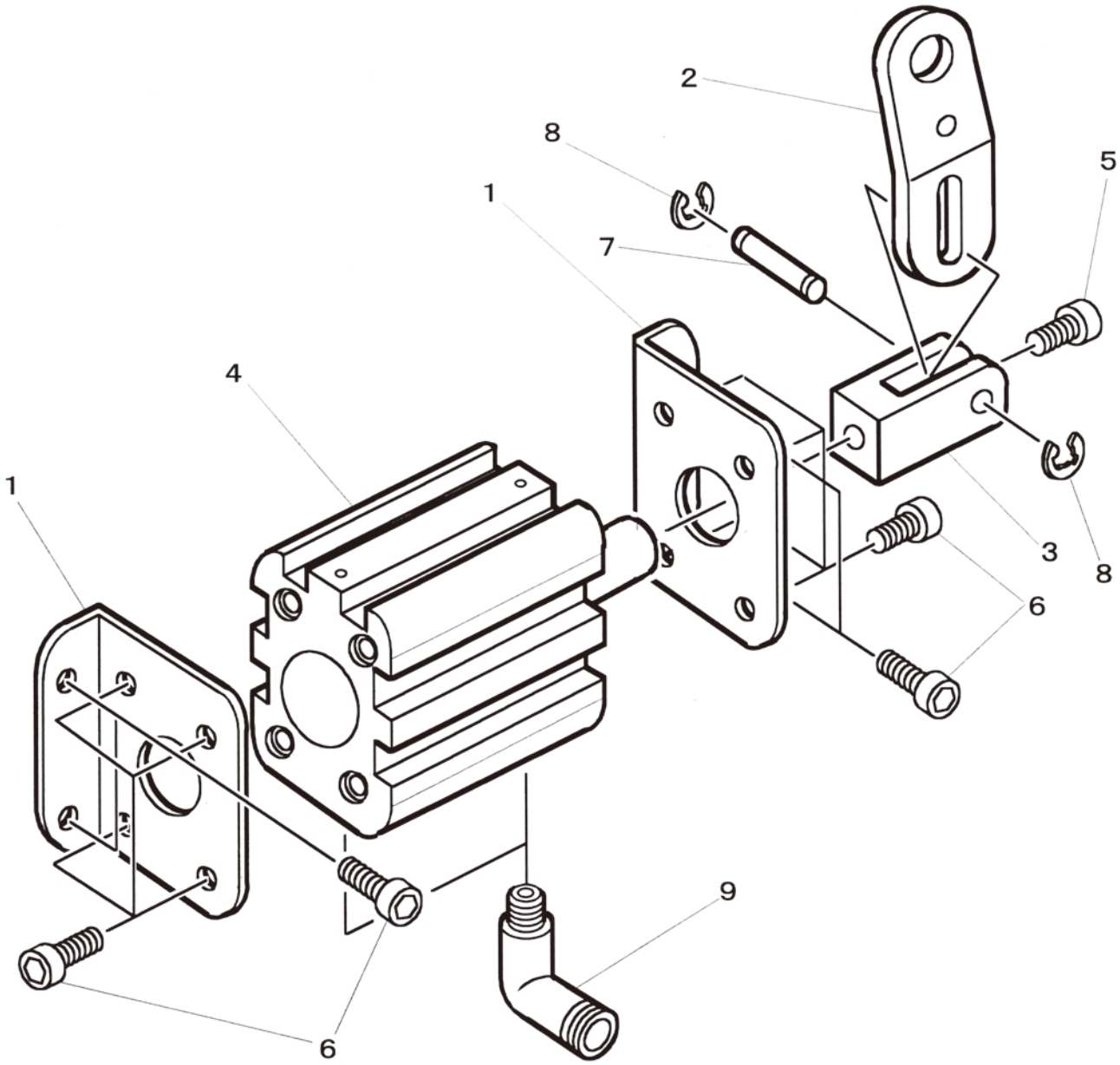

No.	PARTS No.	QTY	品名	DESCRIPTION
1	22091	2	FLシリンダー取付板	CYLINDER BRAKET FL
2	22092	1	FL連結板	LINK PLATE FL
3	22093	1	FL二山ナックル	KNUCKLE FL
4	22094	1	FLエアーシリンダー	AIR CYLINDER FL
5	28031	1	二山ナックル止	BOLT,SOCKET M6×1 L=14
6	28076	12	シリンダー取付ネジ	BOLT,SOCKET M6×1 L=18
7	30715	1	二山ナックルピン	COUPLING PIN
8	4839	2	止め輪 E-4	RETAINING RING E-4
9	70567	2	エアー継手	AIR JOINT(ELBOW)

付属品関係
ACCESSORIES

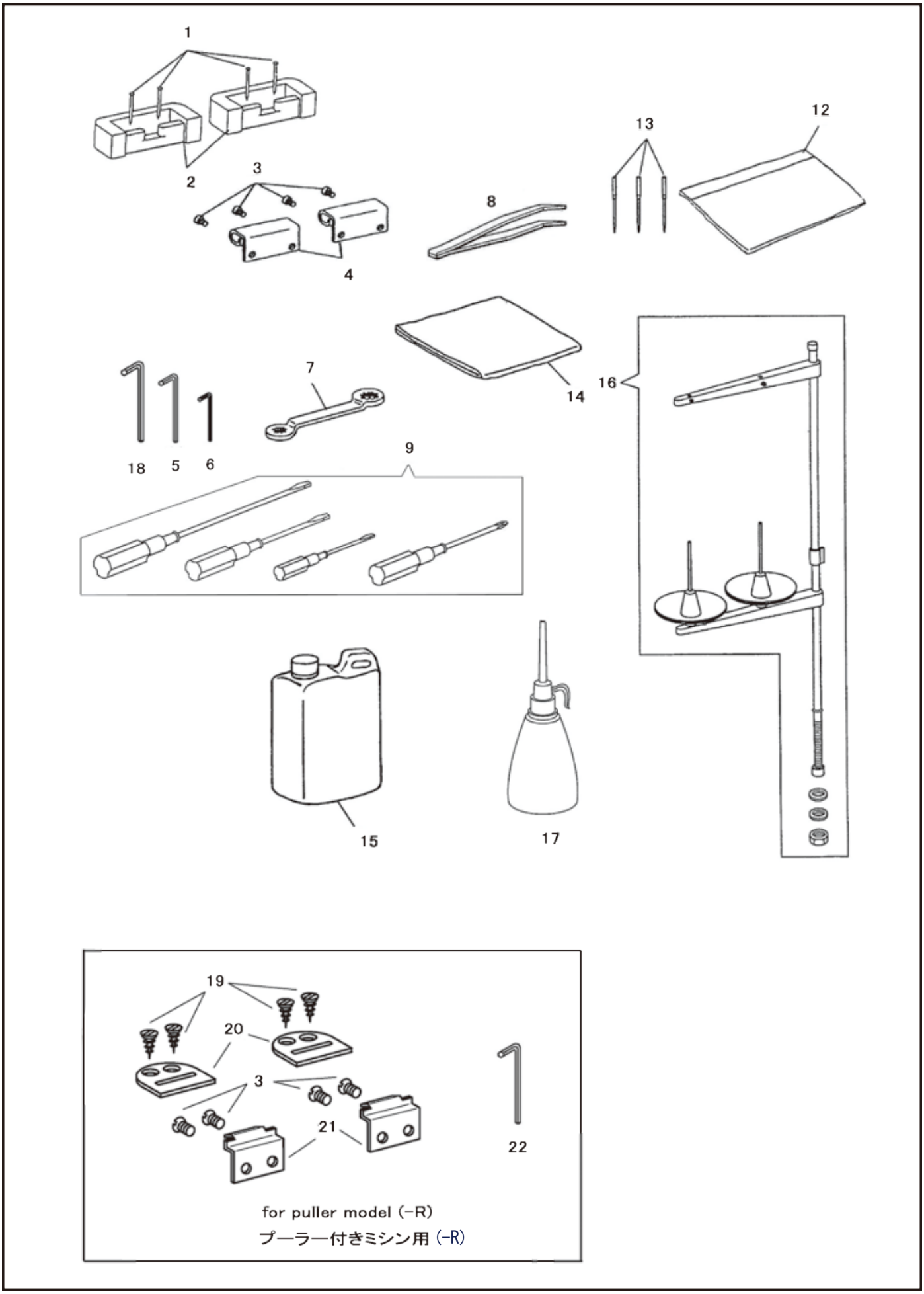

付属品関係
ACCESSORIES

No	部品番号 PARTS No	-7・-8	-27・-28	員数 QTY	品名	DESCRIPTION
1	6055	*	*	4	釘	NAIL
2	11886	*	*	2	ヒンジ受けラバー	MACHINE HINGE CONNECTION CUSHION
3	11170	*	*	4	ミシンヒンジ止めねじ	SCREW 5/16X28
4	11169-A	*	*	2	ミシンヒンジ	MACHINE HINGE CONNECTION
5	20332	*	*	1	六角レンチ(2.4mm)	WRENCH (2.4mm)
6	20333	*	*	1	六角レンチ(1.27mm)	WRENCH (1.27 mm)
7	19462	*	*	1	メガネレンチ 10X11	DOUBLE HEAD WRENCH 10X11
8	11196	*	*	1	ピンセット	TWEEZERS
9	25649C	*	*	1	ドライバー4点組	SCREW DRIVER COMPLETE
12	8132-A	*	*	1	部品袋	ACCESSORIES PACK
13	N0522	*	-	3	針 DVX59 #22	NEEDLE DVX59 #22
14	8124	*	*	1	ミシンカバー	VINYL COVER (LARGE)
15	11193	*	*	1	油(大)	OIL
16	35254	*	-	1	糸立てセット	THREAD UNWINDER COMP.
16	416076-N	-	*	1	糸立てセット(2本針用)	THREAD UNWINDER COMP.
17	8125	*	*	1	油差し	OILER
18	19457	*	*	1	糸引き揺動台止レンチ 2.5mm	WRENCH (2.5mm)
19	6052	*	*	4	皿目ねじ	WOOD SCREW 5.8 X 25
20	11171	*	*	2	ヒンジ受	BED HINGE BASE
21	11169	*	*	2	ヒンジ	BED HINGE
22	19458	*	*	1	六角レンチ(3.0mm)	WRENCH (3.0mm)

専用部品及びゲージ部品
SPECIFIC PARTS,GAUGE PARTS

LD-7

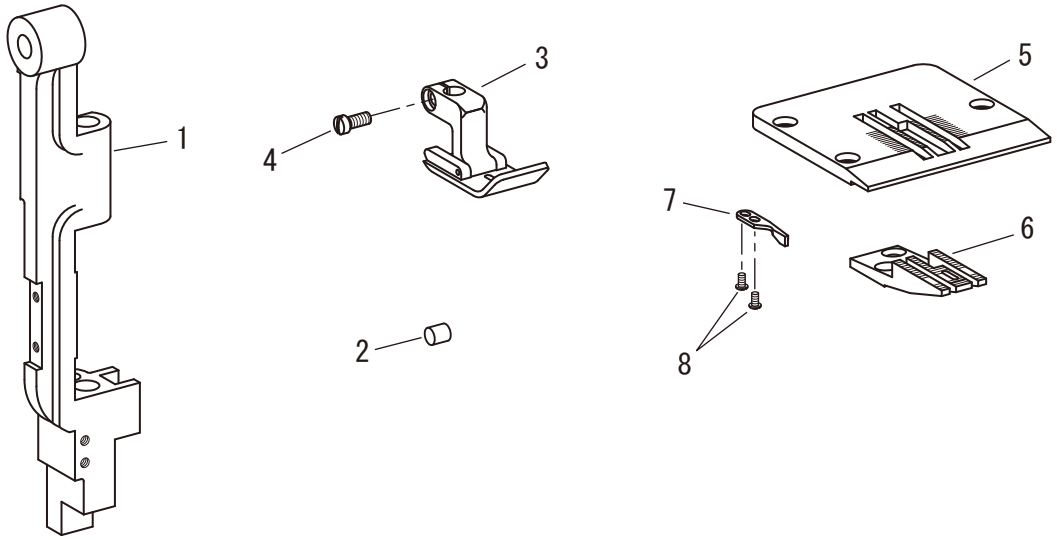

LD-8-CS

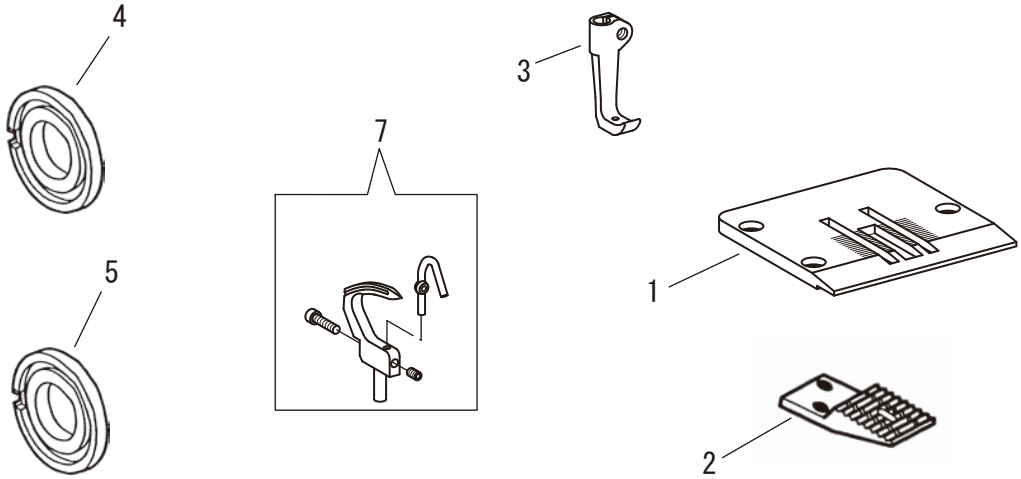

LD-27・-28

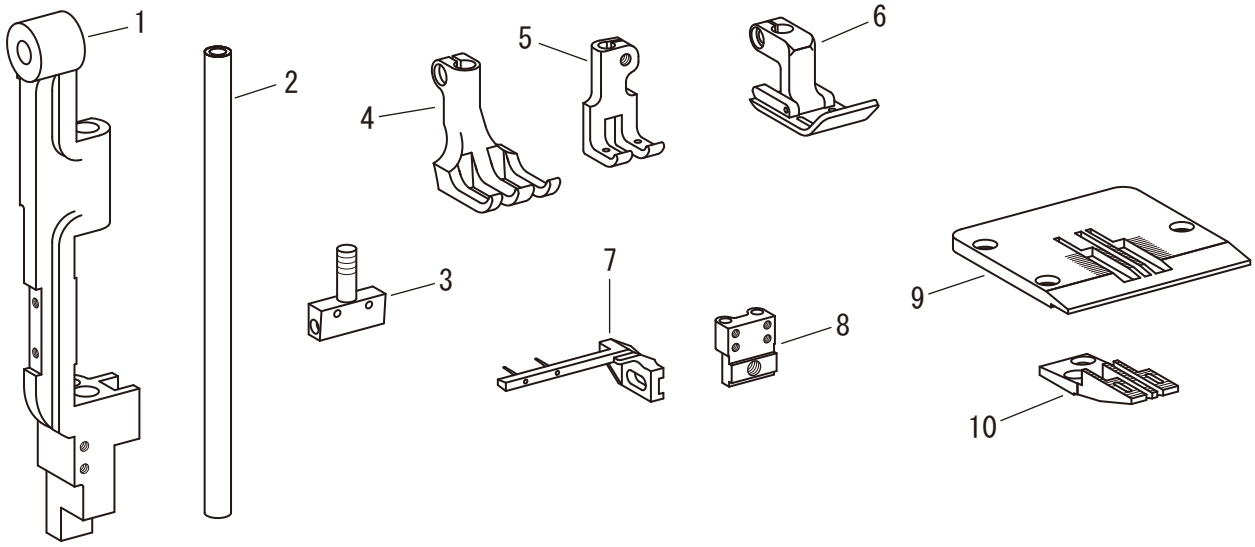

専用部品及びゲージ部品
SPECIFIC PARTS, GAUGE PARTS

LD-7

No	部品番号 PARTS No	LD-7	員数 QTY	品名	DESCRIPTION
1	21132	*	1	針棒土台	NEEDLE BAR ROCK FRAME
2	21101	*	1	上軸油栓ライナー	ARM SHAFT OIL PACKING
3	21191	*	1	自由押え金	PRESSER FOOT
4	21104	*	1	押え金締ねじ	SCREW 11/64X40 L=7.5
5	21108	*	1	針板	THROAT PLATE
6	21109	*	1	送り歯	FEED DOG
7	20505	*	1	送り歯ループ受	LOOP DEFLECTOR
8	20506	*	2	送り歯ループ受止ねじ	SCREW 2.25X48 L=4.2
9	23845-03	*	1	フインガーガード	FINGER GUARD
10	12390	*	1	フインガーガード止	SCREW 11/64X40 L=18
11	11142	*	2	フインガーガードワッシャー	FINGER GUARD WASHER
12	20196	*	1	フインガーガードカラー	FINGER GUARD COLLAR
13	10652	*	1	フインガーガードナット	NUT 11/64X40

LD-8-CS

No	部品番号 PARTS No	LD-8-CS	FOR NOTEBOOK SEWING	員数 QTY	品名	DESCRIPTION
1	20275-A	*	*	1	針板	THROAT PLATE
2	20269	*	-	1	送り歯	FEED DOG
2	20270	-	*	1	送り歯(ノート縫い用)	FEED DOG (FOR NOTE BOOK)
3	20116	*	-	1	中押え	VIBRATING PRESSER FOOT
3	20117	-	*	1	中押え(ノート縫い用)	VIBRATING PRESSER FOOT (FOR NOTE BOOK)
4	20443	*	*	1	渦巻きカム(上)	ADJUSTING DISK (UPPER)
5	20444	*	*	1	渦巻きカム(下)	ADJUSTING DISK (LOWER)
7	27077C	*	*	1	ルーパー(組)	LOOPER COMPLETE

LD-27・-28

	NO.		1	2	3	4	5	6	7	8	9	10
	NEEDLE GAUGE		針棒土台	針棒	針株	外押え	中押え	押え金(組)	糸引き	ルーパー受	針板	送り歯
	inch	mm	NEEDLE BAR ROCK FRAME	NEEDLE BAR	NEEDLE CLAMP	LIFTING PRESSER FOOT	VIBRATING PRESSER FOOT	PRESSER FOOT COMPLETE	SPREADER	LOOPER HOLDER	THROAT PLATE	FEED DOG
LD-27	1/4	6.4	21132	20500	20512	-	-	21205C	20632	20612	20552	20532
	5/16	7.9	21132	20500	20513	-	-	21206C	20633	20613	20553	20533
	3/8	9.5	21132	20500	20514	-	-	20107C	20634	20614	20554	20534
	1/2	12.7	21132	20500	20515	-	-	21209C	20635	20615	20555	20535
LD-28	1/4	6.4	20100	20500	20512	20592	20572	-	20632	20612	20552	20532
	5/16	7.9	20100	20500	20513	20593	20573	-	20633	20613	20553	20533
	3/8	9.5	20100	20500	20514	20564	20574	-	20634	20614	20554	20534
	1/2	12.7	20100	20500	20515	20595	20575	-	20635	20615	20555	20535

	NO.		11	12	13	14	15
	NEEDLE GAUGE		フインガーガード	フインガーガード止	ガードワッシャー	ガードカラー	ガードナット
	inch	mm	FINGER GUARD	FINGER GUARD SCREW	FINGER GUARD WASHER	FINGER GUARD COLLAR	FINGER GUARD NUT
LD-27	1/4	6.4	23845-03	12390	11142	20196	10652
	5/16	7.9	23845-03	12390	11142	20196	10652
	3/8	9.5	23845-03	12390	11142	20196	10652
	1/2	12.7	23845-03	12390	11142	20196	10652
LD-28	1/4	6.4	20504-04	20195	11142	20196	201706
	5/16	7.9	20504-04	20195	11142	20196	201706
	3/8	9.5	20504-04	20195	11142	20196	201706
	1/2	12.7	20504-01	20195	11142	20196	201706

プーラー関係(R)
PULLER MECHANISM (MODLE LD-R)

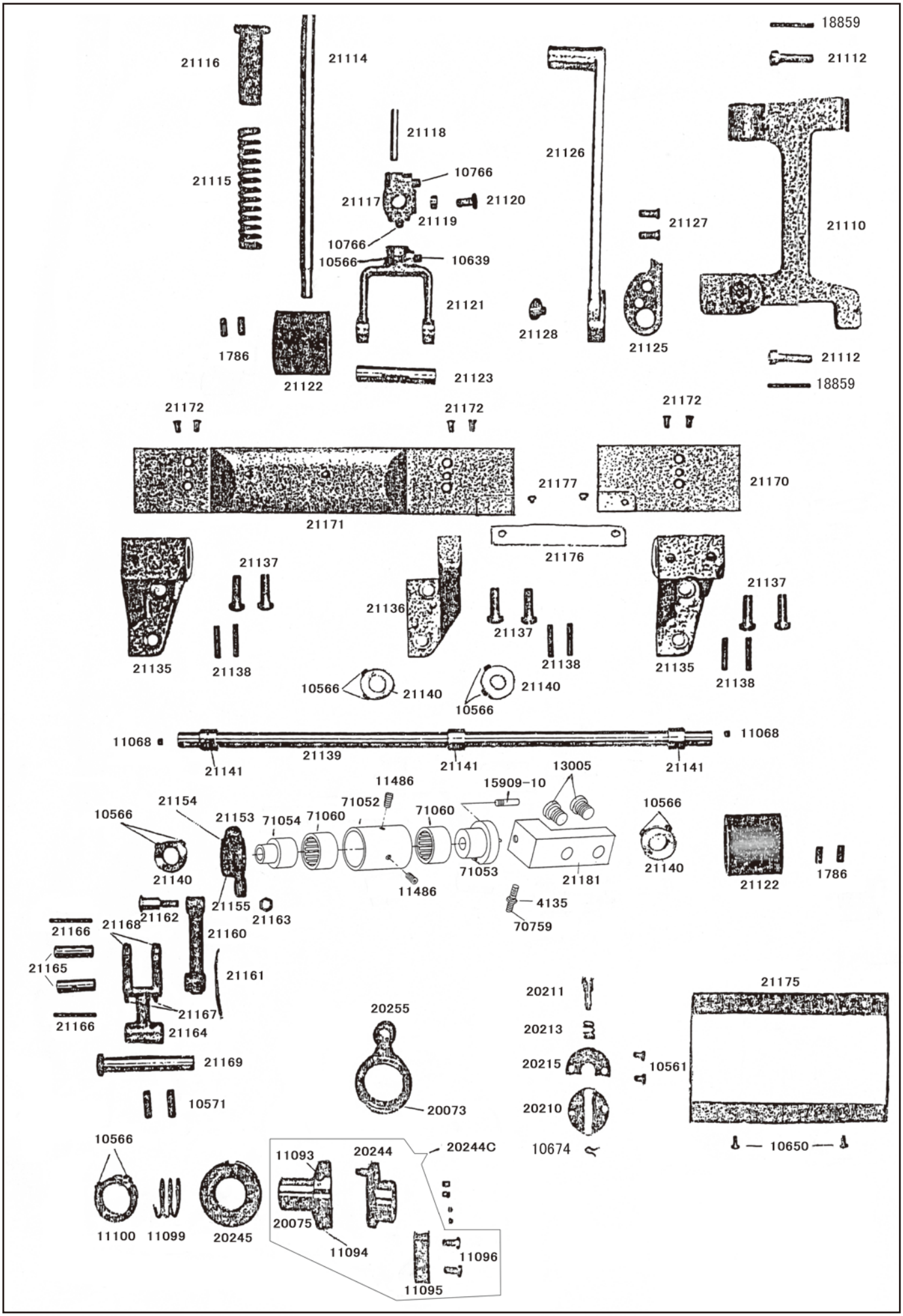

セイコーミシン株式会社

〒273-0018 千葉県船橋市栄町2-13-6
TEL: 047-420-3561, IP電話：050-3535-3491
FAX: 047-420-3560
E-mail: eigyo@seiko-sewing.co.jp
（国内営業）

SEIKO SEWING MACHINE CO., LTD.

2-13-6 Sakaecho, Funabashi-shi Chiba Prefecture,
273-0018, Japan
TEL: 81-47-420-3561 (Overseas dept.)
FAX: 81-47-420-3560
E-mail: export@seiko-sewing.co.jp
http://www.seiko-sewing.co.jp./

Parts No. PB34303 (0318)
Rev. 1.5