yamato®

Parts List

3-NEEDLE CYLINDER BED INTERLOCK STITCH MACHINE

VT1500

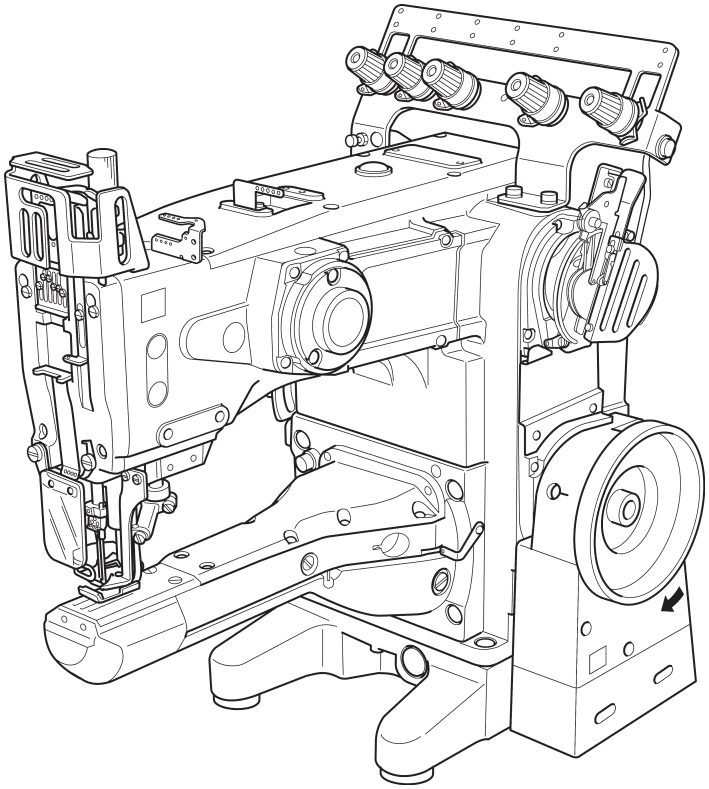

MODELS

VT1500　VT1513

YAMATO SEWING MACHINE MFG. CO.,LTD.

本零件清单的查阅方法

本零件清单以VT1513-148L,156L,164L-34K为基本机型编写。
第1-12项记述了基本机型。
第13项以后，记述了下属型号及附属装置。
本零件清单中的环/圈类的尺寸表示为内径×外径×宽度。

符号说明（在零件序号的旁边）
[ ]表示相对前版零件清单，在本版中变更了的零件。
[ ]里记述了旧产品序号及螺丝类的形状。
◆ 表示和前版零件清单不同，在本版中新追加的零件和机型。

订购零件时的注意事项
☆ 要订购本零件清单中记载的零件时，请告知零件序号。（例如，4300015）
☆ 零件序号为0095027时，请告知0095027或95027。
☆ 订购空控式管类时，请告知零件序号及长度。

本零件清单所记载的事项，可能因产品改良而变更。恕不另行通知。

How to use this Parts List

The illustrations on this Parts List are drawn on the basis of VT1513-148L,156L,164L-34K.
The items from No.1 to No.12 contain the standard model.
The following items included No.13 contain the submodel and Devices.
The dimension of Collar on this Parts List shows Inside diameter X Outside diameter X Width.

Explanation of Marks (marked at the Side of Part No.)
[ ] means this part is changed from the previous Parts List.
Inside of [ ] shows the previous Part No. and the shape of screw or the like.
◆ means this part and model is added to the previons Parts List.

How to place an order for the parts
☆ When placing an order for the parts from this Parts List, please clearly state the Parts No. (e.g.4300015) which you require so that we can deliver the correct Parts to you.
☆ When the Part No. is “0095027”, please place an order for the part by showing “0095027” or “95027”.
☆ When ordering Air Tube, please inform us of the Part No. and the length.

This Parts Listis subject to change without notice.

Contents 目次

MISCELLANEOUS COVERS (1)	カバー関係（1）	1
MISCELLANEOUS COVERS (2)	カバー関係（2）	2
MISCELLANEOUS THREAD EYELETS	糸道関係	3
MISCELLANEOUS BUSHINGS	ブッシュ関係	4
MISCELLANEOUS CRANKSHAFT	主軸関係	5
NEEDLE BAR DRIVING MECHANISM	針棒機構	6
SPREADER MECHANISM	飾り糸ルーパ機構	7
PRESSER FOOT MECHANISM	押工機構	8
LOOPER DRIVING MECHANISM	ルーパ機構	9
FEED DRIVING MECHANISM (1)	送り機構（1）	10
FEED DRIVING MECHANISM (2)	送り機構（2）	11
LUBRICATING MECHANISM	給油関係	12
VT1513-□□□M-34K,VT1513-34T EXCLUSIVE PARTS	サブモデル専用部品	13
VT1500 EXCLUSIVE PARTS	サブモデル専用部品	14
EXTRA PARTS	特注部品	15
THREAD STAND	糸立台	16
ACCESSORIES (1)	アクセサリ関係（1）	17
ACCESSORIES (2)	アクセサリ関係（2）	18
ACCESSORIES (3)	アクセサリ関係（3）	19
WARNING LABEL	警告ラベル	20
LIST OF MAIN SPARE PARTS	主要部品リスト	21
INDEX	索引	22

1

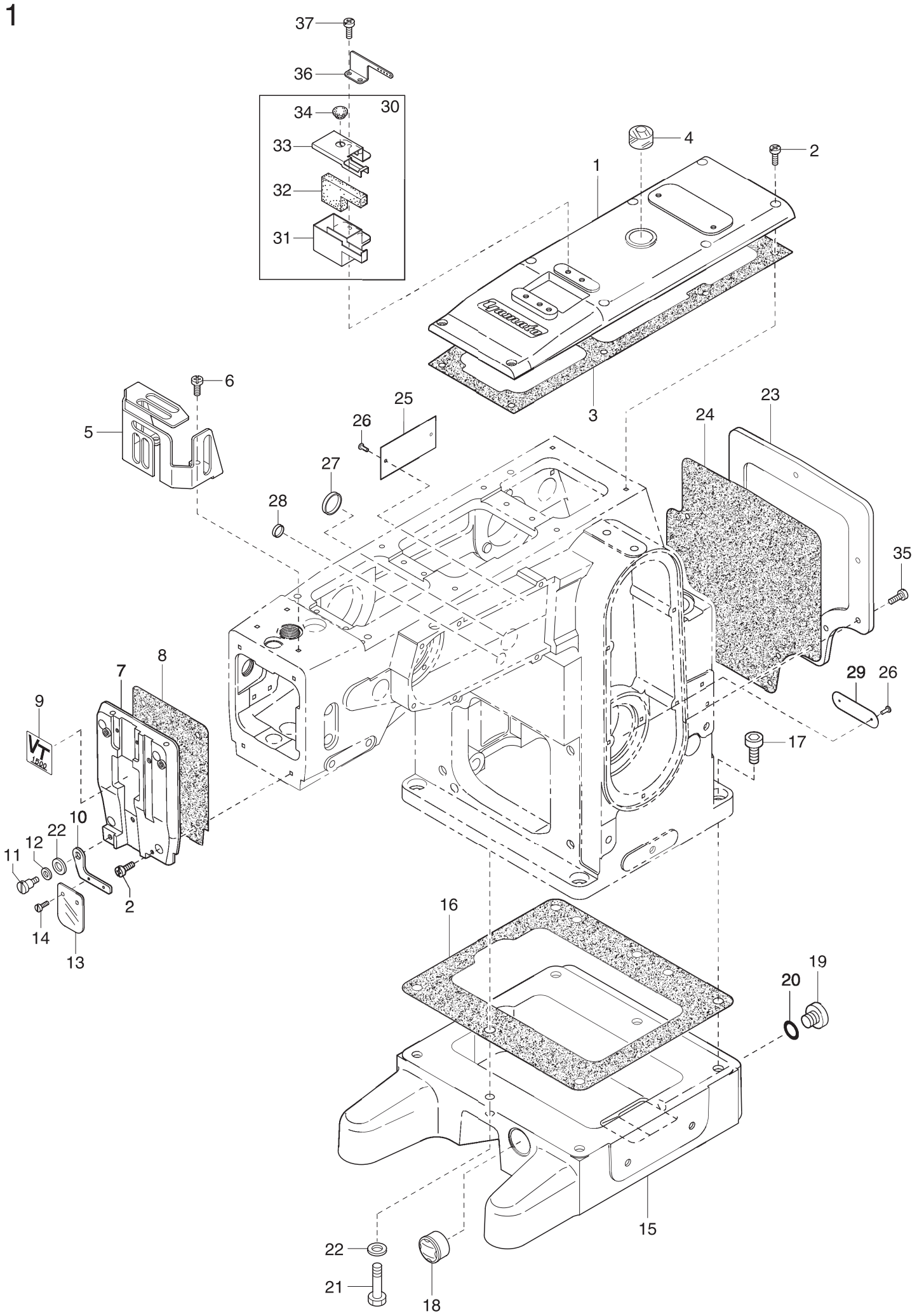
37
36
34
30
33
32
31
4
2
1
6
5
25
26
27
28
3
24
23
35
29
26
17
8
7
9
VT
1500
10
22
12
11
2
14
13
16
19
20
15
22
21
18

Ref.No.	Parts No.		Description	品　名	Amt. Req
1	6500251	[6500004]	Arm Top Cover	アーム上カバー	1
2	110045		Screw(M4-0.7×12)	止ネジ	12
3	6500005		Arm Top Cover Gasket	アーム上カバーパッキン	1
4	6100012		Oil Sight Window	オイル確認窓	1
5	6500028		Needle Bar Guard	針棒ガード	1
6	110012		Screw(M4-0.7×5)	止ネジ	3
7	6500252	[6500006]	Head Cover	面蓋	1
8	6500007		Head Cover Gasket	面蓋パッキン	1
9	390209		Emblem	エンブレム	1
10	6500027		Eye Guard Holder	アイガード取付板	1
11	170044		Screw(M4-0.7×7)	止ネジ	1
12	000010	[300104]	Wave Washer	波ワッシャ	1
13	6100757		Eye Guard	アイガード	1
14	004236		Screw(3/32-56×4.2)	止ネジ	2
15	6500002		Oil Reservoir	油受ケ	1
16	6500003		Oil Reservoir Gasket	油受ケパッキン	1
17	120016		Screw(M8-1.25×20)	止ネジ	5
18	6500303		Oil Gauge	オイルゲージ	1
19	005076		Drain Hole Screw(3/8-24×8)	油抜キネジ	1
20	6500327		O-ring(P10)	Oリング	1
21	009977		Screw(M6-1×25)	止ネジ	1
22	000425	[300005]	Washer	ワッシャ	2
23	6500253	[6500008]	Rear Cover	後カバー	1
24	6500009		Rear Cover Gasket	後カバーパッキン	1
25	6500346		Model Plate	型式板	1
26	000726		Rivet	止メ鋲	4
27	6500035		Seal Plug	詰栓	1
28	6500034		Seal Plug	詰栓	2
29	6109401		Serial Number Plate	機番プレート	1
30	6500234 ◆		SP Device, C. Set	SP装置(組)	1
31	6500235 ◆		SP Container	SPタンク	1
32	310130 ◆		SP Felt	SPフェルト	1
33	6500236 ◆		SP Container Cover	SPタンク蓋	1
34	6100017 ◆		Seal Plug	詰栓	1
35	120009 ◆		Screw(M4-0.7×12)	止ネジ	9
36	6500250 ◆		SP Eyelet	SP糸道	1
37	110048 ◆		Screw(M4-0.7×10)	ネジ	2

Note : Order for Model Plate must be accompanied by model designation (including symbols of gauge and device).
（注）　型式板を御注文の際は機種名（ゲージ記号、付帯装置含む）をお知らせください。

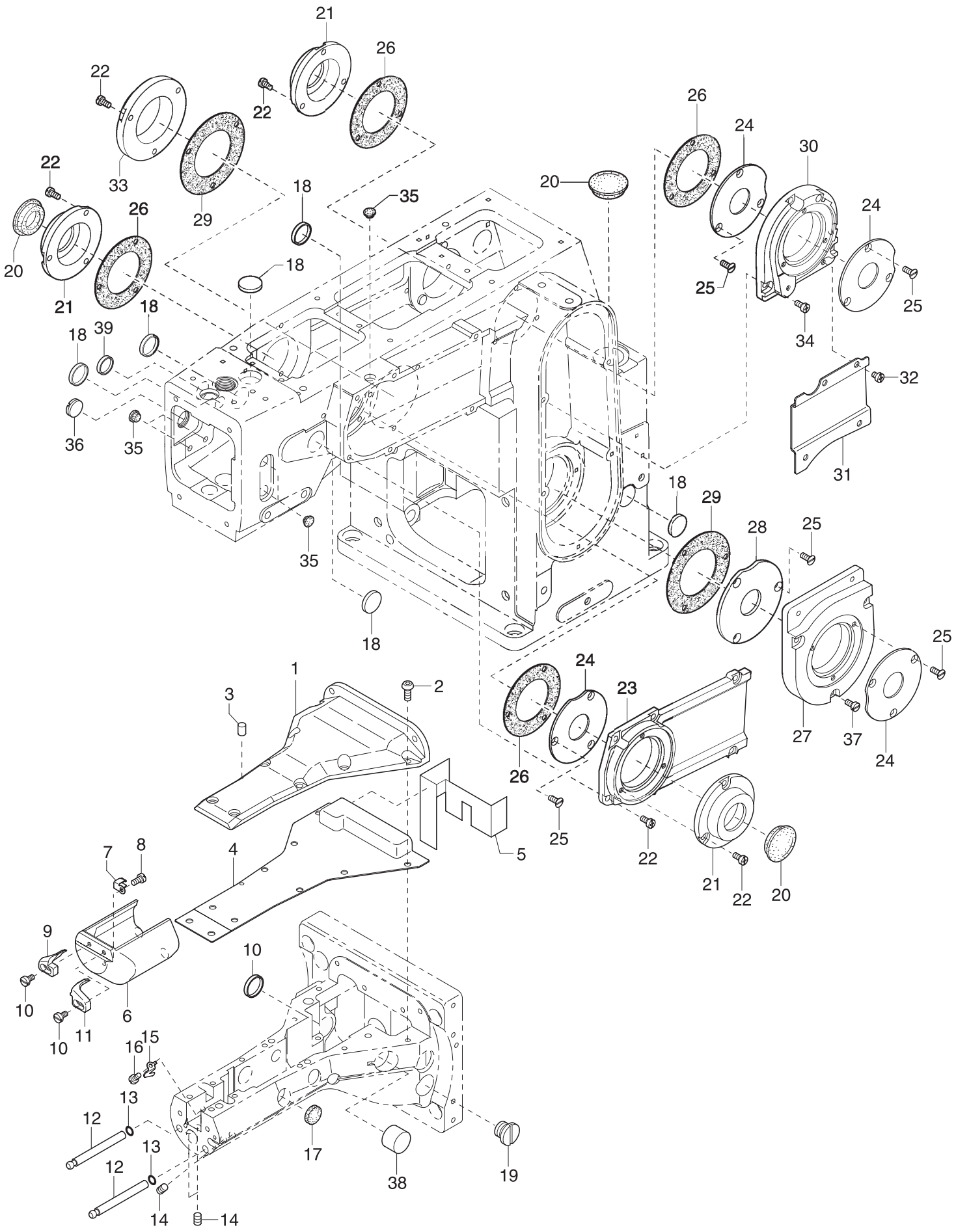
21
26
22
22
26
24
30
22
33
29
18
35
20
26
24
20
18
25
21
18
25
18
39
34
32
36
35
31
18
29
28
25
35
18
25
24
1
2
23
3
27
37
24
26
25
22
7
8
4
5
21
22
20
9
10
6
10
11
10
16
15
13
12
17
38
19
13
12
14
14

Ref.No.	Parts No.		Description	品　名	Amt. Req
1	6500254	[6500010]	Cylinder Top Cover	シリンダ上カバー	1
2	190077		Screw(M4-0.7×10)	止ネジ	8
3	000924 ◆		Seal Plug	詰栓	1
4	6500011		Cylinder Top Cover(Inner)	シリンダ内カバー	1
5	6500288 ◆		Cylinder Oil Defender	シリンダ防油カバー	1
6	6500012		Cylinder Front Cover	シリンダ前カバー	1
7	6500314		Cover Latch Spring	カバーラッチバネ	1
8	110033		Screw(M3-0.5×6)	止ネジ	1
9	6500265		Fabric Guide(Left)	布ガイド(左)	1
10	110029		Screw(M3.5-0.6×6)	止ネジ	2
11	6500266		Fabric Guide(Right)	布ガイド(右)	1
12	6500026		Cylinder Front Cover Pin	シリンダ前カバーピン	2
13	6500287 ◆		O-ring(P4)	Oリング	2
14	160001		Screw(M4-0.7×4)	止ネジ	4
15	6200020		Thead Chain Cutting Knife	チェインカッタ	1
16	110038		Screw(M2.5-0.4×4.5)	止ネジ	1
17	6500034		Seal Plug	詰栓	1
18	6500035		Seal Plug	詰栓	7
19	190036		Plug Screw(M14-1×4)	プラグネジ	1
20	6500036	[6200259]	Cap	キャップ	3
21	6500260	[6500019]	Bearing Cover(Small)	ベアリングカバー(小)	3
22	110048		Screw(M4-0.7×10)	止ネジ	18
23	6500258	[6500016]	Lateral Belt Cover	横ベルトカバー	1
24	6500022		Bearing Plate(Small)	ベアリング押エ(小)	4
25	130007		Screw(M4-0.7×10)	止ネジ	15
26	6500020		Bearing Cover(Small) Gasket	ベアリングカバー(小)パッキン	4
27	6500257	[6500015]	Vertical Belt Cover(Lower)	縦ベルトカバー(下)	1
28	6500021		Bearing Plate(Large)	ベアリング押エ(大)	1
29	6500018		Bearing Cover(Large) Gasket	ベアリングカバー(大)パッキン	2
30	6500255	[6500013]	Vertical Belt Cover(Upper)	縦ベルトカバー(上)	1
31	6500256	[6500014]	Vertical Belt Cover(Middle)	縦ベルトカバー(中)	1
32	110013	[110012]	Screw(M4-0.7×8) [M4-0.7×5]	止ネジ	4
33	6500259	[6500017]	Bearing Cover	ベアリングカバー	1
34	110045		Screw(M4-0.7×12)	止ネジ	3
35	6500033		Seal Plug	詰栓	5
36	190015		Screw(M14-2×6)	止ネジ	1
37	110016		Screw(M4-0.7×15)	止ネジ	3
38	6500340 ◆		Seal Plug	詰栓	1
39	6200209		Seal Plug	詰栓	1

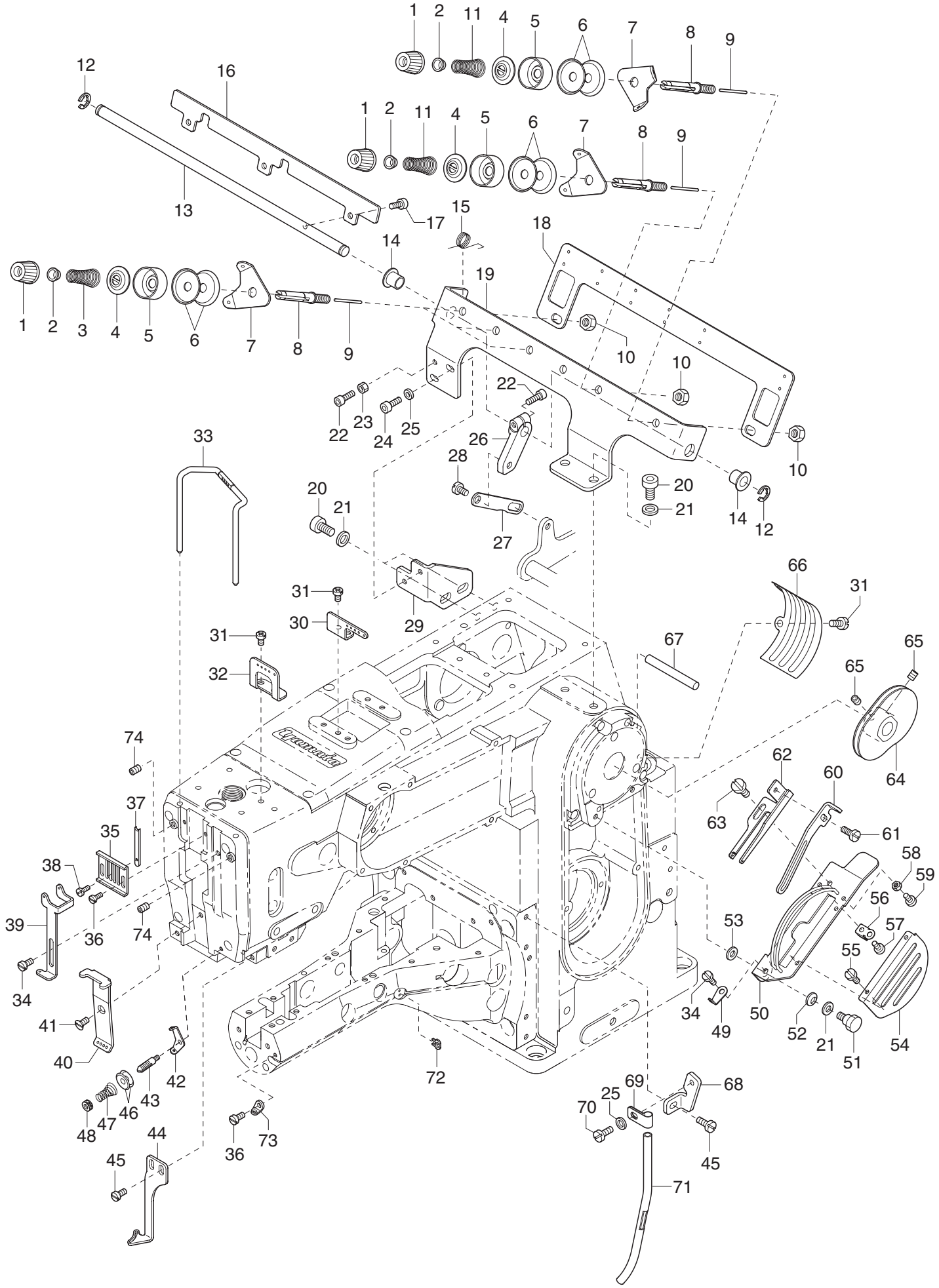
1
2
11
4
5
6
7
8
9
12
16
13
17
15
18
14
19
10
22
23
24
25
26
28
27
20
21
33
29
30
31
32
66
67
65
64
62
60
63
61
58
59
56
57
55
53
50
52
51
54
49
34
74
37
35
38
36
39
41
40
42
43
46
47
48
44
45
73
72
69
68
70
71

VT1500

Ref.No.	Parts No.		Description	品　名	Amt. Req
1	6100056		Thread Tnesion Spring Cap	糸調子バネキャップ(上)	5
2	6100057		Tension Spring Bushing	糸調子ナット回り止メ	5
3	6100058		Tension Spring (Needle)	糸調子バネ(針)	3
4	6500302		Tension Spring Lift Washer	糸調子バネ受ケ	5
5	6100060		Thread Tension Spring Retainer	糸調子バネキャップ(下)	5
6	6100062		Tension Disc	糸調子皿	10
7	6500212		Tension Disc Eyelet	糸調子台糸道	5
8	190095		Tension Post	糸調子棒	5
9	6500211		Tenshion Disc Separator Pin	糸緩メ押シピン	5
10	100003		Nut	ナット	5
11	6100059		Tension Spring(Looper)	糸調子バネ(ルーパ)	2
12	6100343		Retaining Ring	ストップリング	2
13	6500209		Tension Release Shaft	糸緩メ軸	1
14	6500213		Tension Release Bushing	糸緩メブッシュ	2
15	6500214		Return Spring	戻シバネ	1
16	6500210		Tension Disc Separator	糸緩メ板	1
17	120008		Screw(M4-0.7×8)	止ネジ	3
18	6500206		Thread Guide Plate	糸案内板	1
19	6500215		Tension Post Support	糸調子台	1
20	120010		Screw(M6-1×10)	止ネジ	4
21	000425		Washer	ワッシャ	5
22	120009		Screw(M4-0.7×12)	止ネジ	2
23	000015		Nut	ナット	1
24	009770		Screw(M4-0.7×12)	止ネジ	2
25	000538		Washer	ワッシャ	3
26	6500208		Tension Release Lever	糸緩メ腕	1
27	6500207		Tension Release Lever Connector	糸緩メ連結板	1
28	170048		Screw(M5-0.8×5)	止ネジ	1
29	6500216		Connecting Plate	糸調子台取付板	1
30	6500217		Needle Thread Eyelet(Rear)	針糸道(後)	1
31	110012		Screw(M4-0.7×5)	止ネジ	6
32	6500219		Needle Thread Eyelet(Middle)	針糸道(中)	1
33	6500223		Needle Thread Eyelet(Front)	針糸道(前)	1
34	110001	[110013]	Screw(M4-0.7×5.4) [M4-0.7×8]	止ネジ	2
35	6500221		Holder	針糸繰り取付板	1
36	110002	[110084]	Screw(M3-0.5×5) [M3-0.5×4.2]	止ネジ	3
37	6500222		Needle Thread Strike-off Pin	針糸繰り	4
38	110023		Screw(M2-0.4×3.5)	止ネジ	4
39	6500224		Top Cover Thread Take-up Eyelet	飾り糸繰り糸道	1
40	6500218		Needle Thread Guide	針糸受ケ	1

Ref. No. 41 to 74　　See the following page.

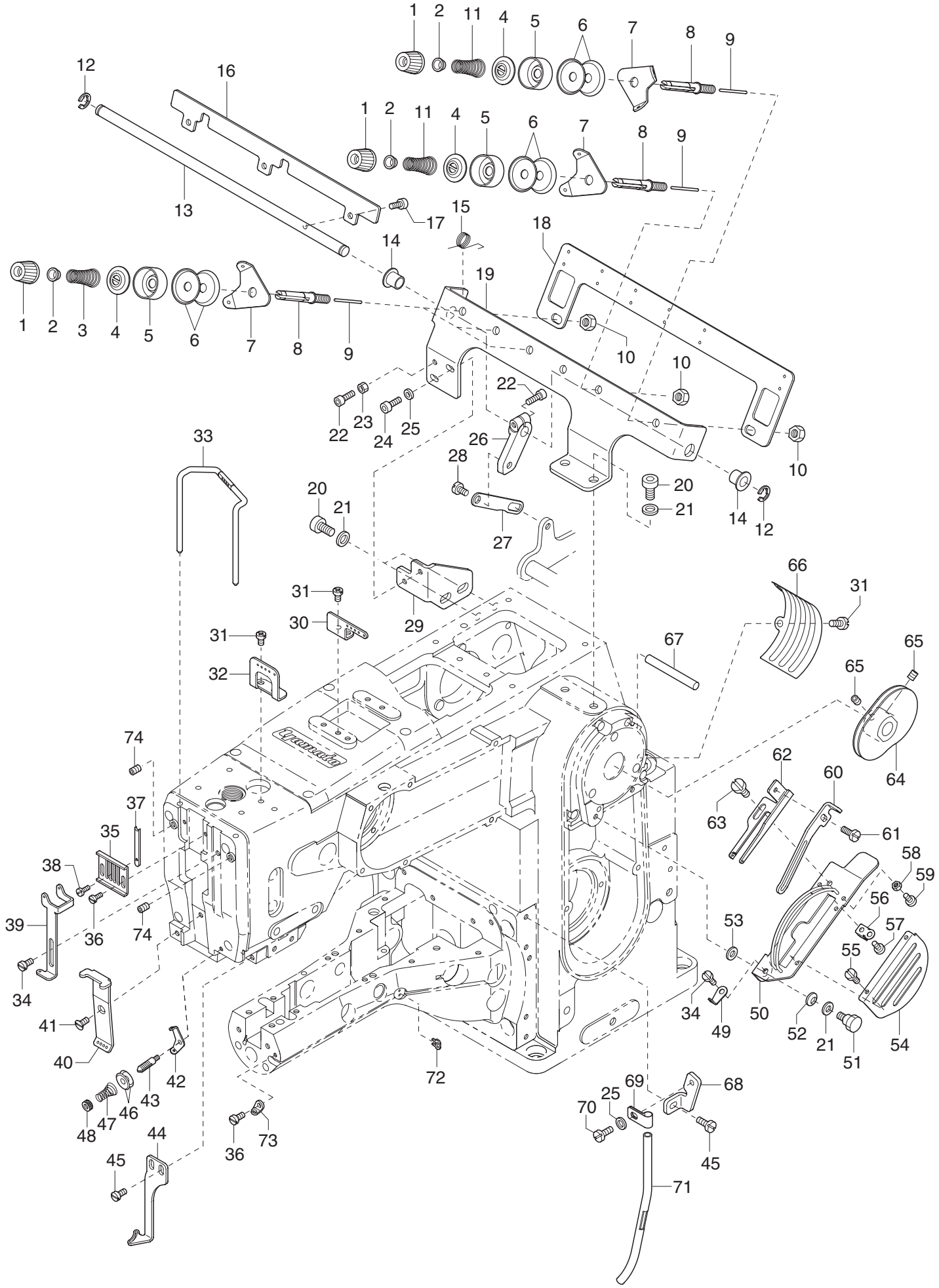
1
2
11
4
5
6
7
8
9
12
16
13
17
15
18
14
19
10
22
23
24
25
26
28
27
20
21
33
29
30
31
32
66
67
65
64
62
60
63
61
58
59
56
57
53
55
54
51
52
50
49
34
74
37
35
38
36
39
41
40
42
43
46
47
48
44
45
73
72
69
68
70
71

VT1500

Ref.No.	Parts No.		Description	品　名	Amt. Req
41	130021		Screw(M4-0.7×4.3)	止ネジ	1
42	6500328		Top Cover Thread Eyelet	飾り小調子糸道	2
43	290036 ◆		Tension Post	糸調子棒	1
44	6500225		Top Cover Thread Guide	飾り糸案内	1
45	110009		Screw(M4-0.7×8)	止ネジ	3
46	6100086 ◆		Top Cover Tension Disc	小調子皿	4
47	6100087 ◆		Top Cover Tension Spring	飾り糸調子バネ	1
48	000361 ◆		Nut	ナット	1
49	6100071		Looper Thread Eyelet	ルーパ糸道	1
50	6500228		Thread Take-up Eyelet Holder	カム糸道取付板	1
51	170044	[170032]	Screw(M4-0.7×7) [M4-0.7×5]	止ネジ	1
52	000010		Conical Spring Washer	皿バネワッシャ	1
53	300028	[300006]	Washer	ワッシャ	1
54	6500226		Thread Take-up Cover	カムカバー	1
55	110002		Screw(M3.5-0.5×5)	止ネジ	2
56	6500314		Cover Latch Spring	カバーラッチバネ	1
57	110030	[110033]	Screw(M3-0.5×2.6) [M3-0.5×6]	止ネジ	1
58	000012 ◆		Nut	ナット	1
59	110033 ◆		Screw(M3-0.5×6)	止ネジ	1
60	6500230		Looper Thread Guide	ルーパ糸案内	1
61	110050		Screw(M3.5-0.6×4.5)	止ネジ	1
62	6500229		Thread Take-up Eyelet	カム糸道	1
63	110008		Screw(M4-0.7×5)	止ネジ	1
64	6500233		Looper Thread Take-up	ルーパ糸調子カム	1
65	160003		Screw(M5-0.8×5)	止ネジ	2
66	6500227		Thread Take-up Cover(Rear)	カムカバー(後)	1
67	340064	[340019]	Pin	ピン	1
68	6500338 ◆		Thread Pipe Stay Holder	糸道パイプ支エ取付台	1
69	6100074 ◆		Thread Pipe Stay	糸道パイプ支エ	1
70	110008 ◆		Screw(M4-0.7×7.6)	止ネジ	1
71	6500337 ◆		Thread Pipe	糸道パイプ	1
72	6500231		Looper Thread Eyelet(Middle)	ルーパ糸道(中)	1
73	6500232		Looper Thread Eyelet(Front)	ルーパ糸道(前)	1
74	160001	[110001]	Screw(M4-0.7×4) [M4-0.7×5.4]	止ネジ	2

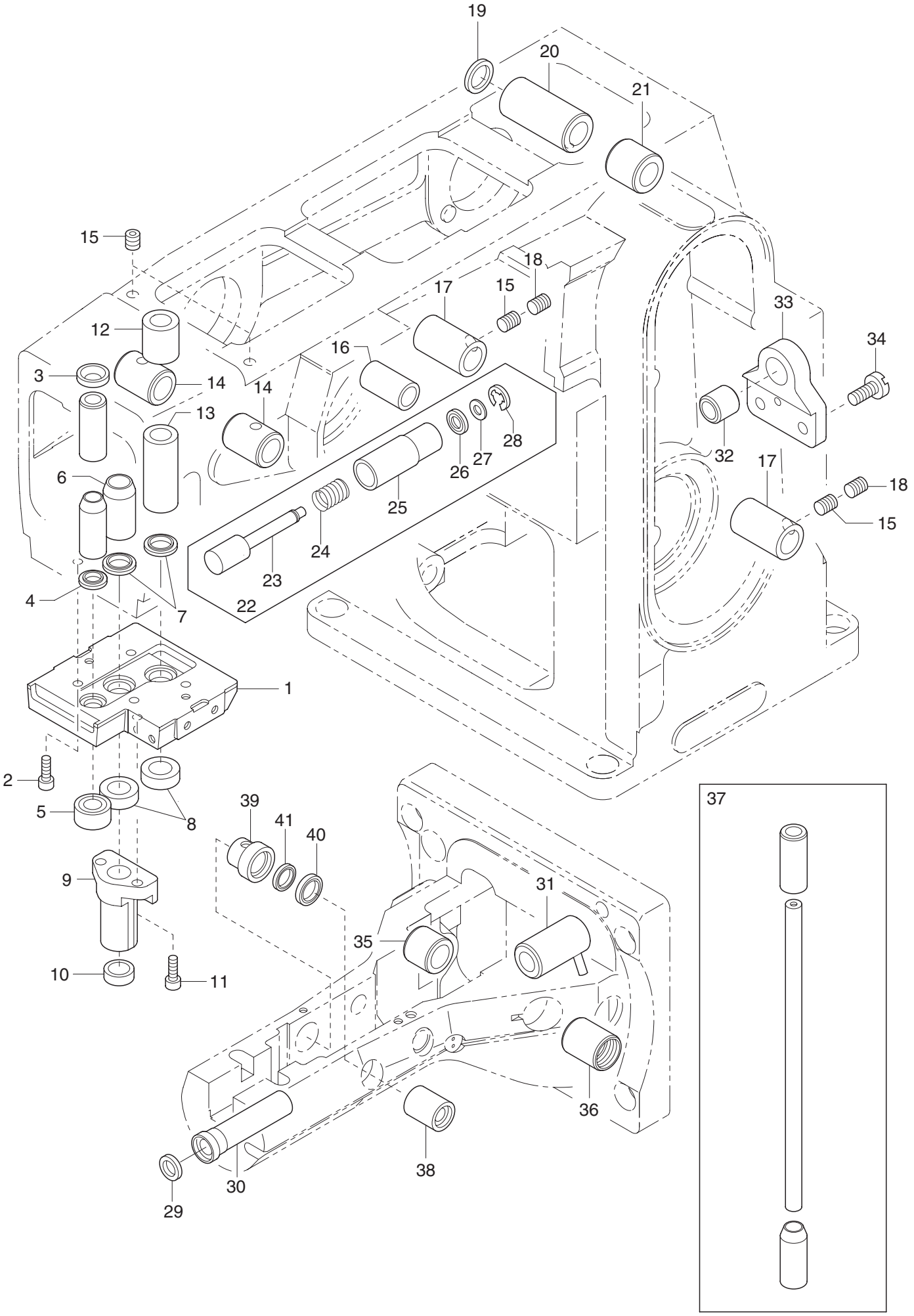
19
20
21
15
18
17
15
33
34
12
16
3
14
14
13
28
27
26
32
17
6
18
25
15
24
23
4
7
22
1
2
5
8
39
41
40
37
9
31
35
10
11
36
38
30
29

Ref.No.	Parts No.		Description	品　名	Amt. Req
1	6500024		Needle Bar Oil Defender	針棒油受ケ	1
2	120001		Screw(M4-0.7×14)	止ネジ	4
3	6100105		Oil Seal	オイルシール	1
4	6500066		Oil Seal	オイルシール	1
5	6101044		Oil Seal	オイルシール	1
6	6500169		Presser Bar Bushing	押エ棒ブッシュ	1
7	6500170		Oil Seal	オイルシール	2
8	6500172		Oil Seal	オイルシール	2
9	6500171		Presser Bar Guide(Lower)	押エ棒案内(下)	1
10	6500316		Oil Seal	オイルシール	1
11	120009		Screw(M4-0.7×12)	止ネジ	2
12	6500341	[6100112]	Spreader Shaft Bushing(Upper)	飾リ軸ブッシュ(上)	1
13	6500078		Spreader Shaft Bushing(Lower)	飾リ軸ブッシュ(下)	1
14	6500062		Needle Bar Rocking Shaft Bushing	針棒振リ軸ブッシュ	2
15	160039		Screw(M5-0.8×8)	止ネジ	4
16	6200081		Control Lever Shaft Bushing	送リ調節レバー軸ブッシュ	1
17	6500084		Looper Rocker Shaft Bushing	ルーパ前後軸ブッシュ	2
18	160003		Screw(M5-0.8×5)	止ネジ	2
19	6500320		Oil Seal	オイルシール	1
20	6500183		Lifter Lever Bushing(Left)	押エ揚ゲ軸ブッシュ(左)	1
21	6500184		Lifter Lever Bushing(Right)	押エ揚ゲ軸ブッシュ(右)	1
22	6500166		Pushbutton, C. Set	プッシュボタン(組)	1
23	6500167		Pushbutton Pin	プッシュボタン軸	1
24	6200036		Pushbutton Spring	プッシュボタンバネ	1
25	6500168		Pushbutton Sleeve	プッシュボタンスリーブ	1
26	6200171		Oil Seal	オイルシール	1
27	000399		Washer	ワッシャ	1
28	6100333		Retaining Ring	ストップリング	1
29	6200323		Oil Seal	オイルシール	1
30	6500080		Looper Shaft Bushing(Front)	ルーパ軸ブッシュ(前)	1
31	6500281		Looper Shaft Bushing(Middle)Unit	ルーパ軸ブッシュ(中)(組)	1
32	6500083		Looper Shaft Bushing(Rear)	ルーパ軸ブッシュ(後)	1
33	6500082		Looper Shaft Bracket	ルーパ軸ブラケット	1
34	110011		Screw(M5-0.8×10)	止ネジ	2
35	6500158		Feed Bar Shaft Bushing(Left)	送リ軸ブッシュ(左)	1
36	6500159		Feed Bar Shaft Bushing(Right)	送リ軸ブッシュ(右)	1
37	6500052		Needle Bar & Bushing, C. Set	針棒・針棒ブッシュ(組)	1
38	6500272 ◆		Feed Bar Block(Front) Shaft Bushing(Right)	角駒前軸ブッシュ(右)	1
39	6500283 ◆		Feed Bar Block(Front) Shaft Bushing(Left)	角駒前軸ブッシュ(左)	1
40	6500284 ◆		Oil Seal	オイルシール	1
41	6500320 ◆		Oil Seal	オイルシール	1

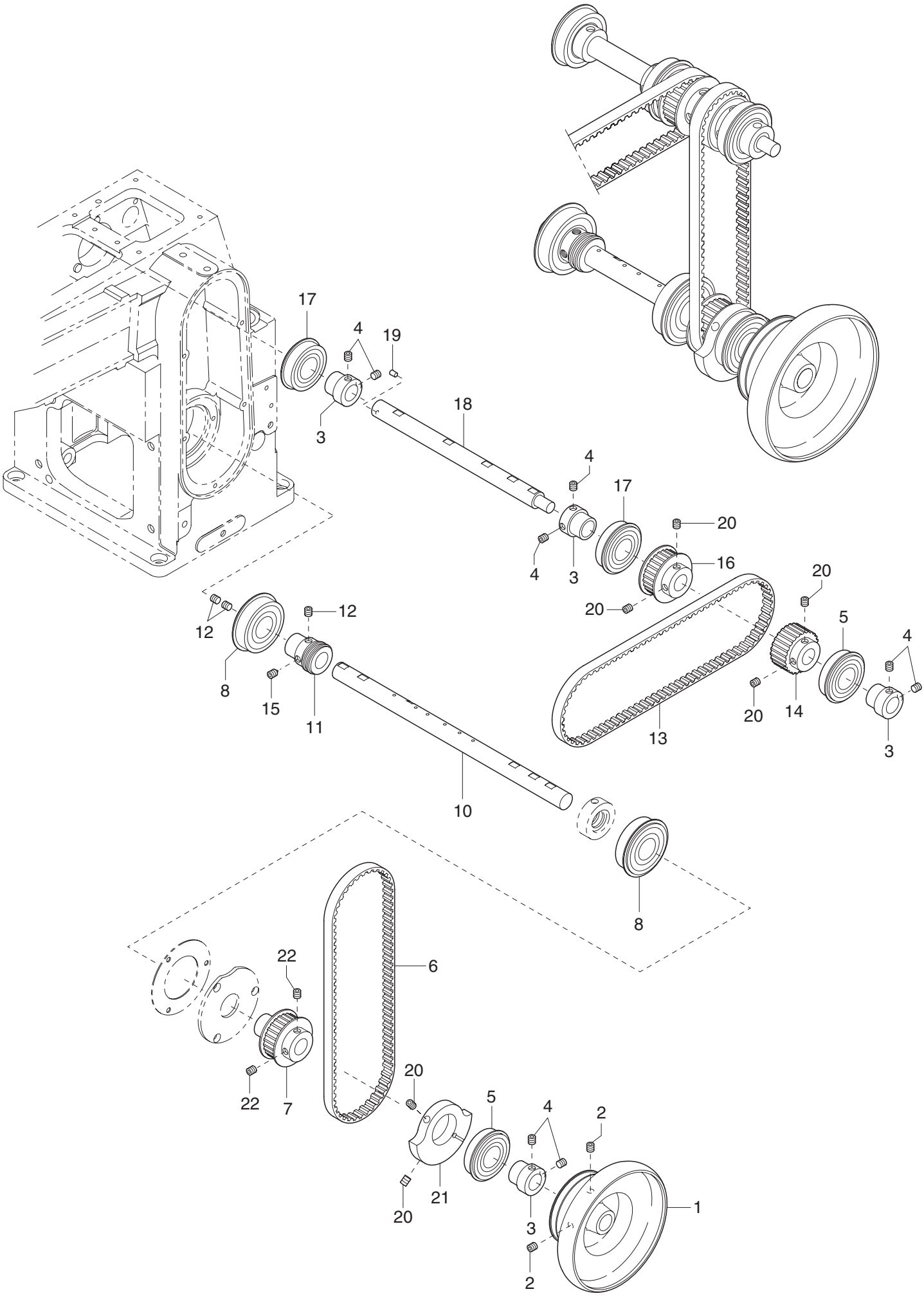
17
4
19
3
18
4
17
20
16
4
3
20
20
12
12
5
4
8
15
11
20
14
13
3
10
8
22
6
22
7
20
5
4
2
21
20
3
1
2

Ref.No.	Parts No.		Description	品　名	Amt. Req
1	6500044		Pulley	プーリ	1
2	009740		Screw(M6-1×10)	止ネジ	2
3	6500048		Adapter	ベアリング受ケ	4
4	160004		Screw(M6-1×4.8)	止ネジ	8
5	6500051		Ball Bearing(42×20)	ボールベアリング	2
6	6500043		Timing Belt	タイミングベルト	1
7	6500041		Main Shaft Timing Pulley(Lower)	主軸タイミングプーリ(下)	1
8	6500040		Ball Bearing (47×20)	ボールベアリング	2
9					
10	6500277	[6500039]	Main Shaft	主軸	1
11	6100126		Oil Pump Driving Worm	ウォーム	1
12	160007		Screw(M6-1×6)	止ネジ	3
13	6500049		Timing Belt(Lateral)	タイミングベルト(横)	1
14	6500042		Main Shaft Timing Pulley(Upper)	主軸タイミングプーリ(上)	1
15	160005		Screw(M6-1×8)	止ネジ	1
16	6500050		Upper Shaft Timing Pulley	上軸タイミングプーリ	1
17	6500047		Ball Bearing(42×20)	ボールベアリング	2
18	6500046		Upper Shaft	上軸	1
19	000038	[340022]	Pin	ピン	1
20	160024		Screw(M6-1×8)	止ネジ	6
21	6500234 ◆		Counter Weight	バランスウェイト	1
22	160007	[160024]	Screw(M6-1×6) [M6-1×8]	止ネジ	2

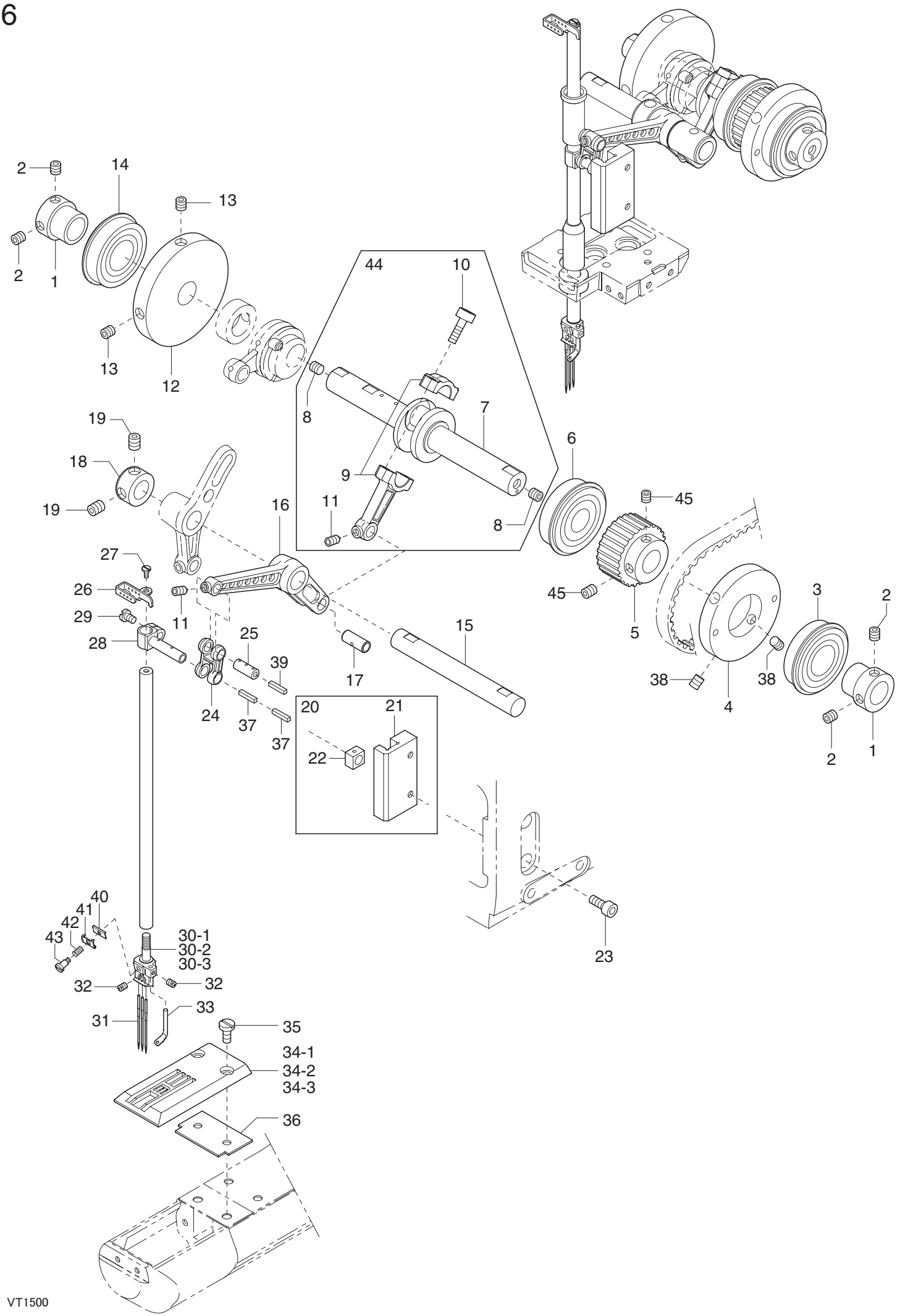
2
14
13
2
1
13
12
44
10
8
7
9
11
8
6
19
18
19
16
45
45
5
27
26
29
28
11
25
39
24
37
37
17
15
38
4
38
3
2
2
1
20
21
22
23
40
41
42
43
30-1
30-2
30-3
32
32
33
31
35
34-1
34-2
34-3
36

Ref.No.	Parts No.		Description	品　名	Amt. Req
1	6500048		Adapter	ベアリング受ケ	2
2	160004		Screw(M6-1×4.8)	止ネジ	4
3	6500051		Ball Bearing(42×20)	ボールベアリング	1
4	6500235 ◆		Counter Weight(Right)	バランスウェイト(右)	1
5	6500042		Main Shaft Timing Pulley(Upper)	主軸タイミングプーリ(上)	1
6	6500063		Ball Bearing(42×15)	ボールベアリング	1
7	6500053		Needle Bar Driving Shaft	針棒クランク軸	1
8	160007		Screw(M6-1×6)	止ネジ	2
9	6500057		Needle Bar Connecting Rod	針棒ロッド	1
10	120001		Screw(M4-0.7×14)	止ネジ	2
11	160016	[160002]	Screw(M4-0.7×4.5) [M4-0.7×5]	止ネジ	2
12	6500064		Counterweight	バランスウェイト	1
13	009740		Screw(M6-1×10)	止ネジ	2
14	6500047		Ball Bearing(42×20)	ボールベアリング	1
15	6500056		Needle Bar Rocking Shaft	針棒振リ軸	1
16	6500054		Needle Bar Driving Lever	針棒クランク軸腕	1
17	6500055		Driving Lever Pin	針棒クランクピン	1
18	6200086		Collar(12×20×10mm)	カラー	1
19	160003		Screw(M5-0.8×5)	止ネジ	2
20	6500059		Needle Bar Guide, C. Set	針棒案内(組)	1
21	6500060		Needle Bar Guide	針棒案内	1
22	6500061		Slide Block	案内駒	1
23	120018		Screw(M4-0.7×10)	止ネジ	2
24	6200087		Needle Bar Connecting Link	針棒リンク	1
25	6200101		Needle Bar Connecting Link Pin	針棒リンクピン	1
26	6500342	[6500220]	Needle Bar Thread Eyelet	針棒糸道	1
27	004358		Screw(9/64-40×5.6)	止ネジ	1
28	6500058		Needle Bar Bracket	針棒抱キ	1
29	110035		Screw(M4-0.7×10)	止ネジ	1
30 - 1	6509102		Needle Clamp(48)	針止メ	1
30 - 2	6509103		Needle Clamp(56)	針止メ	1
30 - 3	6509104		Needle Clamp(64)	針止メ	1
31	---		Needle	針	3
32	001900		Screw(1/8-44×2.4)	止ネジ	4
33	6100176		Top Cover Thread Eyelet	飾リ糸道	1
34 - 1	6508052 ◆		Stitch Plate(48L)	針板	1
34 - 2	6508053 ◆		Stitch Plate(56L)	針板	1
34 - 3	6508054 ◆		Stitch Plate(64L)	針板	1
35	110049	[190077]	Screw(M4-0.7×10) [M4-0.7×10]	止ネジ	2
36	6500025		Stitch Plate Spacer	針板スペーサ	1
37	000309 ◆		Oil Wick	油芯	2
38	160039 ◆		Screw(M5-0.8×8)	止ネジ	2
39	310089 ◆		Oil Wick	油芯	1
40	6100193 ◆		Thread Retainer Disc Plate	小調子板	1

Ref. No. 41 to 45　See the following page.

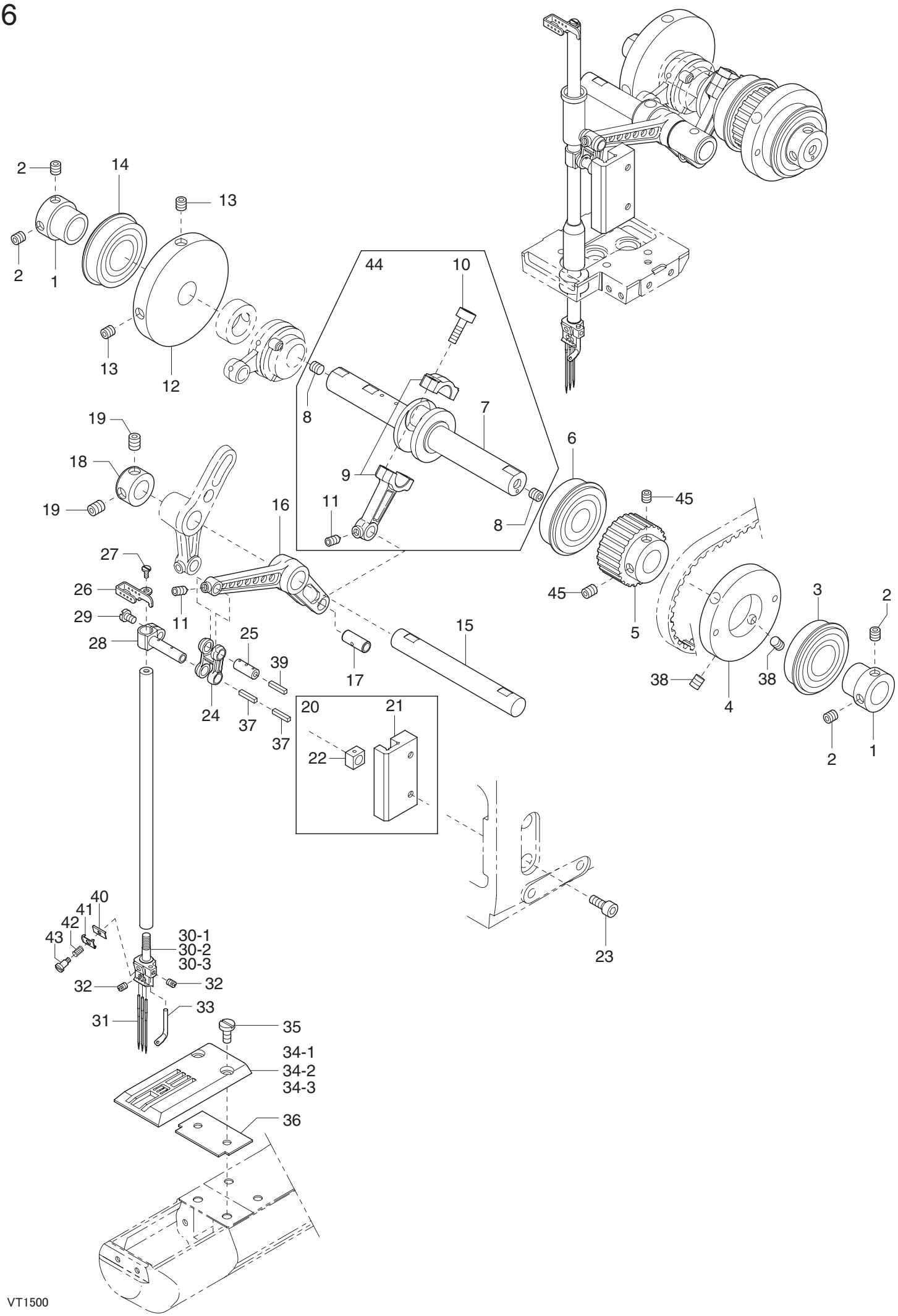
2
14
13
2
1
13
12
44
10
8
7
9
11
8
6
45
45
5
3
2
38
38
4
2
1
19
18
19
16
27
26
29
28
11
25
39
24
37
37
17
15
20
21
22
23
40
41
42
43
30-1
30-2
30-3
32
32
33
31
35
34-1
34-2
34-3
36

VT1500

Ref.No.	Parts No.		Description	品　名	Amt. Req
41	6100194 ◆		Needle Thread Retainer Disc	小調子皿	1
42	6100195 ◆		Needle Thread Retainer Spring	小調子バネ	1
43	001093 ◆		Screw(1/8-44×2.2)	ネジ	1
44	6500339 ◆		Needle Bar Driving Shaft,C. Set	針振リクランク軸(組)	1
45	160007	[160024]	Screw(M6-1×6) [M6-1×6]	止ネジ	2

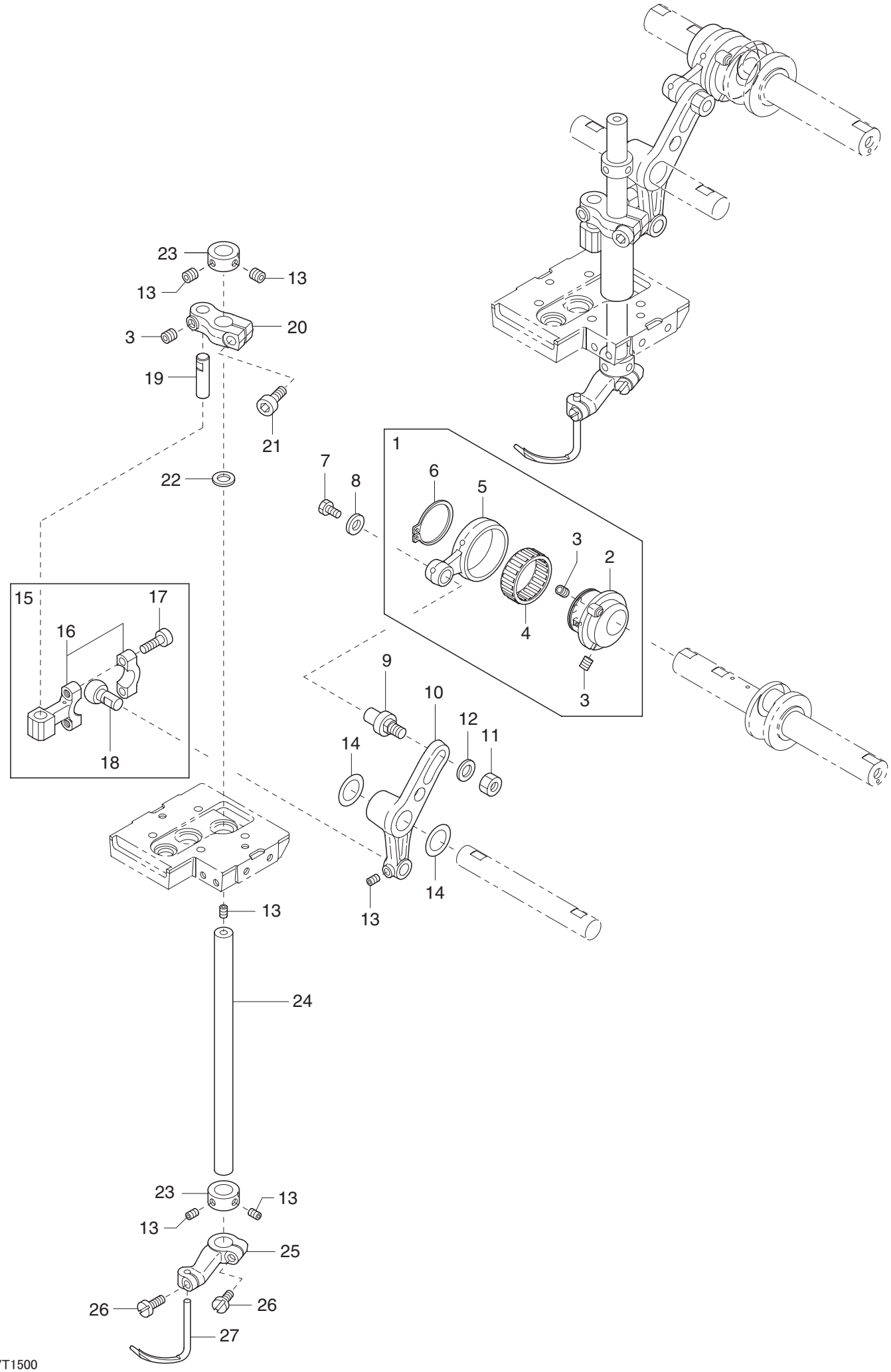
23
13
13
3
20
19
21
22
1
7
8
6
5
3
2
4
3
15
17
16
18
9
10
12
11
14
14
13
13
24
23
13
13
25
26
26
27

VT1500

Ref.No.	Parts No.	Description	品　名	Amt. Req
1	6500067	Spreader Connecting Rod, C. Set	飾リロッド(組)	1
2	6500068	Spreader Eccentric	飾リエキセン	1
3	160003	Screw(M5-0.8×5)	止ネジ	3
4	6100811	Roller Bearing	ニードルベアリング	1
5	6500069	Spreader Connecting Rod	飾リロッド	1
6	6500075	Retaining Ring	ストップリング	1
7	140014	Screw(M4-0.7×8)	止ネジ	1
8	300006	Washer	ワッシャ	1
9	6500070	Adjusting Pin	調節ピン	1
10	6500071	Spreader Driving Arm	飾リ軸腕	1
11	100003	Nut	ナット	1
12	000528	Washer	ワッシャ	1
13	160001	Screw(M4-0.7×4)	止ネジ	6
14	6500157	Thrust Washer	スラストワッシャ	2
15	6500072	Spreader Link, C. Set	飾リルーパリンク(組)	1
16	6500073	Spreader Link	飾リルーパリンク	1
17	120001	Screw(M4-0.7×14)	止ネジ	2
18	6500074	Spreader Ball	飾リルーパ球	1
19	6500077	Pin	ピン	1
20	6500076	Spreader Rocking Arm	飾リ軸振リ腕	1
21	120017	Screw(M5-0.8×15)	止ネジ	1
22	6200263	Thrust Plate	スラストプレート	1
23	6100235	Collar(10×17×8mm)	カラー	2
24	6500079	Spreader Shaft	飾リ軸	1
25	6100228	Spreader Holder	飾リ糸ルーパ台	1
26	110031	Screw(M4-0.7×12)	止ネジ	2
27	6109305	Spreader	飾リ糸ルーパ	1

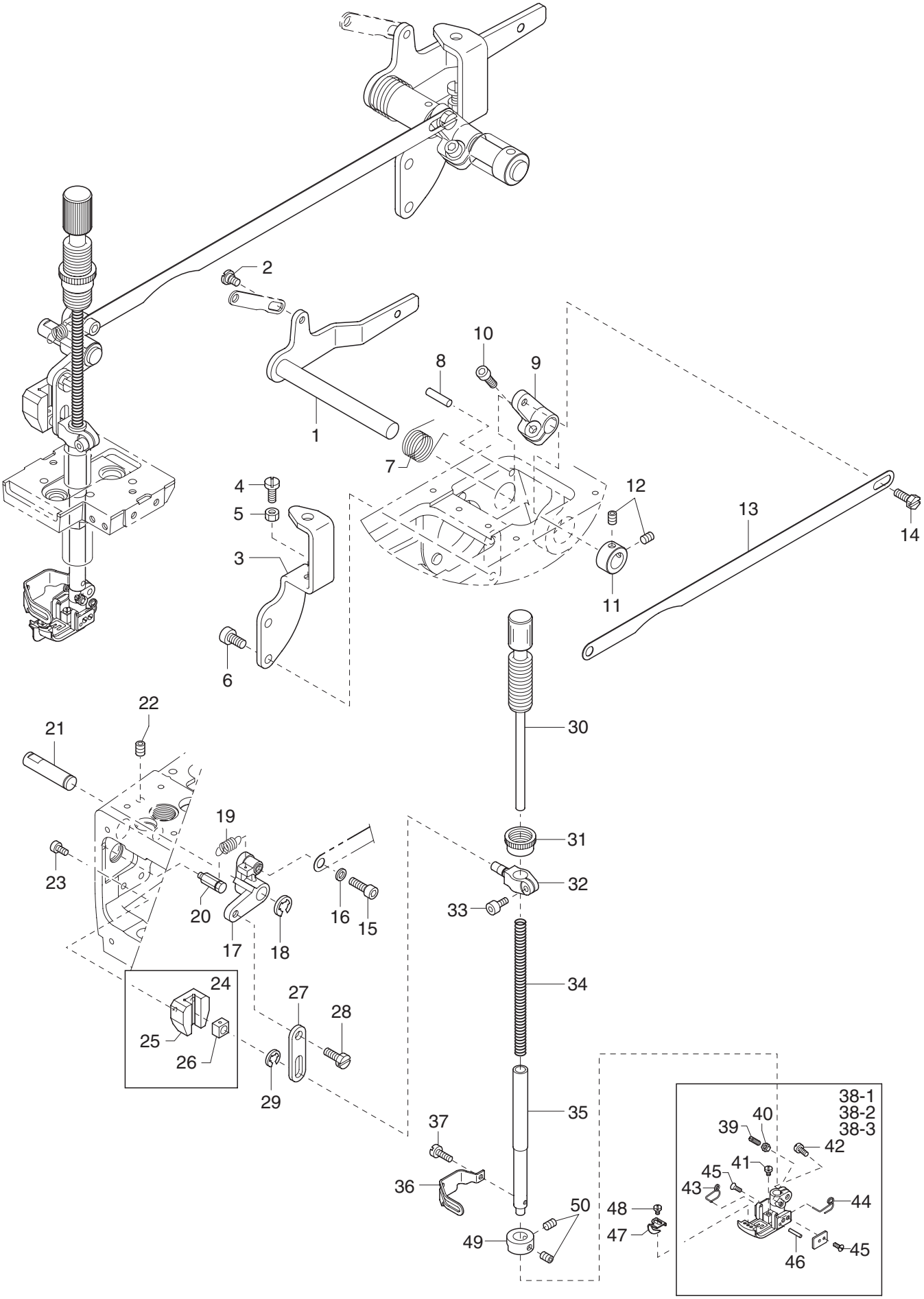
1
2
3
4
5
6
7
8
9
10
11
12
13
14
15
16
17
18
19
20
21
22
23
24
25
26
27
28
29
30
31
32
33
34
35
36
37
38-1
38-2
38-3
39
40
41
42
43
44
45
46
47
48
49
50

Ref.No.	Parts No.		Description	品　名	Amt. Req
1	6500180		Lifter Lever	押工揚ゲレバー	1
2	170048		Screw(M5-0.8×5)	止ネジ	1
3	6500188		Lifter Lever Stopper	押工揚ゲレバーストッパ	1
4	110021		Screw(M5-0.8×18)	止ネジ	1
5	000206		Nut	ナット	1
6	120006		Screw(M6-1×12)	止ネジ	2
7	6500310		Spring	バネ	1
8	340003		Knock Pin(F 5×20mm)	ノックピン	1
9	6500177		Lifter Shaft Lever	押工揚ゲ軸レバー	1
10	120017		Screw(M5-0.8×15)	止ネジ	1
11	6200086		Collar(12×20×10mm)	カラー	1
12	160003		Screw(M5-0.8×5)	止ネジ	2
13	6500176		Lifter Connecting Plate	押工連結板	1
14	140035		Screw(M5-0.8×4.8)	止ネジ	1
15	005049		Screw(M5-0.8×8)	止ネジ	1
16	300000		Washer	ワッシャ	1
17	6500175		Lifter Link Lever	押工吊リリンクレバー	1
18	6200038		Retaining Ring	ストップリング	1
19	6500306		Return Spring	戻シバネ	1
20	6500182		Spring Hanger	バネ掛ケ	1
21	6500181		Lifter Pin	押工揚ゲピン	1
22	160007		Screw(M6-1×6)	止ネジ	1
23	120018	[120008]	Screw(M4-0.7×10) [M4-0.7×8]	止ネジ	2
24	6500189		Presser Bar Guide, C. Set	押工棒案内(組)	1
25	6500190		Presser Bar Guide	押工棒案内	1
26	6500061		Slide Block	案内駒	1
27	6500174		Lifter Link	押工吊リリンク	1
28	140034		Screw(M5-0.8×10.5)	止ネジ	1
29	6200346		Retaining Ring	ストップリング	1
30	6500178		Presser Spring Regulator	押工調節ネジ	1
31	000445		Lock Nut	ロックナット	1
32	6500179		Presser Bar Connecting Bracket	押工棒抱キ	1
33	120018		Screw(M4-0.7×10)	止ネジ	1
34	6100788		Presser Bar Spring	押工棒バネ	1
35	6500173		Presser Bar	押工棒	1
36	6100205		Finger Guard	フィンガガード	1
37	110002		Screw(M3.5-0.5×5)	止ネジ	1
38 - 1	6507012 ◆		Presser Foot, C. Set(48)	押工(組)	1
38 - 2	6507013 ◆		Presser Foot, C. Set(56)	押工(組)	1
38 - 3	6507014 ◆		Presser Foot, C. Set(64)	押工(組)	1
39	260006		Screw(1/8-44×9.5)	止ネジ	1
40	000327		Nut	ナット	1

Ref. No. 41 to 50　　See the following page.

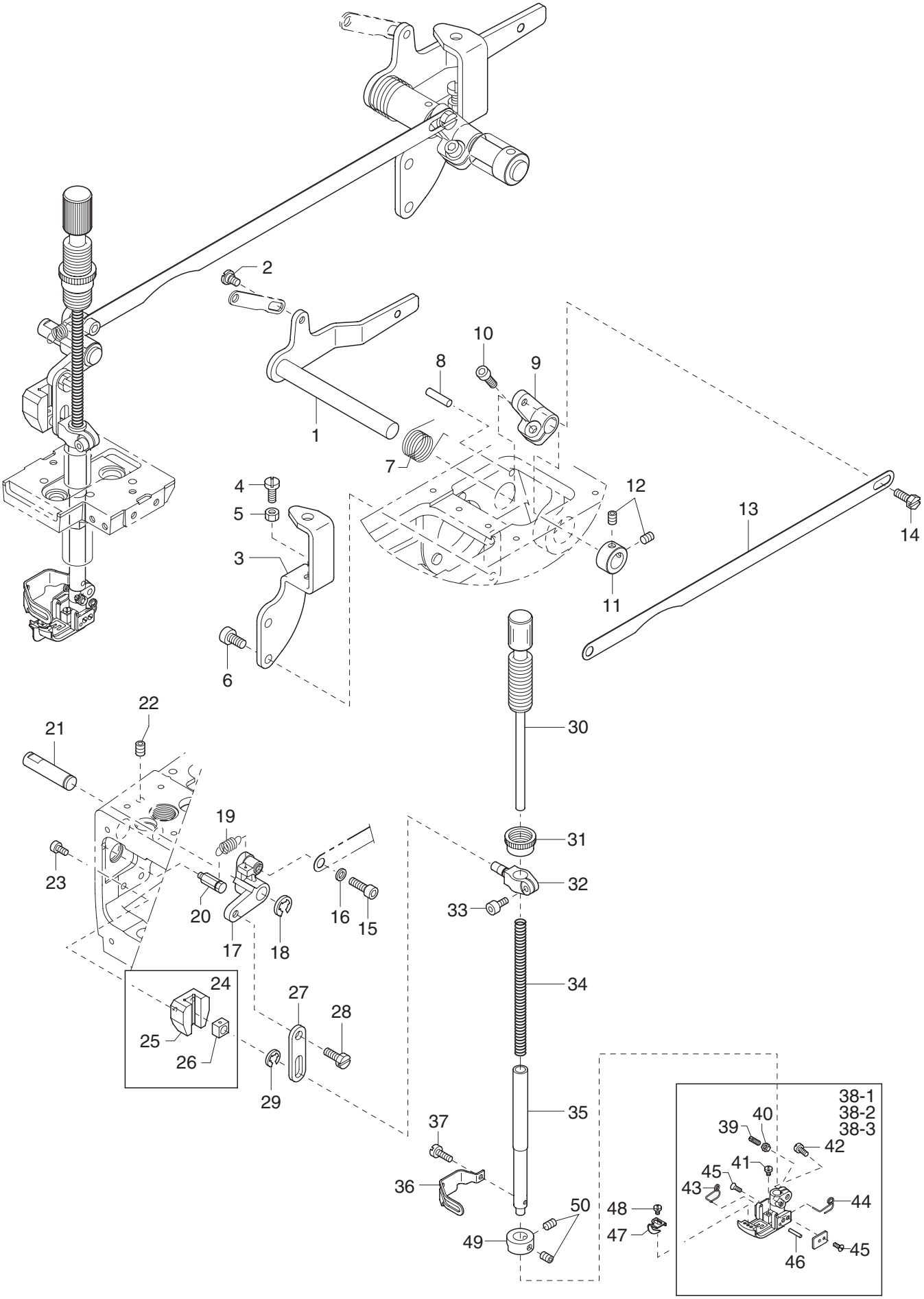
1
2
3
4
5
6
7
8
9
10
11
12
13
14
15
16
17
18
19
20
21
22
23
24
25
26
27
28
29
30
31
32
33
34
35
36
37
38-1
38-2
38-3
39
40
41
42
43
44
45
46
47
48
49
50

Ref.No.	Parts No.	Description	品　名	Amt. Req
41	110084	Screw(M3-0.5×4.2)	止ネジ	1
42	110004	Screw(M3-0.6×8)	止ネジ	1
43	6107005	Presser Foot Spring(Left)	小押エバネ(左)	1
44	6107006	Presser Foot Spring(Right)	小押エバネ(右)	1
45	130016	Screw(M2.5-0.45×4)	止ネジ	4
46	6107033	Pin	ピン	1
47	6507030 ◆	Fabric Guide	布ガイド(倒シ用)	1
48	110027	Screw(M2.7-0.45×3.5)	止ネジ	1
49	6500343 ◆	Collar(9×17×7mm)	カラー	1
50	160001 ◆	Screw(M4-0.7×4)	止ネジ	2

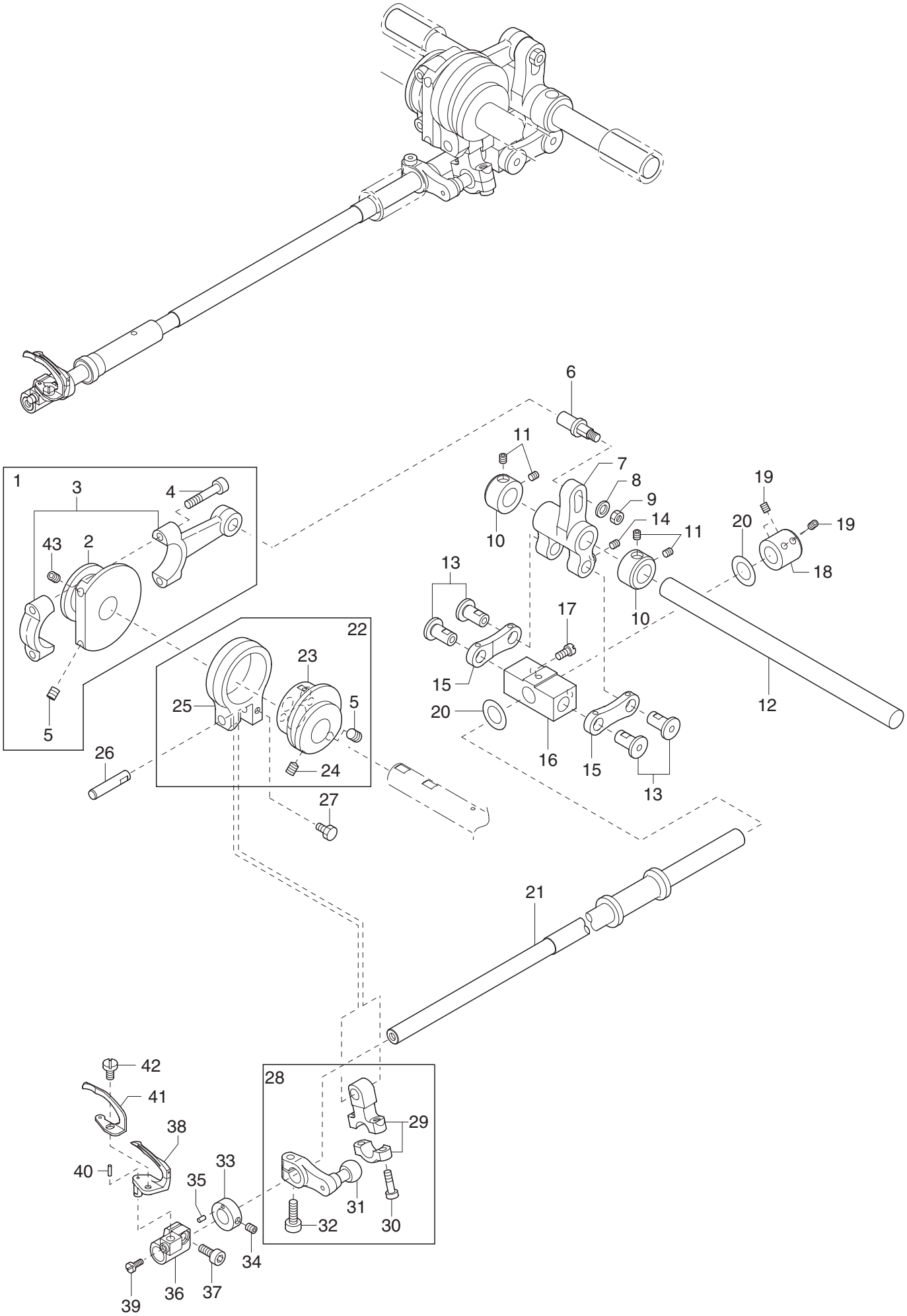
1
3
4
43
2
5
6
11
7
8
9
10
14
11
19
20
19
18
13
10
17
22
23
25
5
24
15
20
16
15
12
13
26
27
21
42
41
38
40
33
35
34
39
36
37
28
29
31
32
30

Ref.No.	Parts No.		Description	品　名	Amt. Req
1	6500085		Looper Rocker Connecting Rod, C. Set	ルーパ前後ロッド(組)	1
2	6500086		Looper Rocker Eccentric	ルーパ前後エキセン	1
3	6500087		Looper Rocker Connecting Rod	ルーパ前後ロッド	1
4	120060		Screw(M4-0.7×25)	止ネジ	1
5	160039		Screw(M5-0.8×8)	止ネジ	2
6	6500098		Connecting Rod Pin	ロッドピン	1
7	6500089		Looper Rocker Shaft Lever	ルーパ前後軸腕	1
8	300000		Washer	ワッシャ	1
9	100002		Nut	ナット	1
10	6200086		Collar(12×20×10mm)	カラー	2
11	160003		Screw(M5-0.8×5)	止ネジ	4
12	6500088		Looper Rocker Shaft	ルーパ前後軸	1
13	6500090		Pin	ピン	4
14	009736		Screw(M4-0.7×6)	止ネジ	2
15	6500097		Looper Rocker Connecting Link	ルーパ前後リンク	2
16	6500093		Looper Shaft Joint	ルーパ軸ジョイント	1
17	110068		Screw(M4-0.7×8)	止ネジ	2
18	6500094		Collar(9×16×14mm)	カラー	1
19	160001		Screw(M4-0.7×4)	止ネジ	4
20	6500095		Thrust Ring	スラストリング	2
21	6500092		Looper Shaft	ルーパ軸	1
22	6500099		Looper Connecting Rod, C. Set	ルーパロッド(組)	1
23	6500100		Looper Eccentric	ルーパエキセン	1
24	006206	[160039]	Screw(M5-0.8×8) [M5-0.8×8]	止ネジ	1
25	6500105		Looper Connecting Rod	ルーパロッド	1
26	6500104		Pin	ピン	1
27	140014		Screw(M4-0.7×8)	止ネジ	1
28	6500279	[6500101]	Looper Lever Link, C. Set	ルーパ軸振リ腕(組)	1
29	6500102		Looper Lever Link	ルーパリンク	1
30	120009		Screw(M4-0.7×12)	止ネジ	2
31	6500280	[6500096]	Looper Driving Lever	ルーパ軸腕	1
32	120001		Screw(M4-0.7×14)	止ネジ	1
33	6500106		Collar(8×15×5.6mm)	カラー	1
34	160030		Screw(M3.5-0.6×3)	止ネジ	1
35	000687		Pin	ピン	1
36	6500107		Looper Holder	ルーパ台	1
37	120008		Screw(M4-0.7×8)	止ネジ	1
38	6509300		Looper	ルーパ	1
39	110083		Screw(M3.5-0.6×4.5)	止ネジ	1
40	000711		Pin	ピン	1
41	6509200		Needle Guard(Front)	針受ケ(前)	1
42	110002		Screw(M3-0.5×5)	止ネジ	1
43	160039	[006206]	Screw(M5-0.8×8) [M5-0.8×8]	止ネジ	1

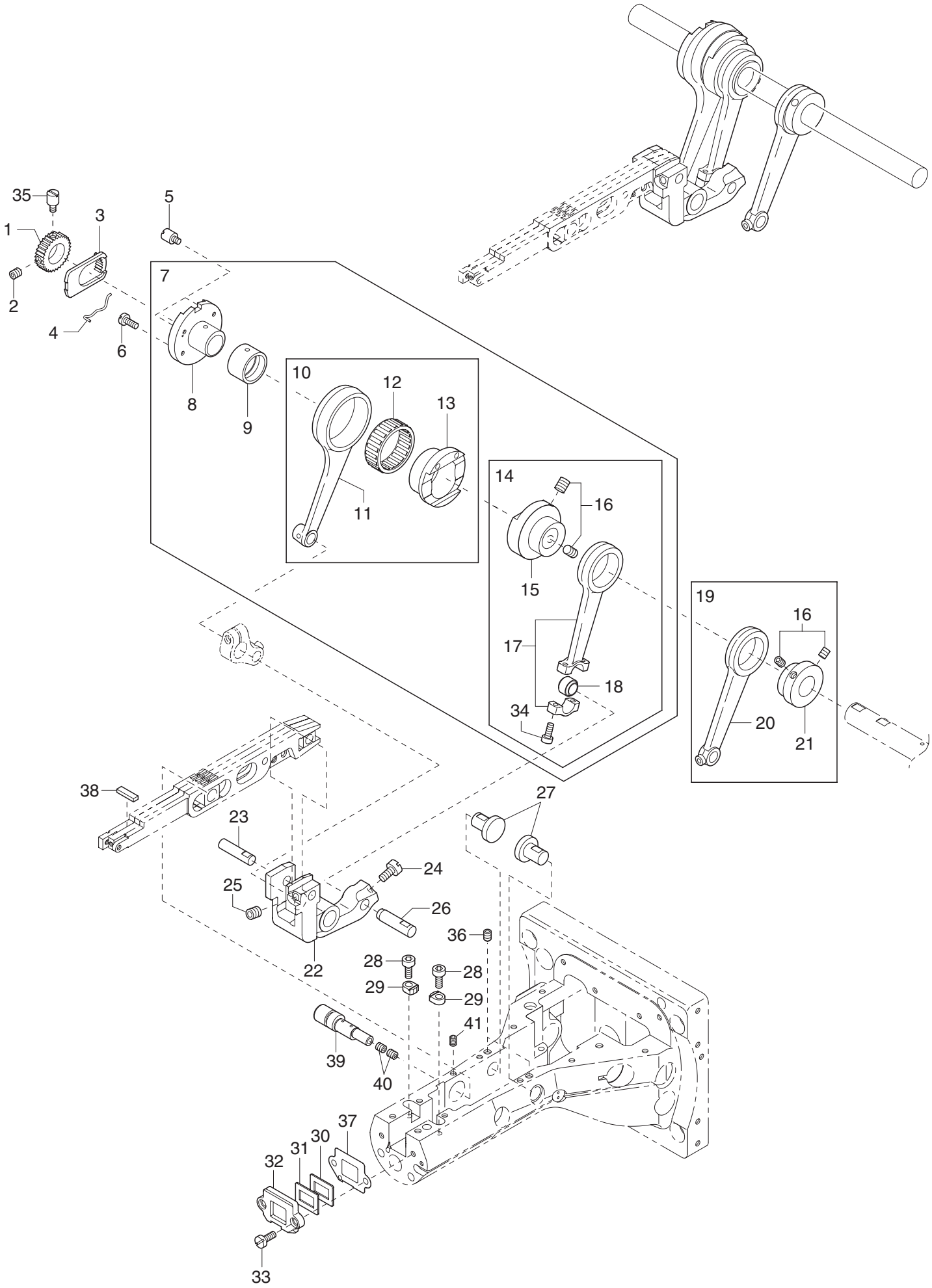
35
1
3
5
2
4
6
7
8
9
10
12
13
11
14
16
15
17
18
34
19
16
20
21
38
23
27
24
25
26
36
22
28
28
29
29
41
39
40
37
30
31
32
33

Ref.No.	Parts No.		Description	品　名	Amt. Req
1	6500311		Feed Dog Regulating Gear	送り調節ギア	1
2	160003		Screw(M5-0.8×5)	止ネジ	1
3	6500322		Feed Dog Regulating Plate	送り調節プレート	1
4	6500324		Feed Dog Regulating Plate Spring	送り調節プレートバネ	1
5	180002		Screw(M3-0.5×4)	止ネジ	1
6	110070		Screw(M3-0.5×6.3)	止ネジ	1
7	6500295	[6500116]	Feed Regulator, C. Set	送り調節器(組)	1
8	6500156		Feed Dog Regulating Eccentric	送り調節エキセン	1
9	6500323		Eccentric Link	エキセンリンク	1
10	6500153		Feed Bar Connecting Rod, C. Set	送り前後ロッド(組)	1
11	6500155		Feed Bar Connecting Rod	送り前後ロッド	1
12	6500329		Roller Bearing	ニードルベアリング	1
13	6500154		Feed Driving Eccentric	送り前後エキセン	1
14	6500296	[6500117]	Feed Lift Connecting Rod, C. Set(2)	送り上下ロッド(組2)	1
15	6500297	[6500118]	Feed Lift Eccentric	送り上下エキセン	1
16	160039		Screw(M5-0.8×8)	止ネジ	4
17	6500119		Feed Lift Connecting Rod	送り上下ロッド	1
18	6500321		Rod Ball	ロッド球	1
19	6500108		Needle Guard Connecting Rod, C. Set	針受ケロッド(組)	1
20	6500110		Needle Guard Connecting Rod	針受ケロッド	1
21	6500109		Needle Guard Eccentric	針受ケエキセン	1
22	6500268	[6500122]	Feed Lift Arm	送り上下腕	1
23	6500269	[6500124]	Feed Bar Block(Rear) Shaft	角駒後軸	1
24	110046 ◆		Screw(M5-0.8×15.3)	止ネジ	1
25	160039 ◆		Screw(M5-0.8×8)	止ネジ	1
26	6500120		Pin	ピン	1
27	6500345 ◆		Feed Bar Guide(Rear)	送り台ガイド(後)	2
28	120008		Screw(M4-0.7×8)	止ネジ	2
29	6500162		Feed Bar Guide(Front)	送り台ガイド(前)	2
30	6500165		Feed Bar Shield(Rear)	送り台シール(後)	1
31	6500164		Feed Bar Shield(Front)	送り台シール(前)	1
32	6500163		Feed Bar Support	送り台サポート	1
33	110009		Screw(M4-0.7×8)	止ネジ	2
34	120001	[120009]	Screw(M4-0.7×14) [M4-0.7×12]	止ネジ	2
35	180003		Screw(M5-0.8×8)	止ネジ	1
36	006212		Screw(M5-0.8×6)	止ネジ	2
37	6500293 ◆		Feed Bar Shield Plate	送りシール板	1
38	6500335 ◆		Feed Bar Wiper	送り台ワイパ	1
39	6500270 ◆		Feed Bar Block(Front) Shaft	角駒前軸	1
40	160001 ◆		Screw(M4-0.7×4)	止ネジ	2
41	009736 ◆		Screw(M4-0.7×6)	止ネジ	1

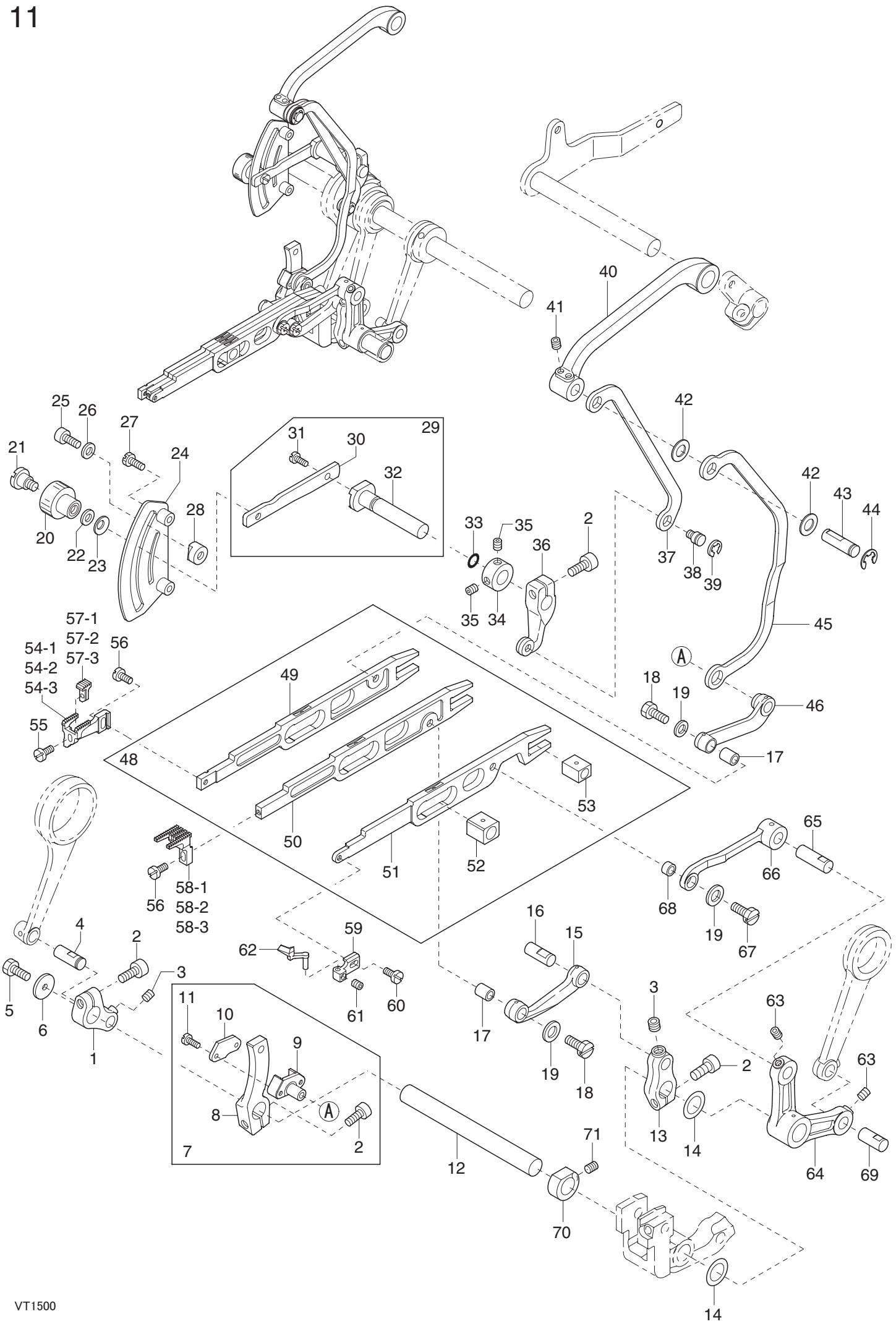
40
41
42
42
43
44
45
46
17
18
19
37
38
39
25
26
27
21
24
28
20
22
23
29
31
30
32
33
35
2
36
34
35
57-1
57-2
57-3
54-1
54-2
54-3
56
55
49
48
50
51
52
53
58-1
58-2
58-3
56
65
66
68
19
67
4
2
5
6
1
3
62
59
61
60
16
15
17
19
18
3
2
13
14
63
63
64
69
11
10
9
8
7
2
12
71
70
14
VT1500

Ref.No.	Parts No.	Description	品　名	Amt. Req
1	6500135	Feed Bar Driving Shaft Lever	送り軸腕	1
2	120013	Screw(M6-1×15)	止ネジ	4
3	160007	Screw(M6-1×6)	止ネジ	2
4	6500141	Connecting Rod Pin	送り前後ロッドピン	1
5	140010	Screw(M4-1×6)	止ネジ	1
6	6500161	Thrust Plate	スラストプレート	1
7	6500131	Differential Rocker, C. Set	前送り腕(組)	1
8	6500132	Differential Rocker	前送り腕	1
9	6500133	Slider	スライダ	1
10	6500134	Slider Cap	スライダ蓋	1
11	110033	Screw(M3-0.5×6)	止ネジ	1
12	6500160	Feed Bar Driving Shaft	送り軸	1
13	6500136	Main Feed Bar Lever	後送り軸腕	1
14	6500157	Thrust Washer	スラストワッシャ	2
15	6500138	Main Feed Bar Connection	後送りリンク	1
16	6200142	Connecting Link Pin	送りリンクピン	1
17	6200265	Connecting Bushing	前送りリンクブッシュ	2
18	140000	Screw(M5-0.5×15.5)	止ネジ	2
19	300000	Washer	ワッシャ	3
20	6500317	Lock Nut	ロックナット	1
21	190004	Screw(M6-1×7.5, M4.5-0.5×3)	止ネジ	1
22	000600 ◆	Washer	ワッシャ	1
23	000010	Conical Spring Washer	皿バネワッシャ	1
24	6500130	Differential Feed Graduations	差動目盛板	1
25	005049	Screw(M5-0.8×8)	止ネジ	1
26	000669	Washer	ワッシャ	1
27	110016	Screw(M4-0.7×15)	止ネジ	2
28	6100269	Differential Lever Stop	差動レバーストッパ	1
29	6500125	Differential Lever(Left), C. Set	差動レバー(左)(組)	1
30	6500129	Differential Lever(Left)	差動レバー(左)	1
31	110009	Screw(M4-0.7×8)	止ネジ	1
32	6500128	Differential Lever Shaft	差動レバー軸	1
33	6100363	O-ring(P7)	Oリング	1
34	6200092	Collar(10×19×9mm)	カラー	1
35	160003	Screw(M5-0.8×5)	止ネジ	2
36	6500126	Differential Lever(Right)	差動レバー(右)	1
37	6500292 [6500127]	Slider Link(Short)	スライダリンク(短)	1
38	6100360	Silder Link Pin	スライダリンクピン	1
39	6100343	Retaining Ring	ストップリング	1
40	6500290 ◆	Differential Arm	差動腕	1

Ref. No. 41 to 71　　See the following page.

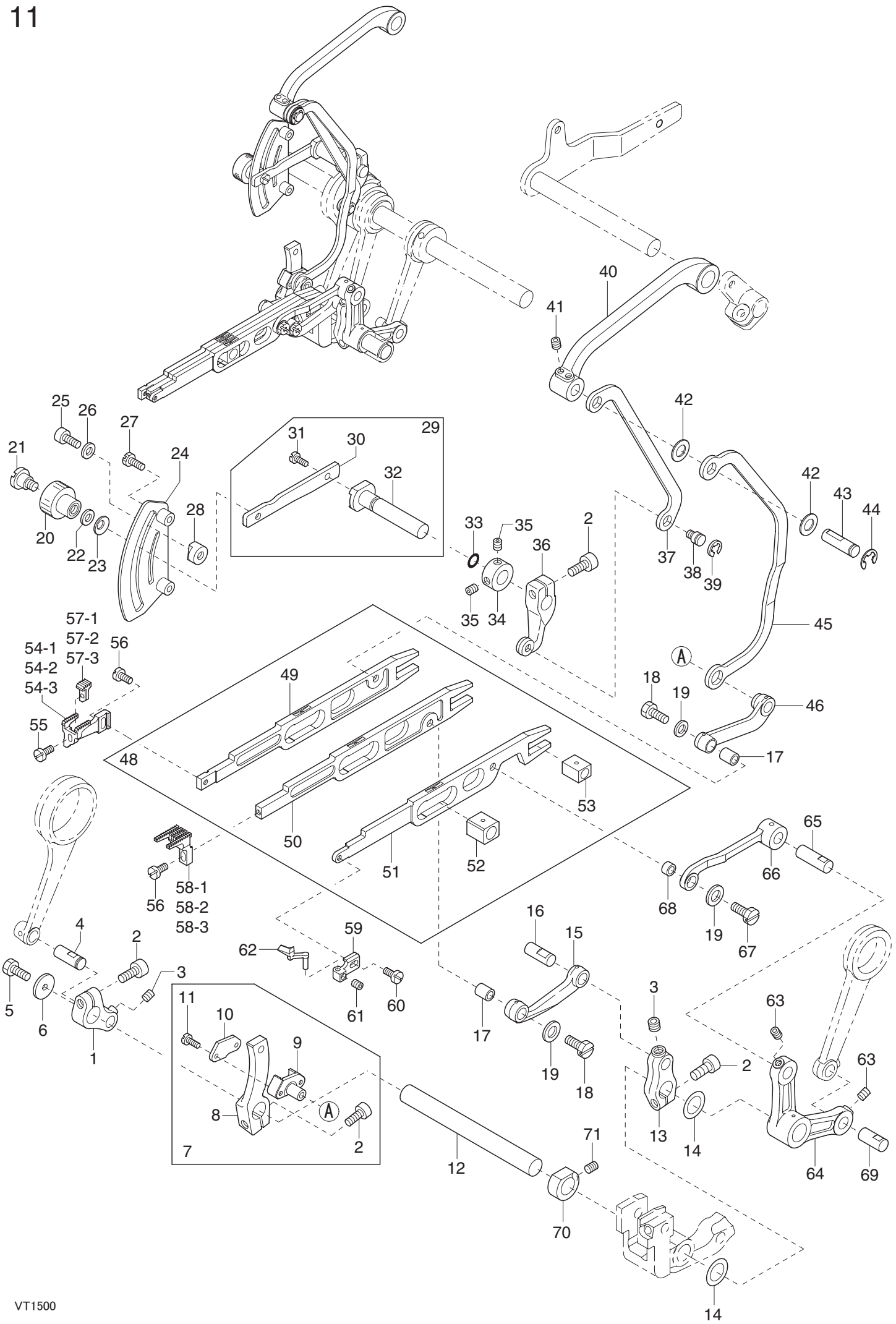
40
41
42
42
43
44
45
46
17
18
19
37
38
39
25
26
27
21
24
28
20
22
23
29
31
30
32
33
35
2
36
34
35
57-1
57-2
57-3
54-1
54-2
54-3
56
55
49
48
50
51
52
53
58-1
58-2
58-3
56
65
66
68
19
67
4
2
5
6
1
3
62
59
61
60
16
15
17
19
18
3
2
13
14
63
63
64
69
11
10
9
8
7
2
12
71
70
14
VT1500

Ref.No.	Parts No.		Description	品　名	Amt. Req
41	009736 ◆		Screw(M4-0.7×6)	止ネジ	2
42	300058 ◆		Washer	ワッシャ	2
43	6500289 ◆		Differential Arm Pin	差動腕ピン	1
44	0013208 ◆		Retaining Ring	ストップリング	1
45	6500291 ◆		Slider Link(Long)	スライダリンク(長)	1
46	6500137		Differential Feed Bar Connection	前送りリンク	1
47					
48	6500142		Feed Bar, C. Set 1	送り台(組1)	1
49	6500144		Differential Feed Bar	前送り台	1
50	6500145		Main Feed Bar	後送り台	1
51	6500146		Needle Guard Bar	針受ケ台	1
52	6500147		Feed Lift Block(Front)	角駒(前)	1
53	6500150		Feed Lift Block(Rear)	角駒(後)	1
54 - 1	6509004 ◆		Differential Feed Dog(48)	前送り	1
54 - 2	6509003 ◆		Differential Feed Dog(56)	前送り	1
54 - 3	6509005 ◆		Differential Feed Dog(64)	前送り	1
55	110026	[110002]	Screw(M3.5-0.5×5.5) [M3.5-0.5×5]	止ネジ	1
56	110004		Screw(M3-0.6×8)	止ネジ	2
57 - 1	6509030 ◆		Differential Feed Dog(Middle)(48)	中送り	1
57 - 2	6509031 ◆		Differential Feed Dog(Middle)(56)	中送り	1
57 - 3	6509032 ◆		Differential Feed Dog(Middle)(64)	中送り	1
58 - 1	6509014 ◆		Main Feed Dog(48)	後送り	1
58 - 2	6509013 ◆		Main Feed Dog(56)	後送り	1
58 - 3	6509015 ◆		Main Feed Dog(64)	後送り	1
59	6500115		Needle Guard(Rear) Holder	針受ケ(後)取付台	1
60	110050		Screw(M3.5-0.6×45)	止ネジ	1
61	003657		Screw(M4-0.7×3)	止ネジ	1
62	6509201		Needle Guard(Rear)	針受ケ(後)	1
63	160001		Screw(M4-0.7×4)	止ネジ	2
64	6500112		Needle Guard Lever	針受ケ腕	1
65	6500111		Pin	ピン	1
66	6500139		Needle Guard Bar Connection	針受ケ台リンク	1
67	140033		Screw(M5-0.5×14)	止ネジ	1
68	6500140		Connection Bushing	針受ケ台リンクブッシュ	1
69	6500262	[6500111]	Needle Guard Lever Pin	針受ケ腕ピン	1
70	6500294 ◆		Collar(12X20X8mm)	カラー	1
71	160003 ◆		Screw(M5-0.8×8)	止ネジ	1

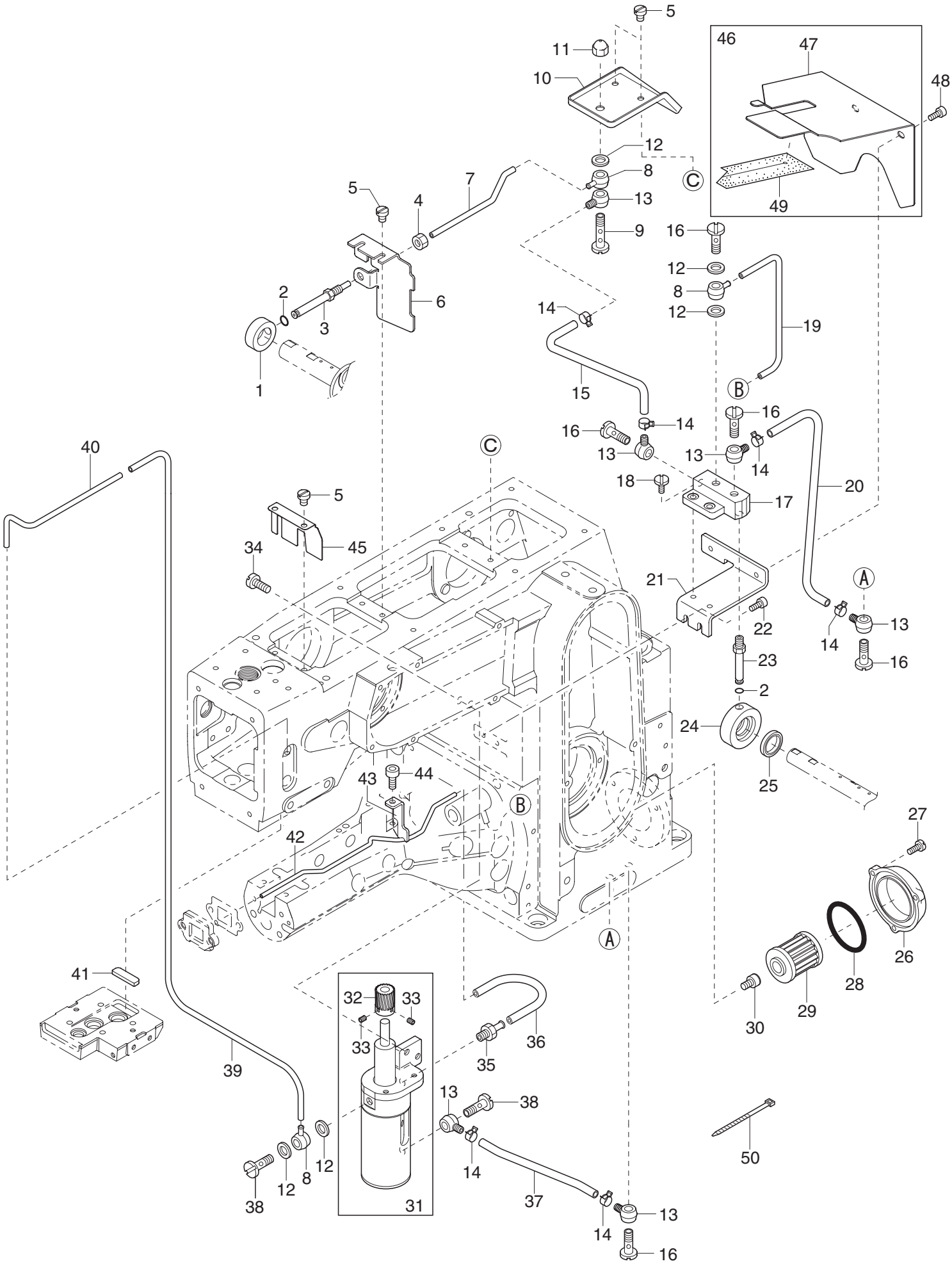
5
11
10
46
47
48
12
8
C
13
9
16
49
5
4
7
12
8
12
2
6
3
14
19
1
15
B
16
14
16
13
13
14
C
18
17
20
40
5
45
34
21
A
22
13
14
16
23
2
24
25
43
44
B
42
27
A
26
28
41
32
33
29
30
33
36
35
39
13
38
12
8
14
50
38
12
31
37
13
14
16

Ref.No.	Parts No.		Description	品　名	Amt. Req
1	6500065		Oil Sleeve	針棒クランク軸オイルスリーブ	1
2	6500301		O-ring(P3)	Oリング	2
3	6500194		Oil Pipe(Short)	給油管(短)	1
4	100003		Nut	ナット	1
5	110001		Screw(M4-0.7×5.4)	止ネジ	4
6	6500298	[6500196]	Oil Difender	防油板	1
7	6500202		Oil Tube(3×5×100)	給油パイプ	1
8	320001		Oil Tube Fitting One Way End	片口管継手	3
9	320009		Fitting Stud(Long)	管継手ボルト(長)	1
10	6500336	[6500195]	Oil Receiver	油受ケ皿	1
11	320015		Nozzule	ノズル	1
12	000567		Washer	ワッシャ	5
13	6100310		Tube Joint	パイプ継手	6
14	6100303		Oil Tube Clamp	緊束環	6
15	6500200		Oil Tube(4×6×200)	給油パイプ	1
16	320008		Fitting Stud(Short)	管継手ボルト(短)	5
17	6500191		Lubricating Block	給油ブロック	1
18	110035		Screw(M4-0.7×10)	止ネジ	2
19	6500282	[6500203]	Oil Tube(3×5×300) [3×5×250]	給油パイプ	1
20	6500313		Oil Tube(4×6×290)	給油パイプ	1
21	6500299	[6500192]	Lubricating Block Support	給油ブロック取付台	1
22	120018		Screw(M4-0.7×10)	止ネジ	2
23	6500193		Oil Pipe(Long)	給油管(長)	1
24	6500045		Oil Sleeve	主軸オイルスリーブ	1
25	6500319 ◆		Oil Seal	オイルシール	1
26	6500261	[6500238]	Oil Filter Cap	オイルフィルタキャップ	1
27	110045		Screw(M4-0.7×12)	止ネジ	3
28	6100370		O-ring(P42)	Oリング	1
29	6100296		Oil Filter	オイルフィルタ	1
30	6100297		Filter Housing	オイルフィルタ継手	1
31	6500332	[6500197]	Oil Pump, C. Set	ポンプ(組)	1
32	6100616		Worm Wheal	ウォームホイール	1
33	160001		Screw(M4-0.7×4)	止ネジ	2
34	110021		Screw(M5-0.8×18)	止ネジ	2
35	6500300		Pipe Joint	パイプ継手	1
36	6500203		Oil Tube(3×5×250)	給油パイプ	1
37	6500201		Oil Tube(4×6×150)	給油パイプ	1
38	320010		Fitting Bolt	管継手ボルト	2
39	6500205		Oil Tube(3×5×590)	給油パイプ	1
40	6500199		Arm Draining Pipe	アーム排油パイプ	1

Ref. No. 41 to 50　　See the following page.

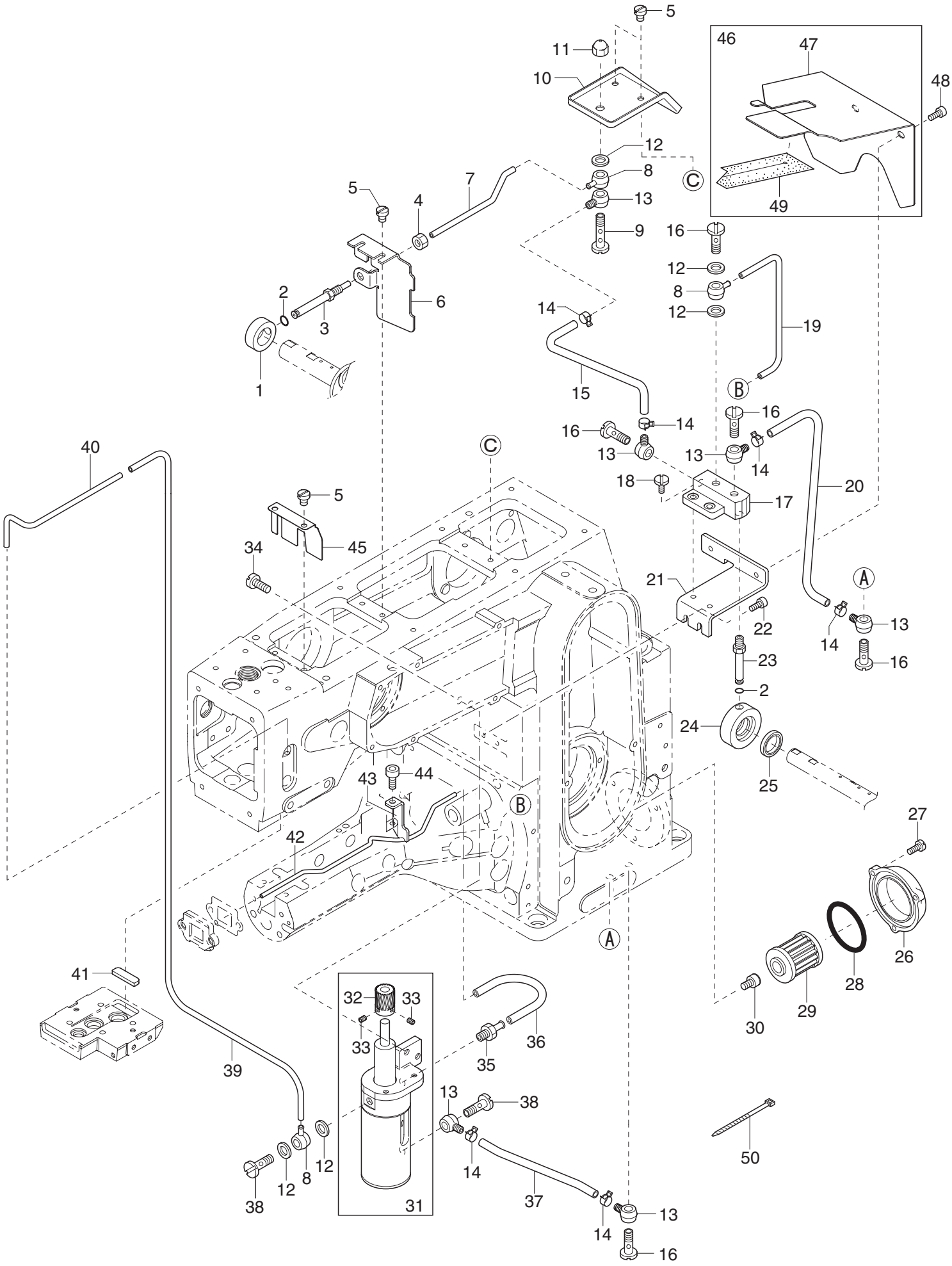
5
11
10
46
47
48
12
8
C
13
5
4
7
9
16
49
12
8
12
2
6
3
14
19
1
15
B
16
14
16
13
13
14
C
18
17
20
40
5
45
34
21
A
22
13
14
16
23
2
24
25
43
44
B
42
27
A
26
28
41
32
33
29
30
33
36
35
39
13
38
12
8
14
50
38
12
31
37
13
14
16

Ref.No.	Parts No.		Description	品　名	Amt. Req
41	310129	[310000]	Felt	フェルト	1
42	6500333 ◆		Drain Pipe	シリンダ排油パイプ	1
43	6500334 ◆		Drain Pipe Holder	シリンダ排油パイプ支エ	1
44	120008 ◆		Screw(M4-0.7×8)	止ネジ	1
45	6500274 ◆		Needle Bar Rocking Shaft Oil Differender	針棒振リ軸防油板	1
46	4300643 ◆		Main Shaft Oil Diffender, C. Set	主軸防油カバー(組)	1
47	6500330 ◆		Main Shaft Oil Diffender	主軸防油カバー	1
48	120008 ◆		Screw(M4-0.7×8)	止ネジ	2
49	6500331 ◆		Main Shaft Oil Diffender Rubber	主軸防油カバーゴム	1
50	6100880 ◆		Wrapping Band(3.2×90)	束線バンド	2

VT1513-□□□M-34K, VT1513-34T

VT1513-148M, 156M, 164M-34K

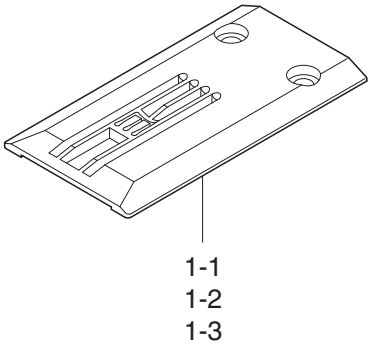

VT1513-34T

VT1513-□□□L-34T

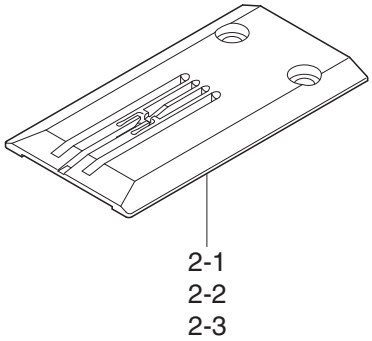

VT1513-□□□M-34T

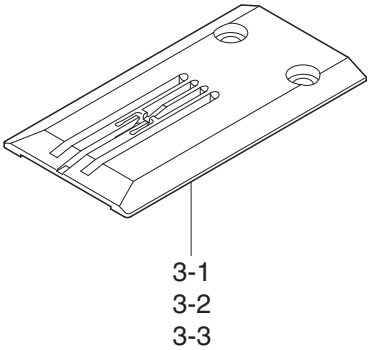

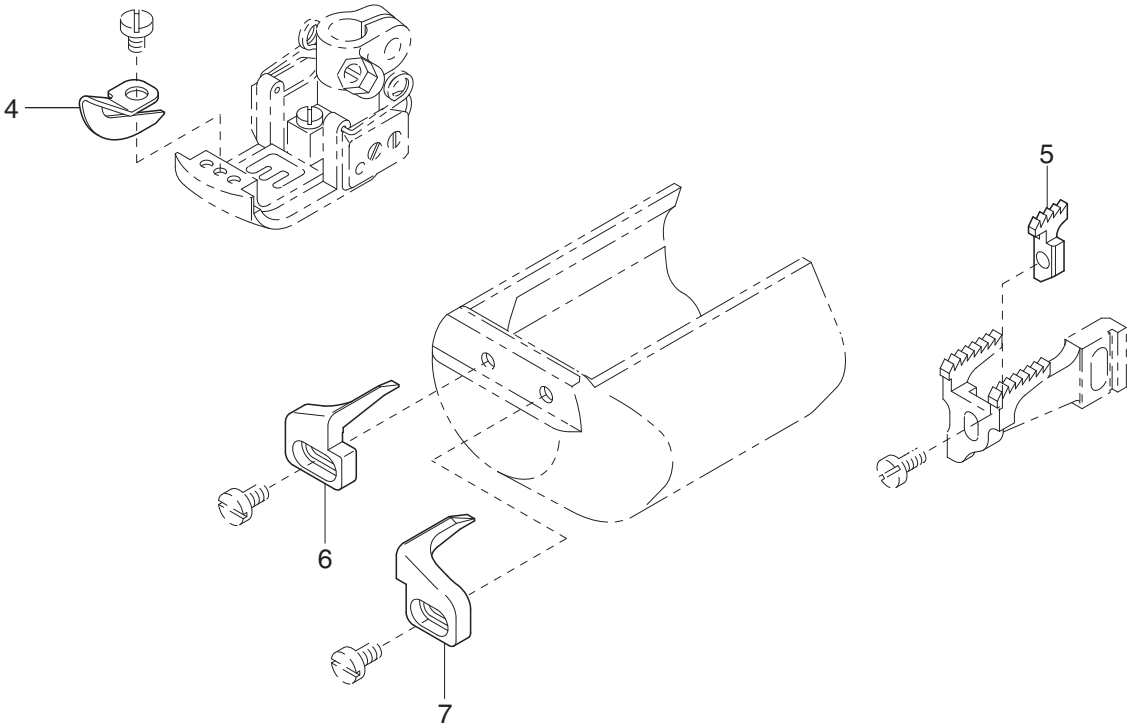

Ref.No.	Parts No.	Description	品 名	Amt. Req
1 - 1	6508057	Stitch Plate(48M)	針板	1
1 - 2	6508058	Stitch Plate(56M)	針板	1
1 - 3	6508059	Stitch Plate(64M)	針板	1
2 - 1	6508047	Stitch Plate(48L)	針板	1
2 - 2	6508048	Stitch Plate(56L)	針板	1
2 - 3	6508049	Stitch Plate(64L)	針板	1
3 - 1	6508042	Stitch Plate(48M)	針板	1
3 - 2	6508043	Stitch Plate(56M)	針板	1
3 - 3	6508044	Stitch Plate(64M)	針板	1
4	6507031	Presser Chip	押エチップ	1
5	6509021	Differential Feed Dog (Middle)	中送り	1
6	6500263	Fabric Guide(Right)	布ガイド(右)	1
7	6500264	Fabric Guide(Left)	布ガイド(左)	1

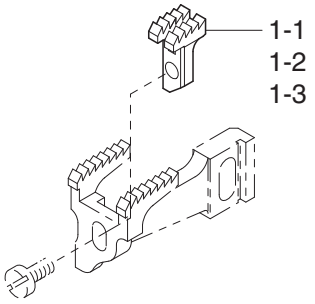

for Tip Over Covering Seam
倒し用

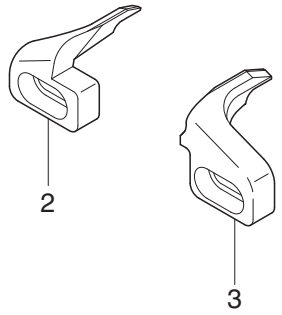

VT1500-□□□L

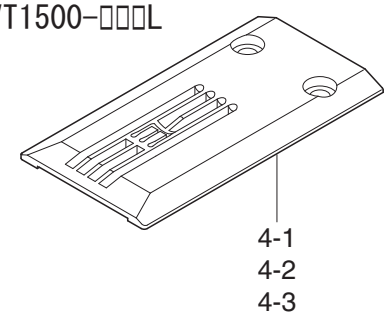

ACCESSORY PARTS
VT1500-□□□L (for Covering Seam)

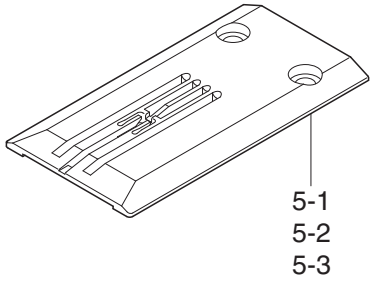

VT1500-□□□M

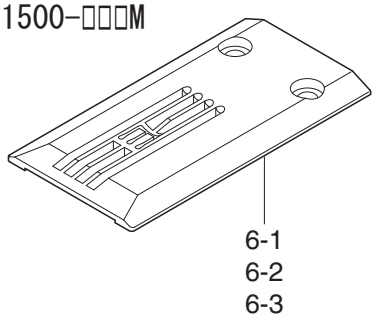

ACCESSORY PARTS
VT1500-□□□M (for Covering Seam)

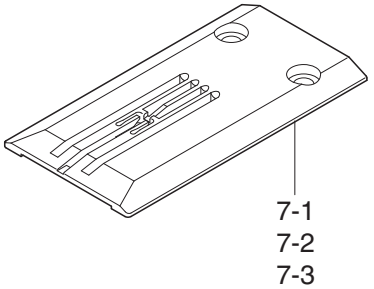

ACCESSORY PARTS

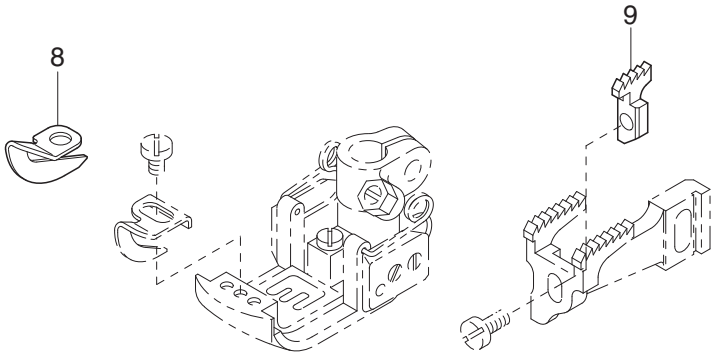

for Covering Seam
ツブシ用

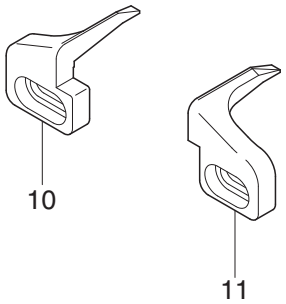

Ref.No.	Parts No.		Description	品　名	Amt. Req
1 - 1	6509025	[6509022]	Differential Feed Dog(Middle)(48)	中送リ	1
1 - 2	6509026	[6509022]	Differential Feed Dog(Middle)(56)	中送リ	1
1 - 3	6509027	[6509022]	Differential Feed Dog(Middle)(64)	中送リ	1
2	6500265	[6500242]	Fabric Guide(Left)	布ガイド(倒シ用)(左)	1
3	6500266	[6500243]	Fabric Guide(Right)	布ガイド(倒シ用)(右)	1
4 - 1	6508067 ◆		Stitch Plate(48L)	針板	1
4 - 2	6508068 ◆		Stitch Plate(56L)	針板	1
4 - 3	6508069 ◆		Stitch Plate(64L)	針板	1
5 - 1	＊6508047 ◆		Stitch Plate(48L)	針板	1
5 - 2	＊6508048 ◆		Stitch Plate(56L)	針板	1
5 - 3	＊6508049 ◆		Stitch Plate(64L)	針板	1
6 - 1	6508062	[6508022]	Stitch Plate(48M)	針板	1
6 - 2	6508063	[6508023]	Stitch Plate(56M)	針板	1
6 - 3	6508064	[6508024]	Stitch Plate(64M)	針板	1
7 - 1	＊6508042 ◆		Stitch Plate(48M)	針板	1
7 - 2	＊6508043 ◆		Stitch Plate(56M)	針板	1
7 - 3	＊6508044 ◆		Stitch Plate(64M)	針板	1
8	＊6507031 ◆		Fabric Guide	布ガイド	1
9	＊6509021 ◆		Differential Feed Dog(Middle)	中送リ	1
10	＊6500263 ◆		Fabric Guide(Left)	布ガイド(ツブシ用)(左)	1
11	＊6500264 ◆		Fabric Guide(Right)	布ガイド(ツブシ用)(右)	1

The parts marked with "＊" have been included in a plastic bag, which has been attached on the sewing machine. And , a stitch plate which has the same needle distance and the same stitch plate tongue shape as your sewing machine has included.

印有"＊"的零件已被装进塑料带，并和缝纫机装在一起。
另配有一个针板，其针幅及钩形与您的缝纫机相同。

EXTRA PARTS

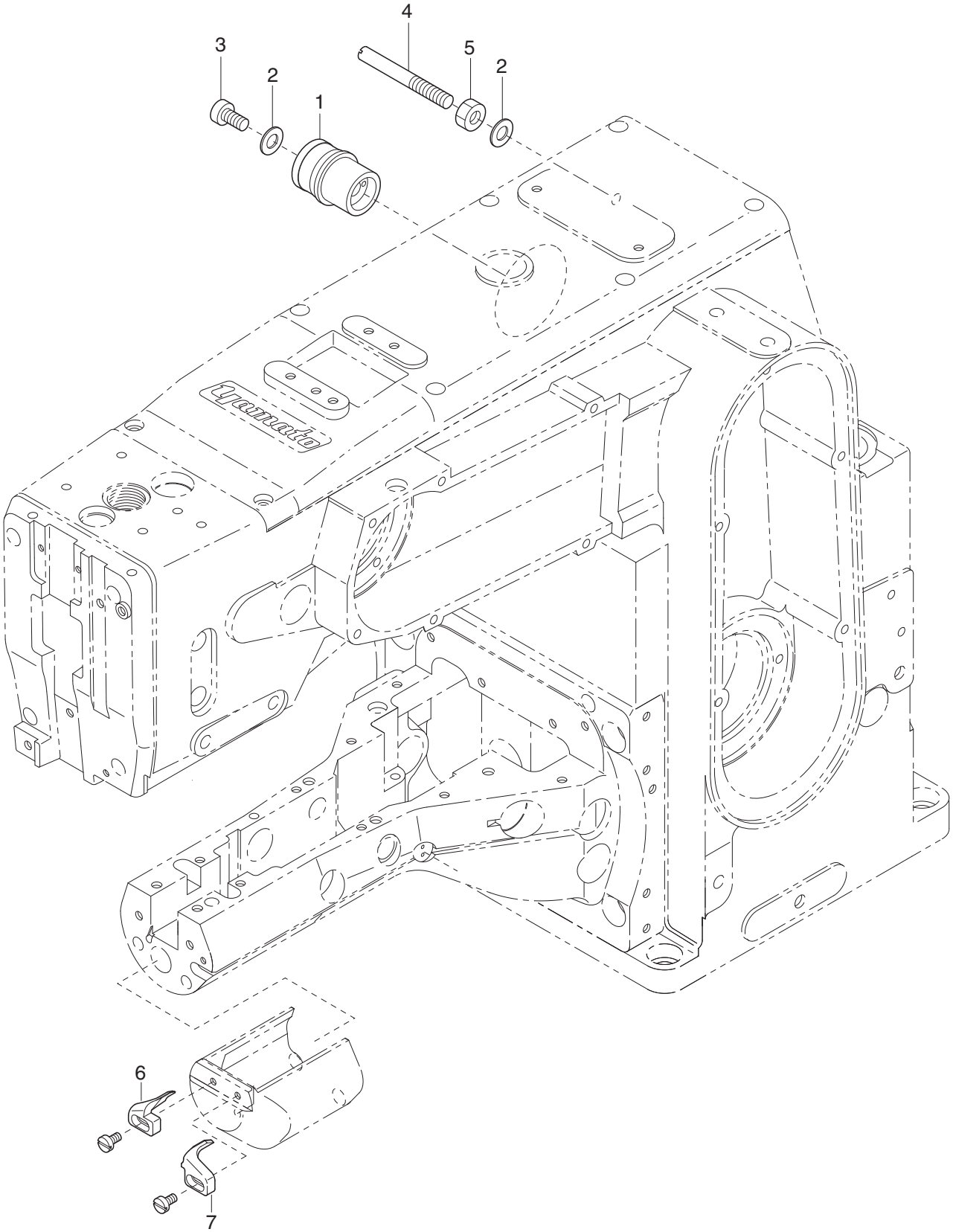

Ref.No.	Parts No.	Description	品　名	Amt. Req
1	6500037	Synchronizer Adapter	シンクロアダプタ	1
2	000425	Washer	ワッシャ	2
3	120006	Screw(M6-1×12)	止ネジ	1
4	6500038	Synchronizer Positioning Pin	ポジショナピン	1
5	100003	Nut	ナット	1
6	6500352 ◆	Fabric Guide(Left)	布ガイド（左）	1
7	6500353 ◆	Fabric Guide(Right)	布ガイド（右）	1

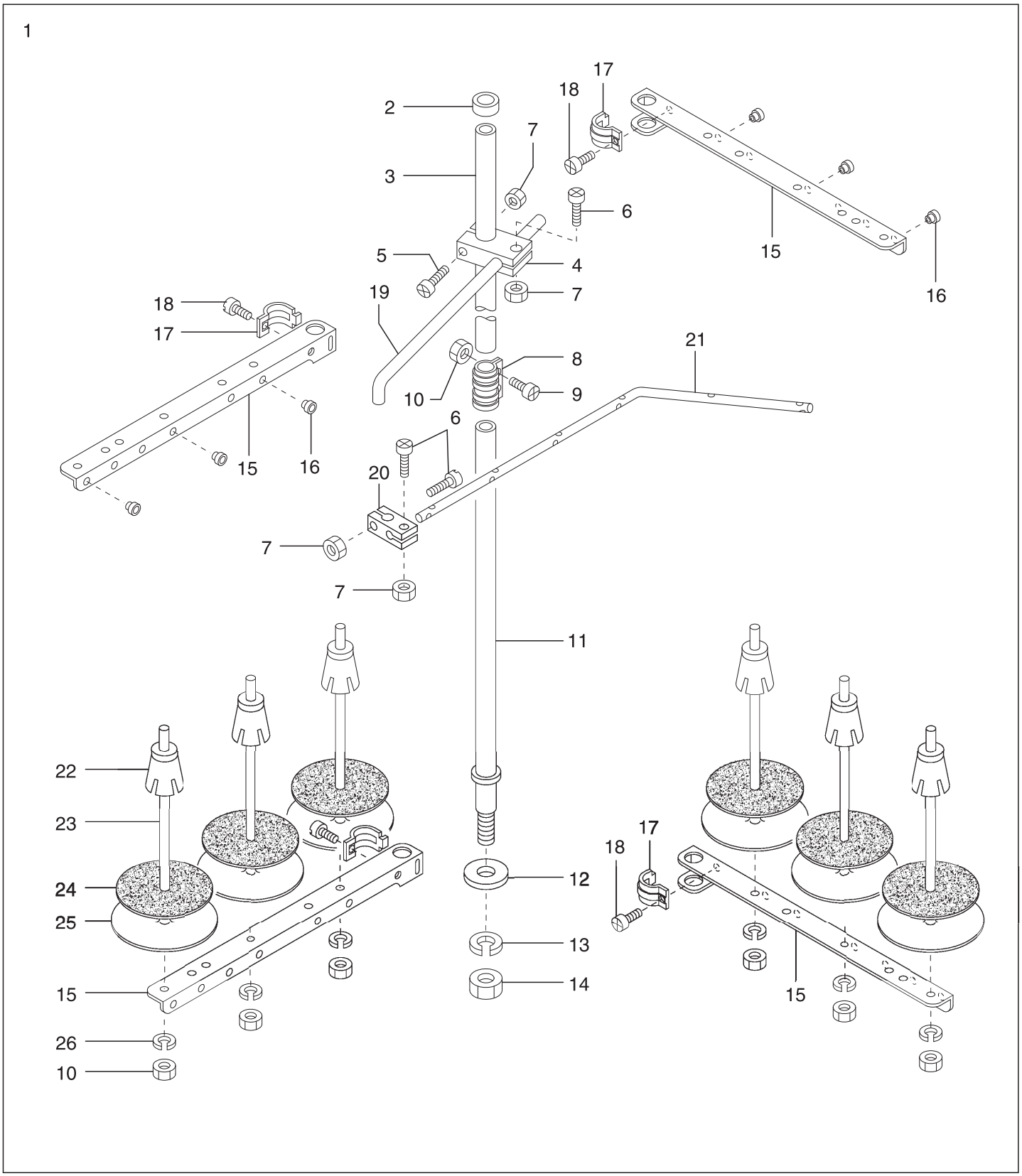
1
2
3
4
5
6
7
8
9
10
11
12
13
14
15
16
17
18
19
20
21
22
23
24
25
26

Ref.No.	Parts No.	Description	品　名	Amt. Req
1	6802627	Thread Stand, C. Set(6 Spools Type)	糸立台(組)(6本糸用)	1
2	6802601	Column Cap	コラムキャップ	1
3	6802602	Column Pipe(Upper)	コラムパイプ(上)	1
4	6802603	Thread Guide Holder(Large)	ガイドホルダ(大)	1
5	911002	Screw(M4-0.7×20)	止ネジ	1
6	911001	Screw(M4-0.7×12)	止ネジ	3
7	910001	Nut	ナット	4
8	6802604	Column Pipe Connector	コラムパイプ継手	1
9	911006	Screw(M5-0.8×13)	止ネジ	2
10	910000	Nut	ナット	8
11	6802605	Column Pipe(Lower)	コラムパイプ(下)	1
12	930052	Washer	ワッシャ	1
13	930053	Spring Washer	スプリングワッシャ	1
14	910003	Nut (M16-1.5)	ナット	1
15	6802607	Thread Hanger(3 Spools Type)	スレッドハンガ(3本糸用)	4
16	6802608	Thread Eyelet	アイレット	6
17	6802609	Thread Hanger Holder	スレッドハンガ抱キ	4
18	911060	Screw(M6-1×15)	止ネジ	4
19	6802610	Thread Guide Arm	ガイドアーム	1
20	6802611	Thread Guide Holder(Small)	ガイドホルダ(小)	1
21	6802628	Thread Guide(6 Spools Type)	スレッドガイド(6本糸用)	1
22	6802613	Spool Cushion	スプールクッション	6
23	6802614	Spool Pin	スプール軸	6
24	6802615	Spool Mat	スプールマット	6
25	6802616	Spool Seat Disc	受ケ皿	6
26	930055	Spring Washer	スプリングワッシャ	6

ACCESSORIES(1)

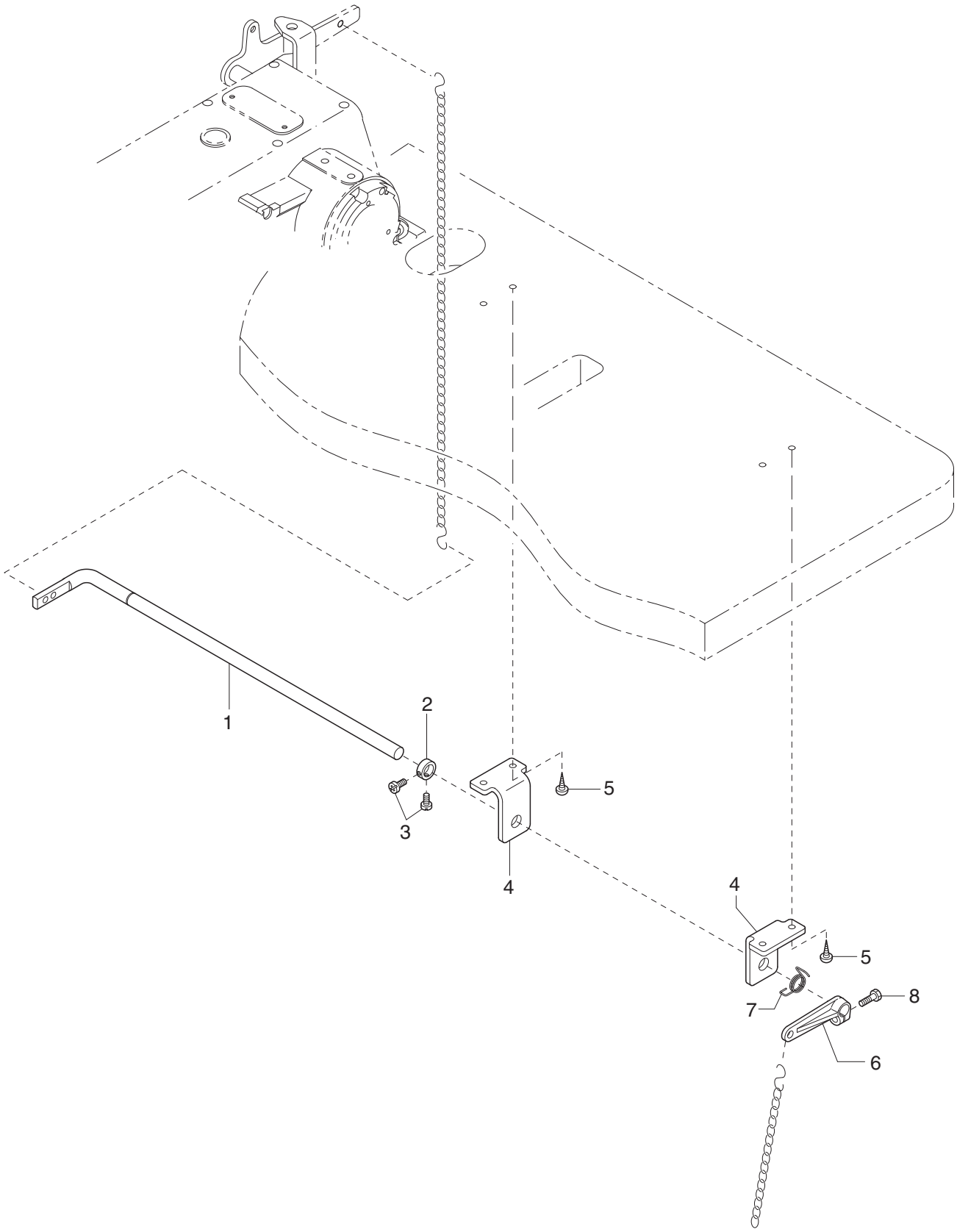

Ref.No.	Parts No.	Description	品　名	Amt. Req
1	6500245	Presser Lifter Shaft(Lower)	押エ揚ゲ軸(下)	1
2	6200086	Collar(12×20×10mm)	カラー	1
3	110017	Screw(M5-0.8×8)	止ネジ	2
4	6500244	Presser Lifter Shaft Support	押エ揚ゲ軸支エ板	2
5	006905	Wood Screw(F 5.2×20)	木ネジ	4
6	6500246	Lifter Shaft Lever	押エ揚ゲ軸レバー	1
7	6500247	Return Spring	押エ揚ゲ戻シバネ	1
8	140019	Screw(M4-0.7×30)	止ネジ	1

ACCESSORIES(2)

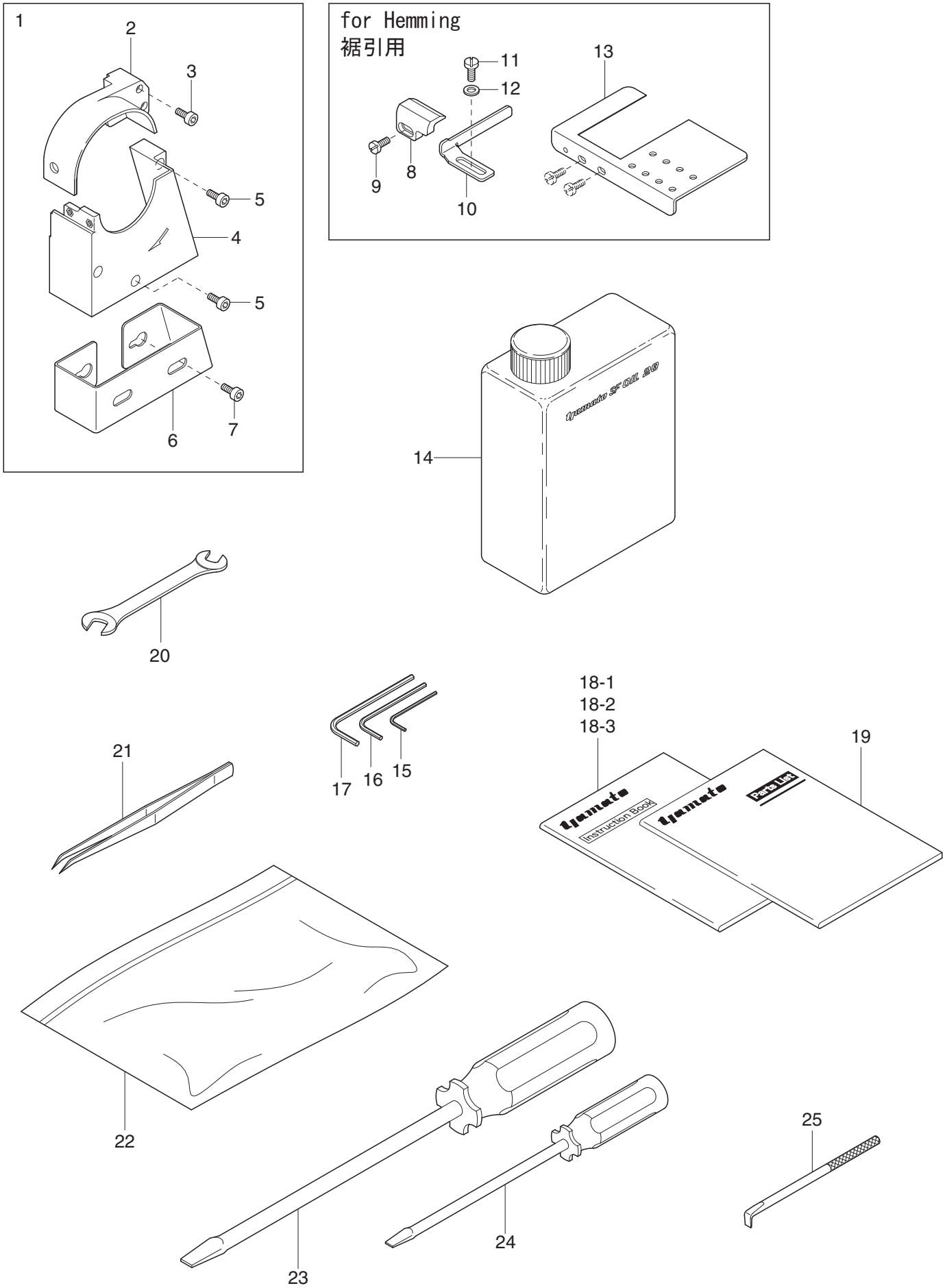

Ref.No.	Parts No.	Description	品　名	Amt. Req
1	6500029	Belt Cover, C. Set	ベルトカバー(組)	1
2	6500030	Belt Cover(Upper)	ベルトカバー(上)	1
3	006219	Screw(M4-0.7×30)	止ネジ	2
4	6500031	Belt Cover(Lower)	ベルトカバー(下)	1
5	009979	Screw(M6-1×30)	止ネジ	3
6	6500032	Supplementary Belt Cover	ベルト補助カバー	1
7	009954	Screw(M6-1×8)	止ネジ	2
8	6500249	Fabric Edge Guide(Left)	定規(左)	1
9	110085	Screw	止ネジ	1
10	6500248	Fabric Edge Guide(Right)	定規(右)	1
11	110104	Screw	止ネジ	2
12	000538	Washer	ワッシャ	2
13	6500239	Supplementary Cover	補助カバー	1
14	6802722	SF Oil 28	油	1
15	6802723	Hexagonal Wrench(2.0mm)	6角レンチ	1
16	6802725	Hexagonal Wrench(2.5mm)	6角レンチ	1
17	6802724	Hexagonal Wrench(3mm)	6角レンチ	1
18 - 1	9720253	Instruction Book		1
18 - 2	9720252	Instruction Book(Chinese)	使用説明書(中文)	1
18 - 3	9720251		使用説明書(和文)	1
19	9710117	Parts List	パーツブック	1
20	6802726	Wrench(8×10)	レンチ	1
21	6500307	Thread Tweezers	ピンセット	1
22	6802721	Bag	袋	1
23	6500308	Screwdriver(5.5×200 Mm)	ドライバ	1
24	6500309	Screwdriver(2.5×75 Mm)	ドライバ	1
25	6802727 ◆	Screwdriver(L)	L型ドライバ	1

ACCESSORIES(3)

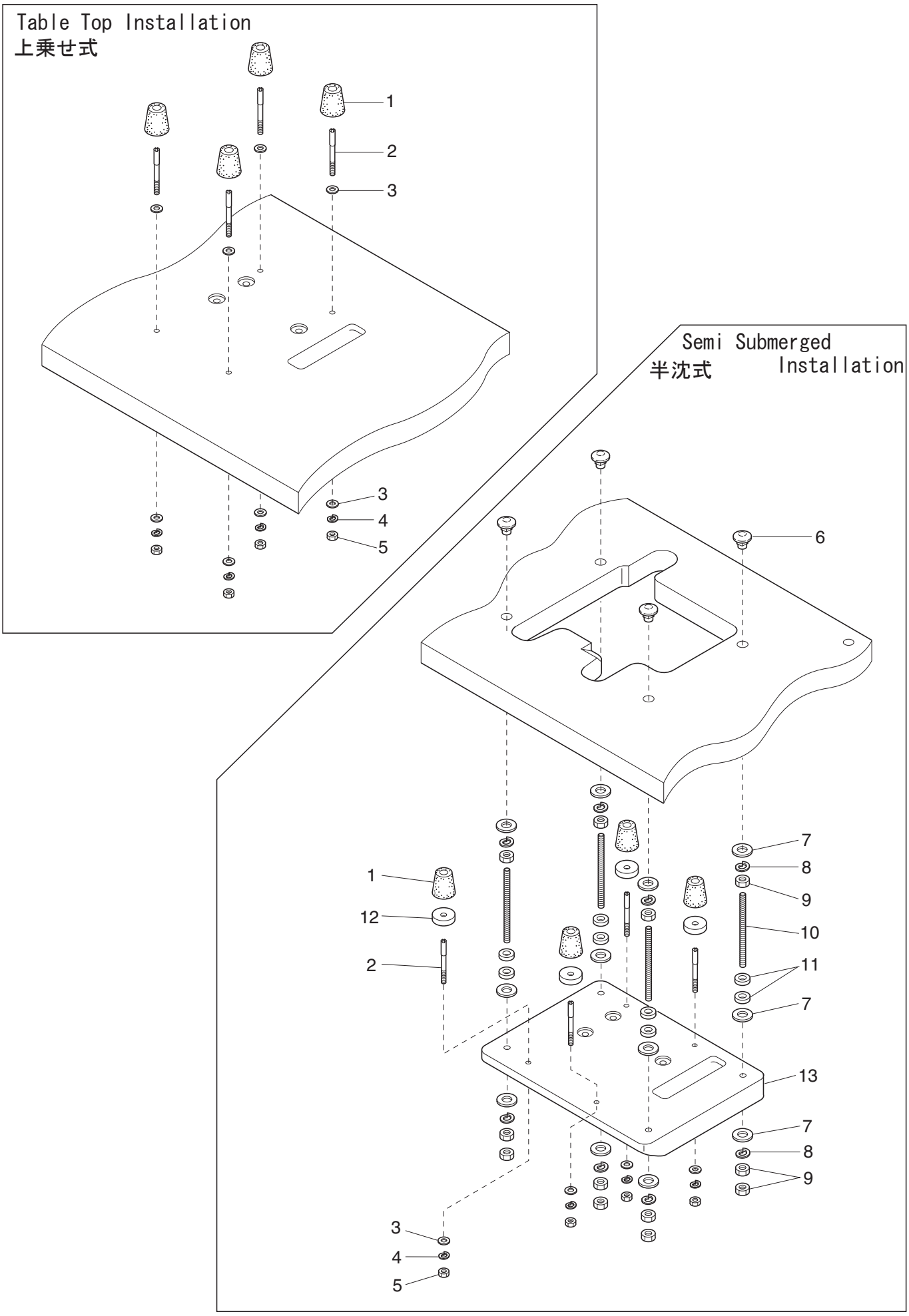

Ref.No.	Parts No.	Description	品　名	Amt. Req
1	6100449	Rubber Cushion	ゴム座	4
2	180008	Setting Screw(M6-1×6)	取付ネジ	4
3	000528	Washer	ワッシャ	4
4	000667	Spring Washer	スプリングワッシャ	4
5	000011	Nut	ナット	4
6	000070 ◆	Hanging Nut	吊リナット	4
7	000162 ◆	Washer	ワッシャ	12
8	000676 ◆	Spring Washer	バネワッシャ	8
9	000016 ◆	Nut	ナット	12
10	009863 ◆	Hanging Bolt	寸切ボルト	4
11	6101005 ◆	Spacer	受ケ板スペーサ	8
12	6500278 ◆	Rubber Cushion Spacer	ゴム座スペーサ	4
13	9603069 ◆	Supporting Board	受ケ板	1

WARNING LABEL 警告ラベル

LABEL ラベル	Parts.No. 品　番	Description 品　名
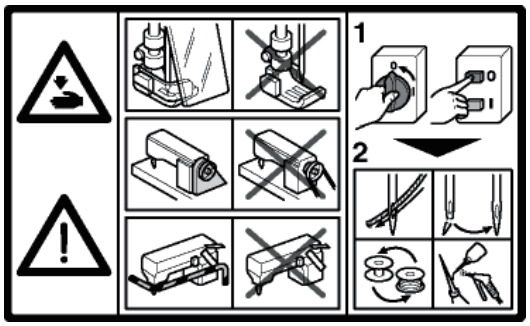	390140	CAUTION IN OPERATION
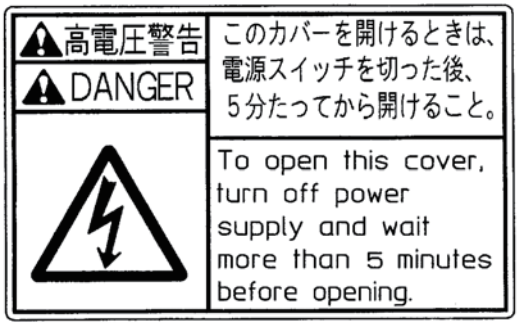	390144	DANGER : WARNING OF ELECTRIC SHOCK BY HIGH-VOLTAGE 感電注意ラベル
	390145	"Be sure to connect earth line." アースラベル
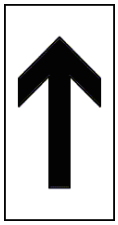	390190	ROTATING-DIRECTION SYMBOL : CHECK CORRECT ROTATING DIRECTION 回転方向表示ラベル
	390147	EYE GUARD : TAKE CARE NOT CAUSE INJURY TO EYES BELT COVER: DO NOT INSERT FINGERS ケガ注意ラベル
	390148	CAUTION FOR HIGH TEMPERATURE : DO NOT TOUCH STEPPING MOTOR AND SOLENOID 高温注意ラベル

LIST of MAIN SPARE PARTS

（主要部品リスト）

VT1500　CLASS LIST OF MAIN SPARE PARTS(主要部品リスト)

Main parts / Models	Needle Clamp	Stitch Plate	Presser Foot,C.Set	Presser Chip	Differential Feed Dog	Main Feed Dog	Differential Feed Dog (Middle)
	針止メ	針板	押エ(組)	押エチップ	前送リ	後送リ	中送リ
VT1500-148L-44H	6509102	6508067	6507012	6507030	6509004	6509014	6509025
VT1500-156L-44H	6509103	6508068	6507013		6509003	6509013	6509026
VT1500-164L-44H	6509104	6508069	6507014		6509005	6509015	6509027
VT1500-148M-44H	6509102	6508062	6507012		6509004	6509014	6509025
VT1500-156M-44H	6509103	6508063	6507013		6509003	6509013	6509026
VT1500-164M-44H	6509104	6508064	6507014		6509005	6509015	6509027
VT1513-148L-34K	6509102	6508052	6507012	6507030	6509004	6509014	6509030
VT1513-156L-34K	6509103	6508053	6507013		6509003	6509013	6509031
VT1513-164L-34K	6509104	6508054	6507014		6509005	6509015	6509032
VT1513-148M-34K	6509102	6508057	6507012		6509004	6509014	6509030
VT1513-156M-34K	6509103	6508058	6507013		6509003	6509013	6509031
VT1513-164M-34K	6509104	6508059	6507014		6509005	6509015	6509032
VT1513-148L-34T	6509102	6508047	6507012	6507031	6509004	6509014	6509021
VT1513-156L-34T	6509103	6508048	6507013		6509003	6509013	
VT1513-164L-34T	6509104	6508049	6507014		6509005	6509015	
VT1513-148M-34T	6509102	6508042	6507012		6509004	6509014	
VT1513-156M-34T	6509103	6508043	6507013		6509003	6509013	
VT1513-164M-34T	6509104	6508044	6507014		6509005	6509015	

Main parts / Models	Looper	Spreader	Needle Guard (Front)	Needle Guard (Rear)	Fabric Guide (Left)	Fabric Guide (Right)
	ルーパ	飾リルーパ	針受ケ(前)	針受ケ(後)	布ガイド(左)	布ガイド(右)
VT1500-148L-44H	6509300	6109305	6509200	6509201	6500265	6500266
VT1500-156L-44H						
VT1500-164L-44H						
VT1500-148M-44H						
VT1500-156M-44H						
VT1500-164M-44H						
VT1513-148L-34K	6509300	6109305	6509200	6509201	6500265	6500266
VT1513-156L-34K						
VT1513-164L-34K						
VT1513-148M-34K						
VT1513-156M-34K						
VT1513-164M-34K						
VT1513-148L-34T	6509300	6109305	6509200	6509201	6500263	6500264
VT1513-156L-34T						
VT1513-164L-34T						
VT1513-148M-34T						
VT1513-156M-34T						
VT1513-164M-34T						

INDEX

Parts No.	Page No.	Ref. No.	Weight (g)
000010	1	12	
000010	3	52	
000010	11	23	
000011	19	5	
000012	3	58	
000015	3	23	
000016	19	9	
000038	5	19	
000070	19	6	
000162	19	7	
000206	8	5	
000309	6	37	
000327	8	40	
000361	3	48	
000399	4	27	
000425	1	22	
000425	3	21	
000425	15	2	
000445	8	31	
000528	7	12	
000528	19	3	
000538	3	25	
000538	18	12	
000567	12	12	
000600	11	22	
000667	19	4	
000669	11	26	
000676	19	8	
000687	9	35	
000711	9	40	
000726	1	26	
000924	2	3	
001093	6	43	
001900	6	32	
003657	11	61	
004236	1	14	
004358	6	27	
005049	8	15	
005049	11	25	
005076	1	19	
006206	9	24	
006212	10	36	
006219	18	3	
006905	17	5	
009736	9	14	
009736	10	41	
009736	11	41	
009740	5	2	
009740	6	13	
009770	3	24	
009863	19	10	
009954	18	7	
009977	1	21	
009979	18	5	

Parts No.	Page No.	Ref. No.	Weight (g)
100002	9	9	
100003	3	10	
100003	7	11	
100003	12	4	
100003	15	5	
110001	3	34	
110001	12	5	
110002	3	36	
110002	3	55	
110002	8	37	
110002	9	42	
110004	8	42	
110004	11	56	
110008	3	70	
110008	3	63	
110009	3	45	
110009	10	33	
110009	11	31	
110011	4	34	
110012	1	6	
110012	3	31	
110013	2	32	
110016	2	37	
110016	11	27	
110017	17	3	
110021	8	4	
110021	12	34	
110023	3	38	
110026	11	55	
110027	8	48	
110029	2	10	
110030	3	57	
110031	7	26	
110033	2	8	
110033	3	59	
110033	11	11	
110035	6	29	
110035	12	18	
110038	2	16	
110045	1	2	
110045	2	34	
110045	12	27	
110046	10	24	
110048	1	37	
110048	2	22	
110049	6	35	
110050	3	61	
110050	11	60	
110068	9	17	
110070	10	6	
110083	9	39	
110084	8	41	
110085	18	9	
110104	18	11	
120001	4	2	
120001	6	10	
120001	7	17	
120001	9	32	

Parts No.	Page No.	Ref. No.	Weight (g)
120001	10	34	
120006	8	6	
120006	15	3	
120008	3	17	
120008	9	37	
120008	10	28	
120008	12	48	
120008	12	44	
120009	1	35	
120009	3	22	
120009	4	11	
120009	9	30	
120010	3	20	
120013	11	2	
120016	1	17	
120017	7	21	
120017	8	10	
120018	6	23	
120018	8	23	
120018	8	33	
120018	12	22	
120060	9	4	
130007	2	25	
130016	8	45	
130021	3	41	
140000	11	18	
140010	11	5	
140014	7	7	
140014	9	27	
140019	17	8	
140033	11	67	
140034	8	28	
140035	8	14	
160001	2	14	
160001	3	74	
160001	7	13	
160001	8	50	
160001	9	19	
160001	10	40	
160001	11	63	
160001	12	33	
160003	3	65	
160003	4	18	
160003	6	19	
160003	7	3	
160003	8	12	
160003	9	11	
160003	10	2	
160003	11	71	
160003	11	35	
160004	5	4	
160004	6	2	
160005	5	15	
160007	5	12	
160007	5	22	
160007	6	8	
160007	6	45	

INDEX

Parts No.	Page No.	Ref. No.	Weight (g)
160007	8	22	
160007	11	3	
160016	6	11	
160024	5	20	
160030	9	34	
160039	4	15	
160039	6	38	
160039	9	43	
160039	9	5	
160039	10	25	
160039	10	16	
170044	1	11	
170044	3	51	
170048	3	28	
170048	8	2	
180002	10	5	
180003	10	35	
180008	19	2	
190004	11	21	
190015	2	36	
190036	2	19	
190077	2	2	
190095	3	8	
260006	8	39	
290036	3	43	
300000	8	16	
300000	9	8	
300000	11	19	
300006	7	8	
300028	3	53	
300058	11	42	
310089	6	39	
310129	12	41	
310130	1	32	
320001	12	8	
320008	12	16	
320009	12	9	
320010	12	38	
320015	12	11	
340003	8	8	
340064	3	67	
390209	1	9	
910000	16	10	
910001	16	7	
910003	16	14	
911001	16	6	
911002	16	5	
911006	16	9	
911060	16	18	
930052	16	12	
930053	16	13	
930055	16	26	
6100012	1	4	
6100017	1	34	
6100056	3	1	
6100057	3	2	
6100058	3	3	
6100059	3	11	
6100060	3	5	
6100062	3	6	
6100071	3	49	
6100074	3	69	
6100086	3	46	
6100087	3	47	
6100105	4	3	
6100126	5	11	
6100176	6	33	
6100193	6	40	
6100194	6	41	
6100195	6	42	
6100205	8	36	
6100228	7	25	
6100235	7	23	
6100269	11	28	
6100296	12	29	
6100297	12	30	
6100303	12	14	
6100310	12	13	
6100333	4	28	
6100343	3	12	
6100343	11	39	
6100360	11	38	
6100363	11	33	
6100370	12	28	
6100449	19	1	
6100616	12	32	
6100757	1	13	
6100788	8	34	
6100811	7	4	
6100880	12	50	
6101005	19	11	
6101044	4	5	
6107005	8	43	
6107006	8	44	
6107033	8	46	
6109305	7	27	
6109401	1	29	
6200020	2	15	
6200036	4	24	
6200038	8	18	
6200081	4	16	
6200086	6	18	
6200086	8	11	
6200086	9	10	
6200086	17	2	
6200087	6	24	
6200092	11	34	
6200101	6	25	
6200142	11	16	
6200171	4	26	
6200209	2	39	
6200263	7	22	
6200265	11	17	
6200313	11	44	
6200323	4	29	
6200346	8	29	
6500002	1	15	
6500003	1	16	
6500005	1	3	
6500007	1	8	
6500009	1	24	
6500011	2	4	
6500012	2	6	
6500018	2	29	
6500020	2	26	
6500021	2	28	
6500022	2	24	
6500024	4	1	
6500025	6	36	
6500026	2	12	
6500027	1	10	
6500028	1	5	
6500029	18	1	
6500030	18	2	
6500031	18	4	
6500032	18	6	
6500033	2	35	
6500034	1	28	
6500034	2	17	
6500035	1	27	
6500035	2	18	
6500036	2	20	
6500037	15	1	
6500038	15	4	
6500040	5	8	
6500041	5	7	
6500042	5	14	
6500042	6	5	
6500043	5	6	
6500044	5	1	
6500045	12	24	
6500046	5	18	
6500047	5	17	
6500047	6	14	
6500048	5	3	
6500048	6	1	
6500049	5	13	
6500050	5	16	
6500051	5	5	
6500051	6	3	
6500052	4	37	

INDEX

Parts No.	Page No.	Ref. No.	Weight (g)
6500053	6	7	
6500054	6	16	
6500055	6	17	
6500056	6	15	
6500057	6	9	
6500058	6	28	
6500059	6	20	
6500060	6	21	
6500061	6	22	
6500061	8	26	
6500062	4	14	
6500063	6	6	
6500064	6	12	
6500065	12	1	
6500066	4	4	
6500067	7	1	
6500068	7	2	
6500069	7	5	
6500070	7	9	
6500071	7	10	
6500072	7	15	
6500073	7	16	
6500074	7	18	
6500075	7	6	
6500076	7	20	
6500077	7	19	
6500078	4	13	
6500079	7	24	
6500080	4	30	
6500082	4	33	
6500083	4	32	
6500084	4	17	
6500085	9	1	
6500086	9	2	
6500087	9	3	
6500088	9	12	
6500089	9	7	
6500090	9	13	
6500092	9	21	
6500093	9	16	
6500094	9	18	
6500095	9	20	
6500097	9	15	
6500098	9	6	
6500099	9	22	
6500100	9	23	
6500102	9	29	
6500104	9	26	
6500105	9	25	
6500106	9	33	
6500107	9	36	
6500108	10	19	
6500109	10	21	
6500110	10	20	
6500111	11	65	
6500112	11	64	
6500115	11	59	
6500119	10	17	
6500120	10	26	
6500125	11	29	

Parts No.	Page No.	Ref. No.	Weight (g)
6500126	11	36	
6500128	11	32	
6500129	11	30	
6500130	11	24	
6500131	11	7	
6500132	11	8	
6500133	11	9	
6500134	11	10	
6500135	11	1	
6500136	11	13	
6500137	11	46	
6500138	11	15	
6500139	11	66	
6500140	11	68	
6500141	11	4	
6500142	11	48	
6500144	11	49	
6500145	11	50	
6500146	11	51	
6500147	11	52	
6500150	11	53	
6500153	10	10	
6500154	10	13	
6500155	10	11	
6500156	10	8	
6500157	7	14	
6500157	11	14	
6500158	4	35	
6500159	4	36	
6500160	11	12	
6500161	11	6	
6500162	10	29	
6500163	10	32	
6500164	10	31	
6500165	10	30	
6500166	4	22	
6500167	4	23	
6500168	4	25	
6500169	4	6	
6500170	4	7	
6500171	4	9	
6500172	4	8	
6500173	8	35	
6500174	8	27	
6500175	8	17	
6500176	8	13	
6500177	8	9	
6500178	8	30	
6500179	8	32	
6500180	8	1	
6500181	8	21	
6500182	8	20	
6500183	4	20	
6500184	4	21	
6500188	8	3	
6500189	8	24	
6500190	8	25	
6500191	12	17	
6500193	12	23	
6500194	12	3	

Parts No.	Page No.	Ref. No.	Weight (g)
6500199	12	40	
6500200	12	15	
6500201	12	37	
6500202	12	7	
6500203	12	36	
6500205	12	39	
6500206	3	18	
6500207	3	27	
6500208	3	26	
6500209	3	13	
6500210	3	16	
6500211	3	9	
6500212	3	7	
6500213	3	14	
6500214	3	15	
6500215	3	19	
6500216	3	29	
6500217	3	30	
6500218	3	40	
6500219	3	32	
6500221	3	35	
6500222	3	37	
6500223	3	33	
6500224	3	39	
6500225	3	44	
6500226	3	54	
6500227	3	66	
6500228	3	50	
6500229	3	62	
6500230	3	60	
6500231	3	72	
6500232	3	73	
6500233	3	64	
6500234	1	30	
6500234	5	21	
6500235	1	31	
6500235	6	4	
6500236	1	33	
6500239	18	13	
6500244	17	4	
6500245	17	1	
6500246	17	6	
6500247	17	7	
6500248	18	10	
6500249	18	8	
6500250	1	36	
6500251	1	1	
6500252	1	7	
6500253	1	23	
6500254	2	1	
6500255	2	30	
6500256	2	31	
6500257	2	27	
6500258	2	23	
6500259	2	33	
6500260	2	21	
6500261	12	26	
6500262	11	69	
6500263	13	6	
6500263	14	10	

INDEX

Parts No.	Page No.	Ref. No.	Weight (g)
6500264	13	7	
6500264	14	11	
6500265	2	9	
6500265	14	2	
6500266	2	11	
6500266	14	3	
6500268	10	22	
6500269	10	23	
6500270	10	39	
6500272	4	38	
6500274	12	45	
6500277	5	10	
6500278	19	12	
6500279	9	28	
6500280	9	31	
6500281	4	31	
6500282	12	19	
6500283	4	39	
6500284	4	40	
6500287	2	13	
6500288	2	5	
6500289	11	43	
6500290	11	40	
6500291	11	45	
6500292	11	37	
6500293	10	37	
6500294	11	70	
6500295	10	7	
6500296	10	14	
6500297	10	15	
6500298	12	6	
6500299	12	21	
6500300	12	35	
6500301	12	2	
6500302	3	4	
6500303	1	18	
6500306	8	19	
6500307	18	21	
6500308	18	23	
6500309	18	24	
6500310	8	7	
6500311	10	1	
6500313	12	20	
6500314	2	7	
6500314	3	56	
6500316	4	10	
6500317	11	20	
6500319	12	25	
6500320	4	41	
6500320	4	19	
6500321	10	18	
6500322	10	3	
6500323	10	9	
6500324	10	4	
6500327	1	20	
6500328	3	42	
6500329	10	12	
6500330	12	47	
6500331	12	49	
6500332	12	31	

Parts No.	Page No.	Ref. No.	Weight (g)
6500333	12	42	
6500334	12	43	
6500335	10	38	
6500336	12	10	
6500337	3	71	
6500338	3	68	
6500339	6	44	
6500340	2	38	
6500341	4	12	
6500342	6	26	
6500343	8	49	
6500345	10	27	
6500345	12	46	
6500346	1	25	
6500352	15	6	
6500353	15	7	
6507012	8	38 - 1	
6507013	8	38 - 2	
6507014	8	38 - 3	
6507030	8	47	
6507031	13	4	
6507031	14	8	
6508042	13	3 - 1	
6508042	14	7 - 1	
6508043	13	3 - 2	
6508043	14	7 - 2	
6508044	13	3 - 3	
6508044	14	7 - 3	
6508047	13	2 - 1	
6508047	14	5 - 1	
6508048	13	2 - 2	
6508048	14	5 - 2	
6508049	13	2 - 3	
6508049	14	5 - 3	
6508052	6	34 - 1	
6508053	6	34 - 2	
6508054	6	34 - 3	
6508057	13	1 - 1	
6508058	13	1 - 2	
6508059	13	1 - 3	
6508062	14	6 - 1	
6508063	14	6 - 2	
6508064	14	6 - 3	
6508067	14	4 - 1	
6508068	14	4 - 2	
6508069	14	4 - 3	
6509003	11	54 - 2	
6509004	11	54 - 1	
6509005	11	54 - 3	
6509013	11	58 - 2	
6509014	11	58 - 1	
6509015	11	58 - 3	
6509021	13	5	
6509021	14	9	
6509025	14	1 - 1	
6509026	14	1 - 2	
6509027	14	1 - 3	

Parts No.	Page No.	Ref. No.	Weight (g)
6509030	11	57 - 1	
6509031	11	57 - 2	
6509032	11	57 - 3	
6509102	6	30 - 1	
6509103	6	30 - 2	
6509104	6	30 - 3	
6509200	9	41	
6509201	11	62	
6509300	9	38	
6802601	16	2	
6802602	16	3	
6802603	16	4	
6802604	16	8	
6802605	16	11	
6802607	16	15	
6802608	16	16	
6802609	16	17	
6802610	16	19	
6802611	16	20	
6802613	16	22	
6802614	16	23	
6802615	16	24	
6802616	16	25	
6802627	16	1	
6802628	16	21	
6802721	18	22	
6802722	18	14	
6802723	18	15	
6802724	18	17	
6802725	18	16	
6802726	18	20	
6802727	18	25	
9603069	19	13	
9710117	18	19	
9720251	18	18 - 3	
9720252	18	18 - 2	
9720253	18	18 - 1	

YAMATO SEWING MACHINE (NINGBO) CO., LTD.
No.641, WEST HENGSHAN ROAD, ECONOMIC &
TECHNICAL DEVELOPMENT ZONE, BEILUN, NINGBO,
P.R.CHINA, P.C. 315800
Tel. +86-574-8680-0888
Fax. +86-574-8680-0555

P/N 9710117(P)
No.2 Edited in 2007.1
(VT1500)

Printed in Japan 2007.2.1H Ⓨ