MX3200·5200

MX3200 Series 安全縫いミシン
Safety stitch machines

MX5200 Series オーバーロックミシン
Overedgers

Parts Checker

PEGASUS®

1

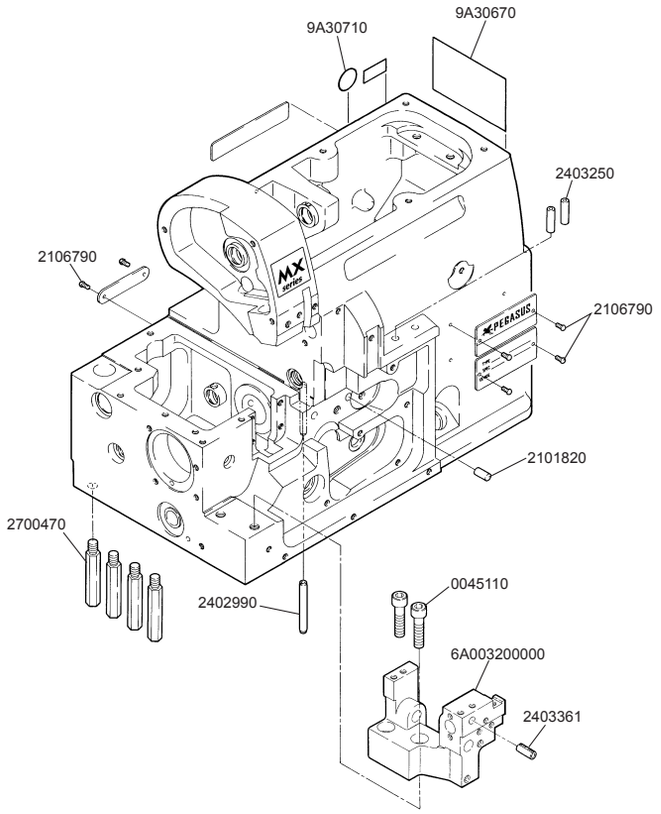
9A30710
9A30670
2403250
2106790
2106790
2101820
2700470
2402990
0045110
6A003200000
2403361

2

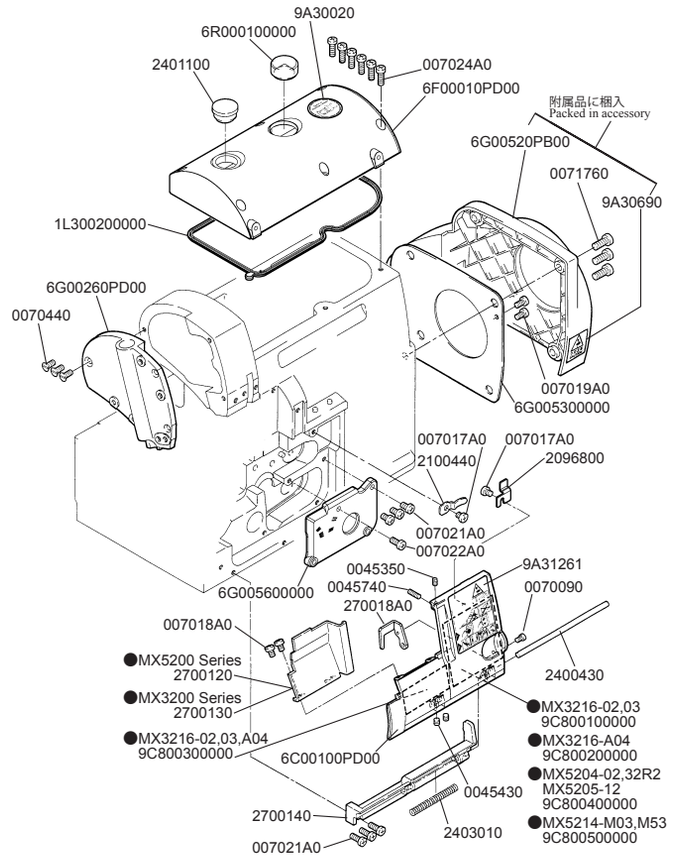
9A30020
6R000100000
2401100
007024A0
6F00010PD00
附属品に梱入
Packed in accessory
6G00520PB00
0071760
9A30690
1L300200000
6G00260PD00
0070440
007019A0
6G005300000
007017A0
2100440
007017A0
2096800
007021A0
007022A0
0045350
9A31261
0045740
0070090
6G005600000
270018A0
007018A0
●MX5200 Series
2700120
●MX3200 Series
2700130
2400430
●MX3216-02,03
9C800100000
●MX3216-02,03,A04
9C800300000
●MX3216-A04
9C800200000
6C00100PD00
●MX5204-02,32R2
MX5205-12
9C800400000
0045430
2700140
2403010
●MX5214-M03,M53
9C800500000
007021A0

3

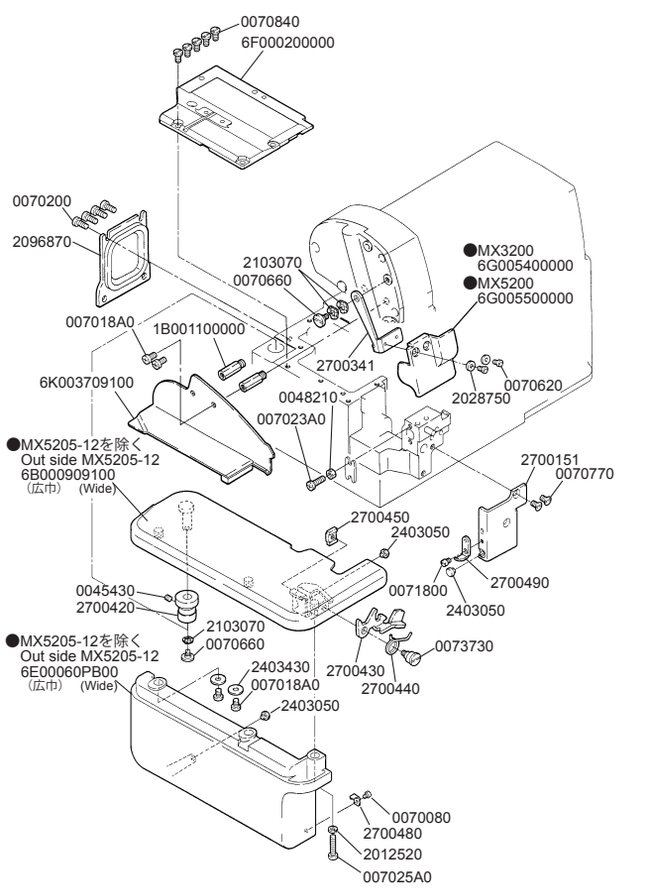
0070840
6F000200000
0070200
2096870
2103070
0070660
●MX3200
6G005400000
●MX5200
6G005500000
007018A0
1B001100000
2700341
6K003709100
0048210
2028750
0070620
007023A0
●MX5205-12を除く
Out side MX5205-12
6B000909100
（広巾） (Wide)
2700151
0070770
2700450
2403050
0045430
2700420
0071800
2700490
2403050
2103070
0070660
●MX5205-12を除く
Out side MX5205-12
6E00060PB00
（広巾） (Wide)
2403430
007018A0
2700430
0073730
2700440
2403050
0070080
2700480
2012520
007025A0

4

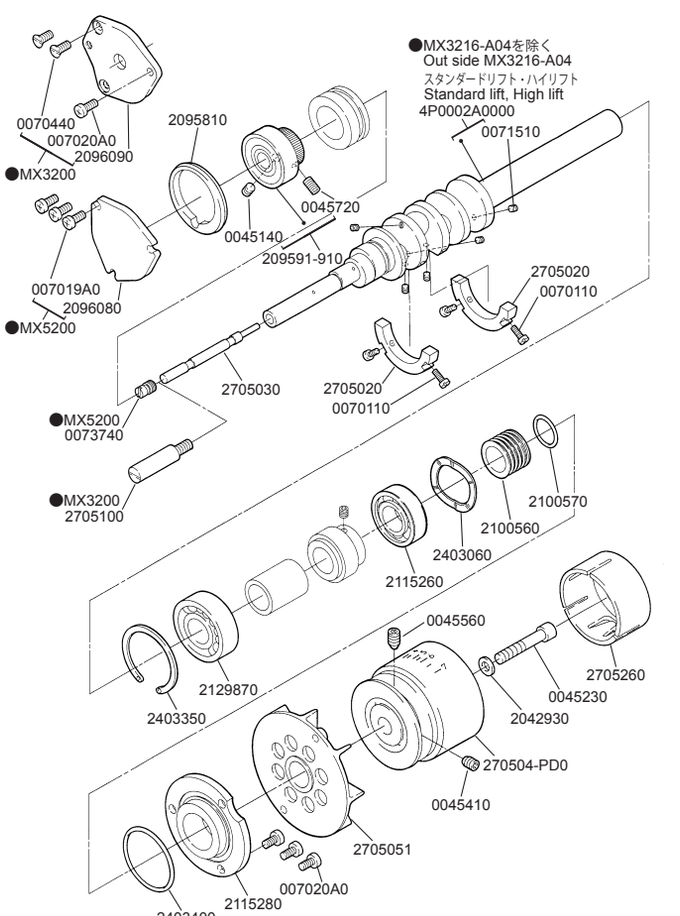
●MX3216-A04を除く
Out side MX3216-A04
スタンダードリフト・ハイリフト
Standard lift, High lift
4P0002A0000
0071510
0070440
007020A0
2096090
●MX3200
2095810
0045720
0045140
209591-910
007019A0
2096080
●MX5200
2705020
0070110
2705030
2705020
0070110
●MX5200
0073740
●MX3200
2705100
2100570
2100560
2403060
2115260
0045560
2705260
2129870
0045230
2403350
2042930
270504-PD0
0045410
2705051
007020A0
2115280
2403400

5

G ゲージパーツ表参照
Refer to the gauge parts list.

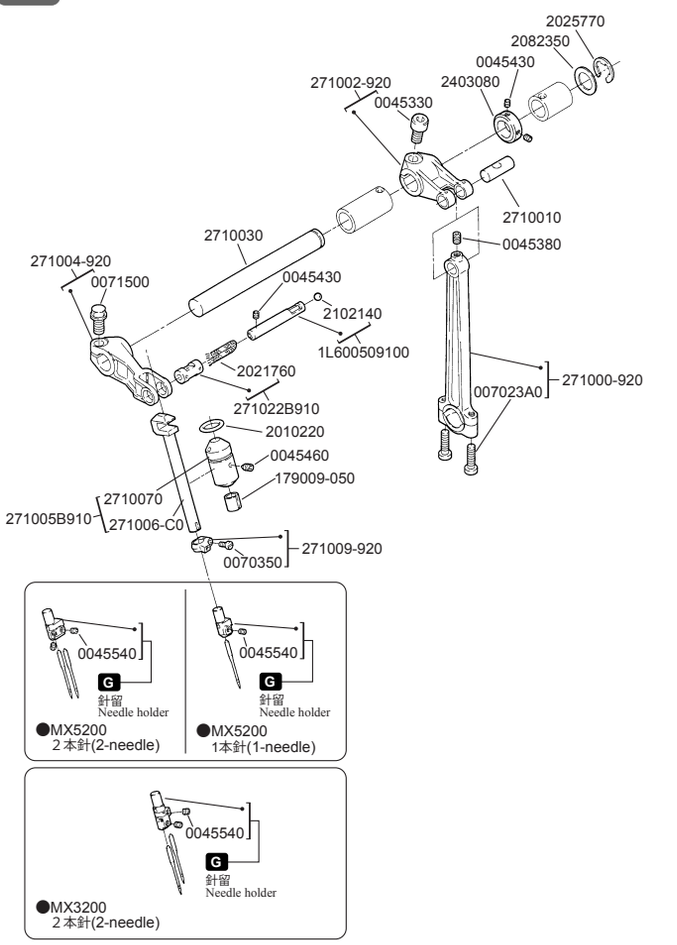

6

G ゲージパーツ表参照
Refer to the gauge parts list.

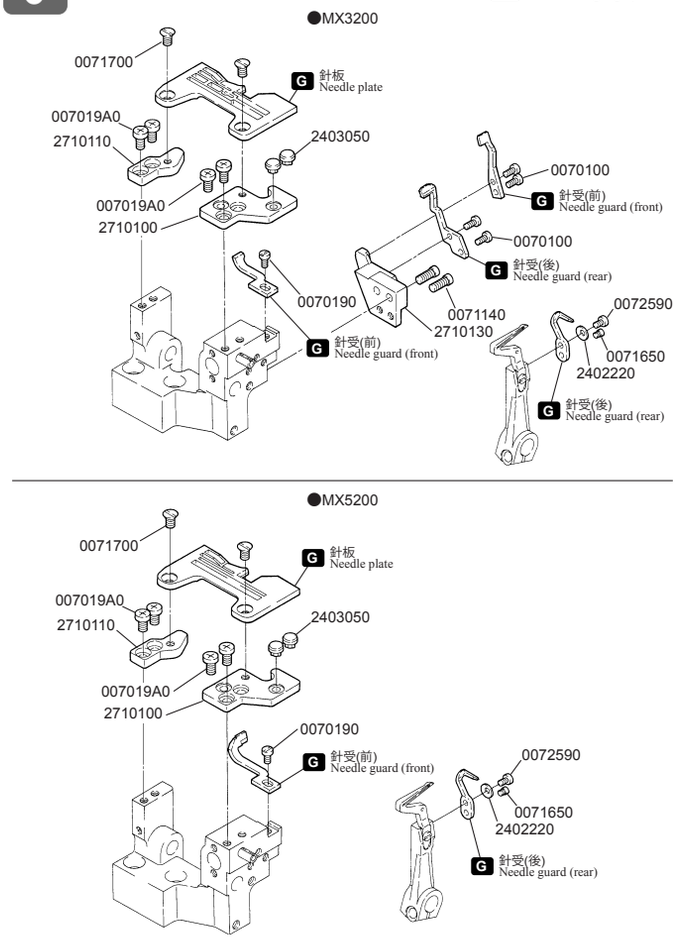

7

G ゲージパーツ表参照
Refer to the gauge parts list.

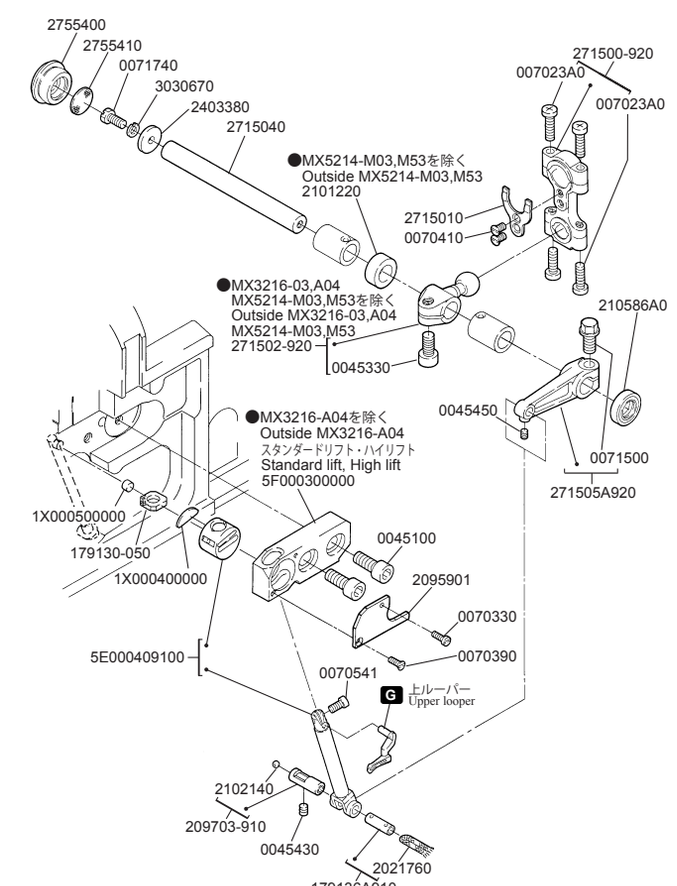

8

G ゲージパーツ表参照
Refer to the gauge parts list.

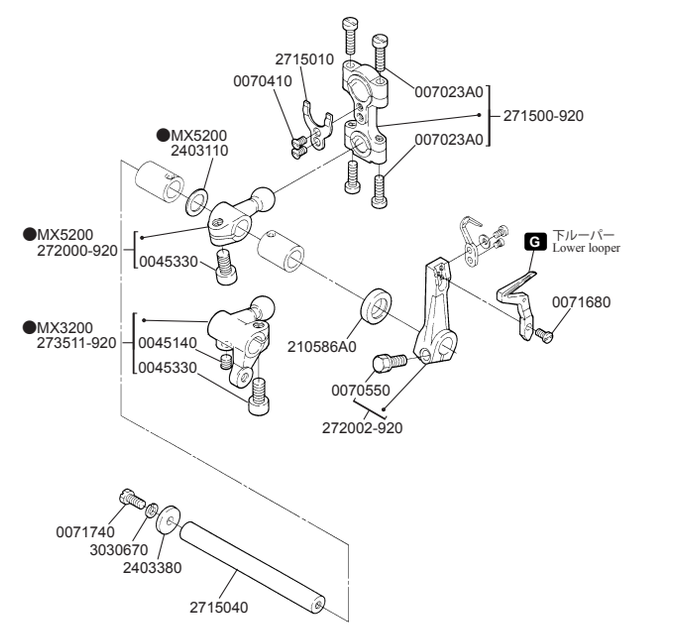

9

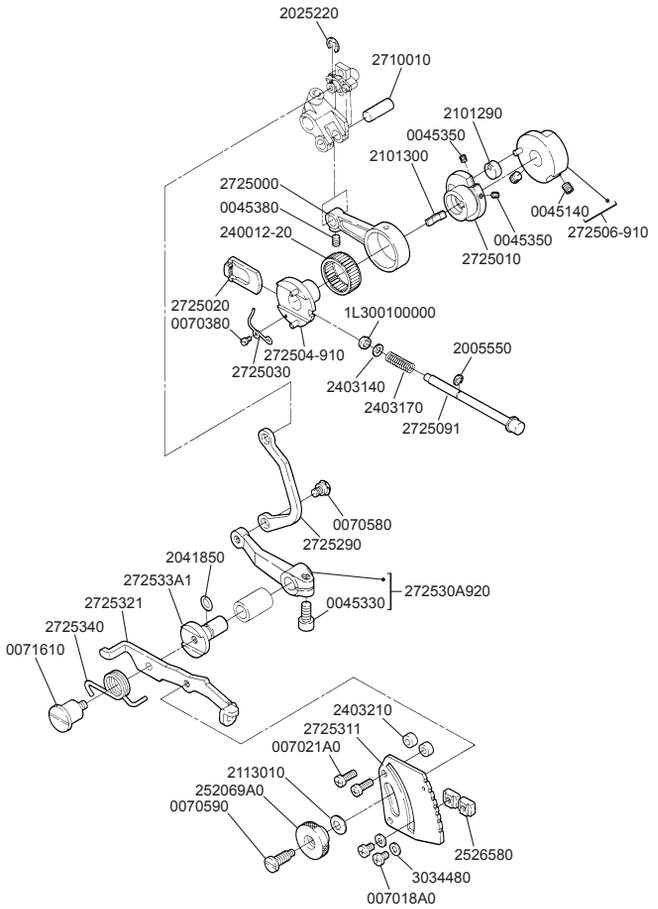

10

G ゲージパーツ表参照
Refer to the gauge parts list.

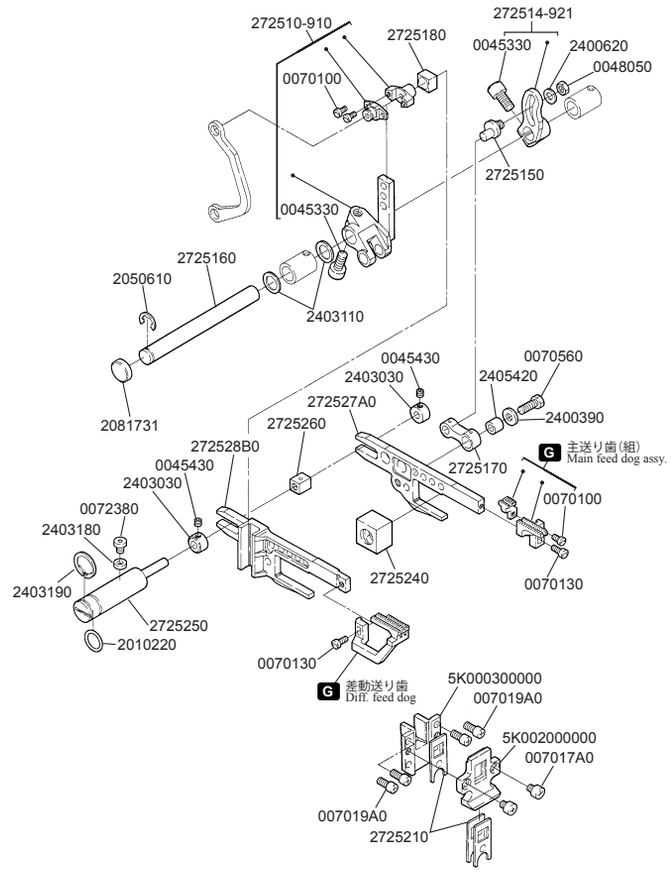

11

G ゲージパーツ表参照
Refer to the gauge parts list.

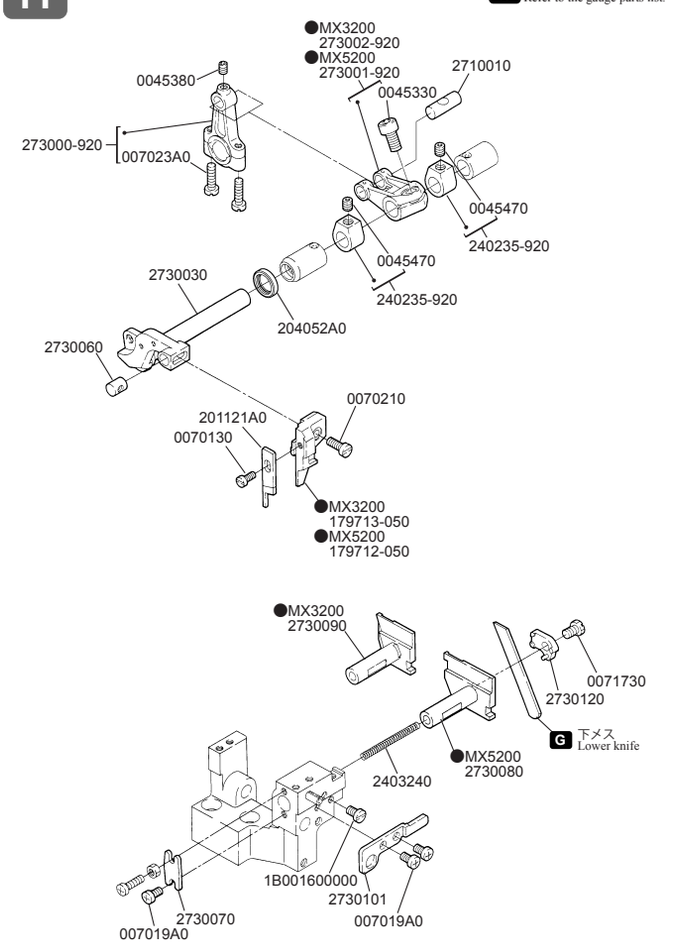

12

G ゲージパーツ表参照
Refer to the gauge parts list.

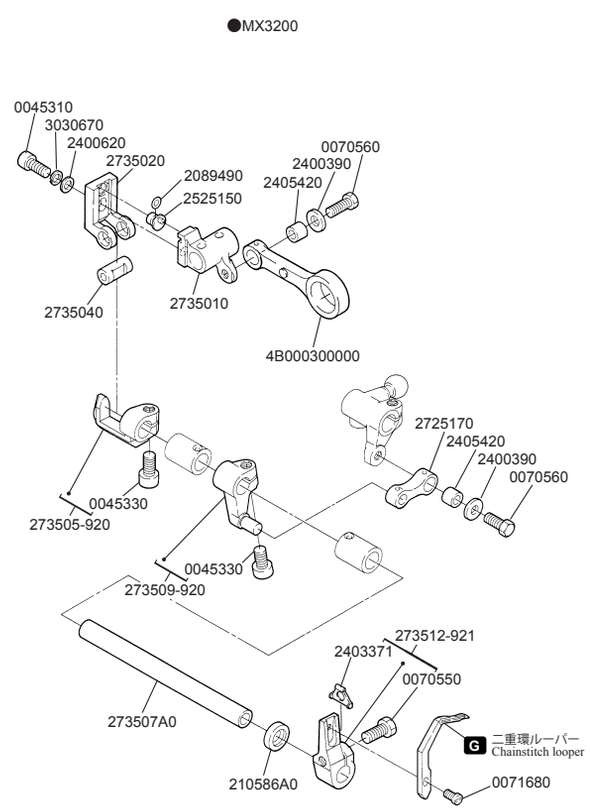

13

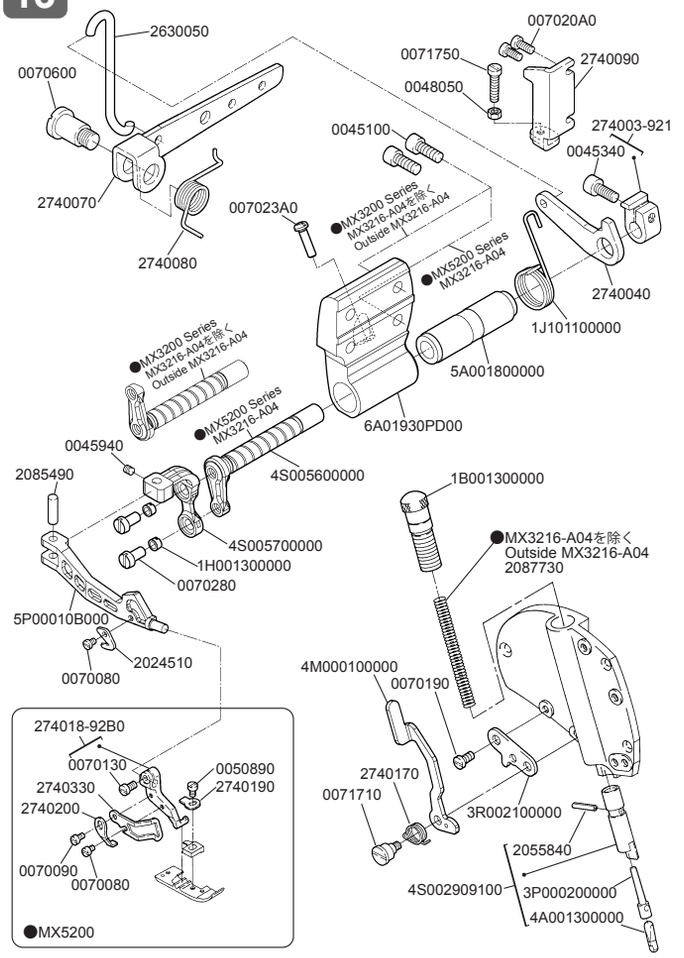

14

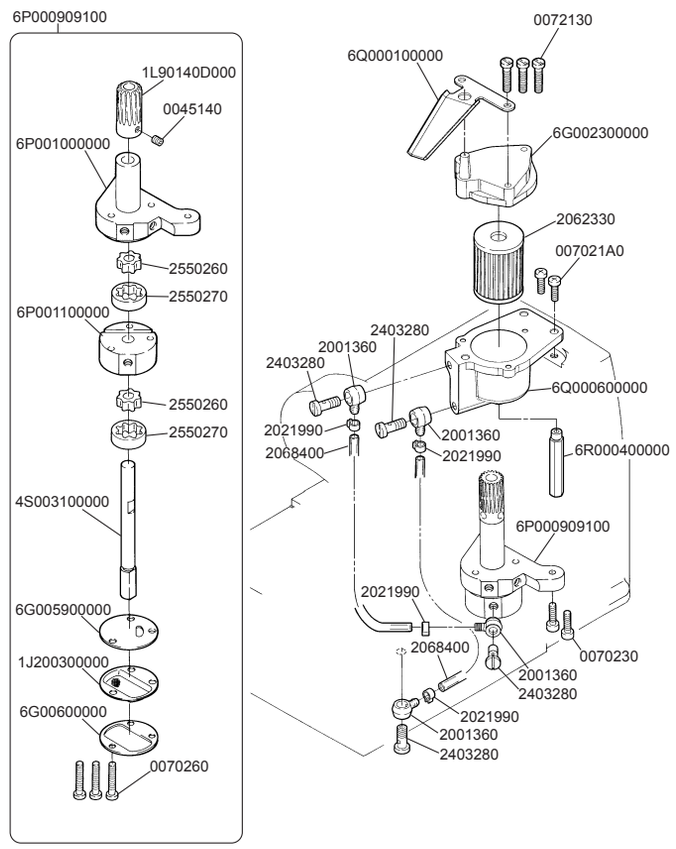

15

★印はインチネジです。
★=inchi size

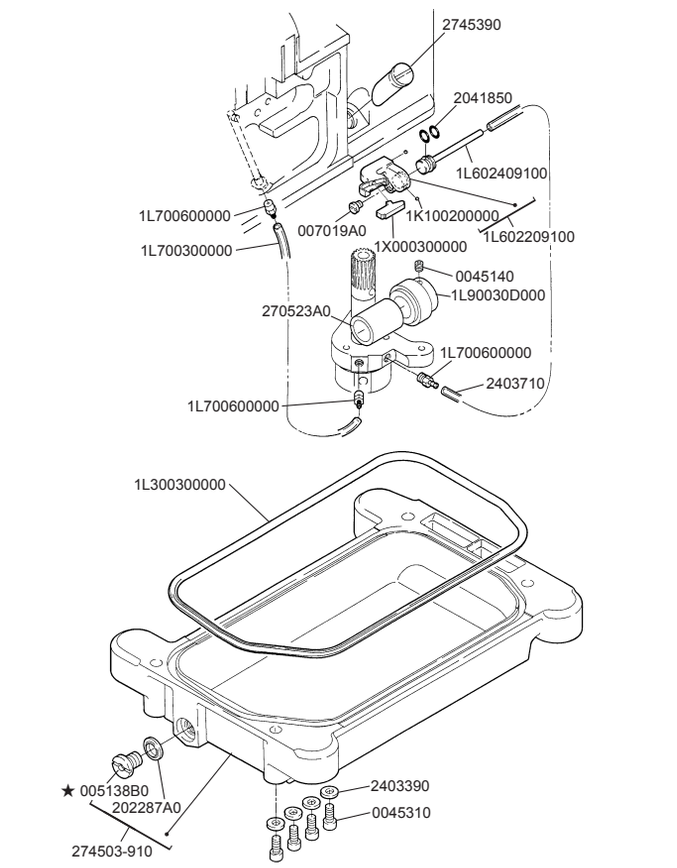

16

★印はインチネジです。
★=inchi size

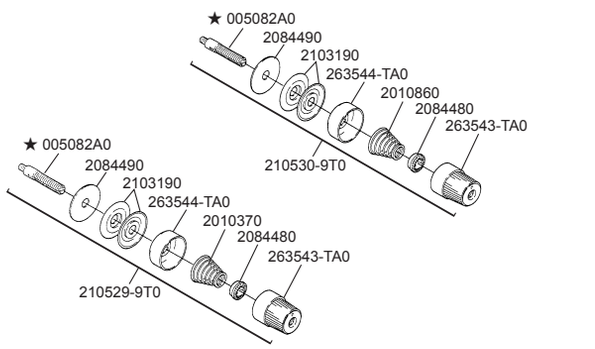

●MX5204-02,32R2
MX5205-12

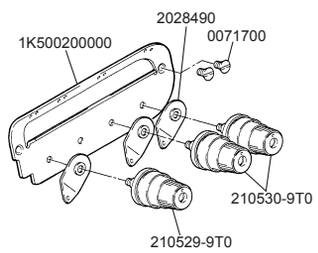

●MX3216-02,03
MX5214-M03,M53
MX3216-A04を除く
Outside MX3216-A04

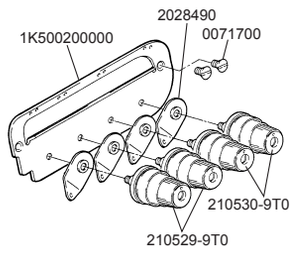

17

●MX3200

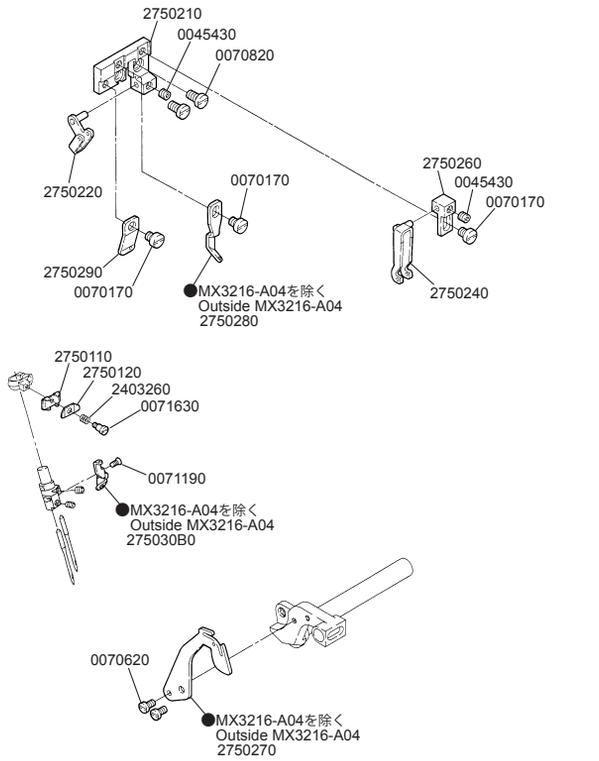

18

●MX5200

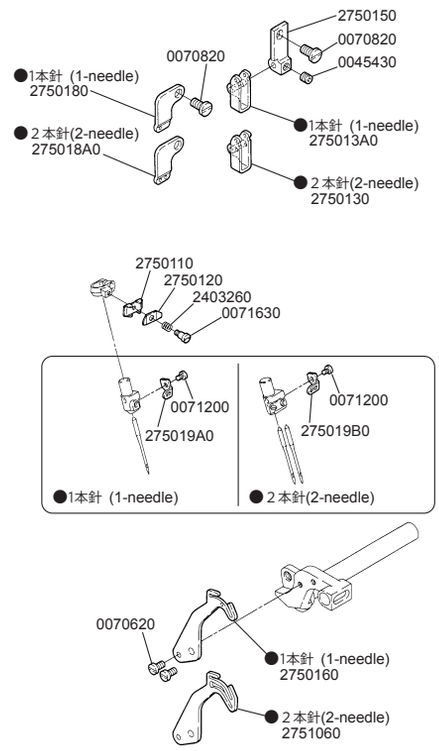

19

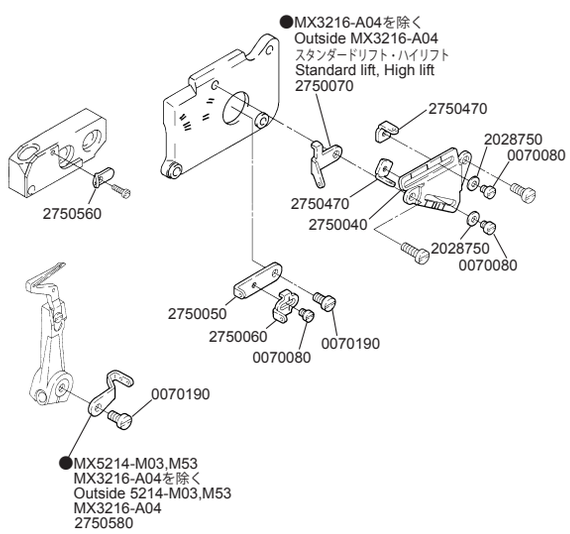

20

●MX3200

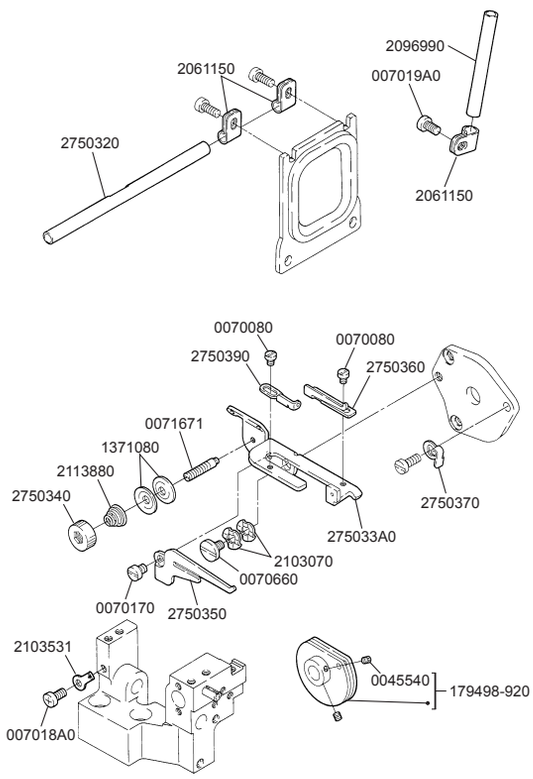

21

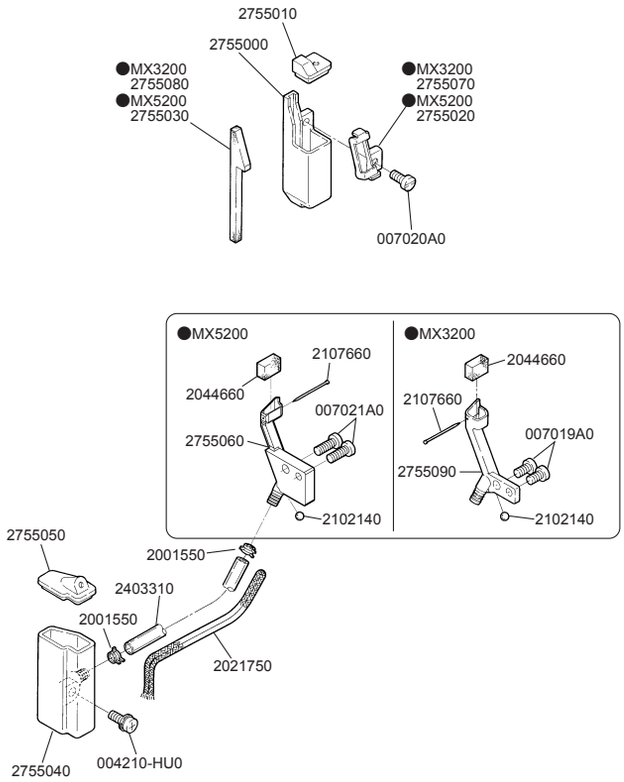

22

※印は非売品です。
※=Not for sale.

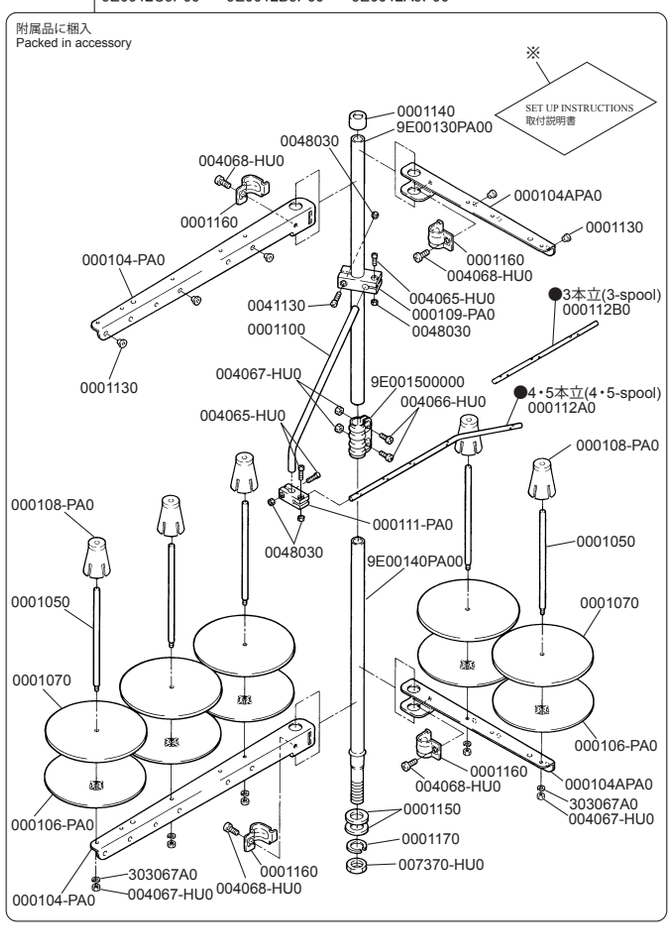

23

※印は非売品です。
※=Not for sale.

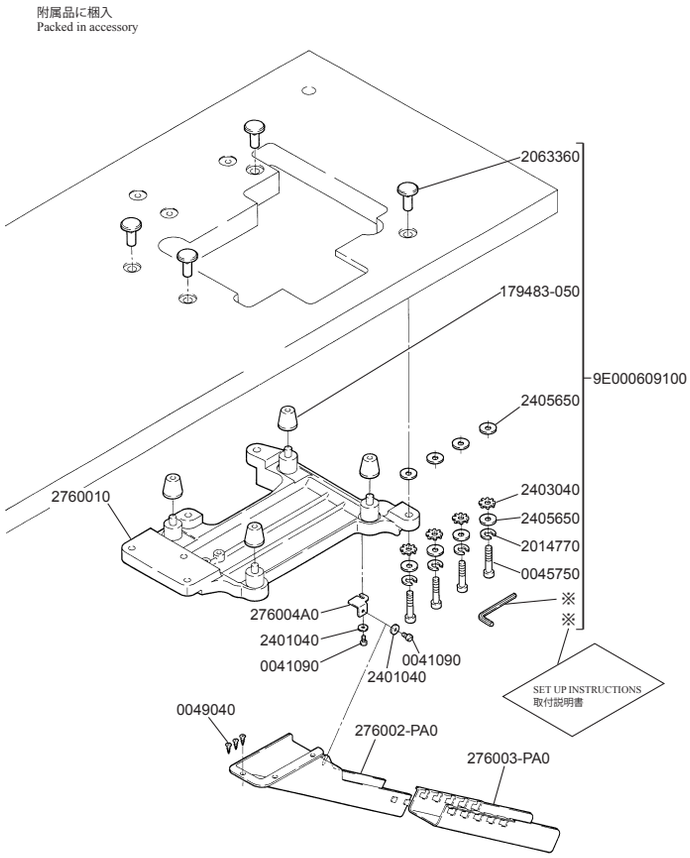

24

★印はインチネジです。
★=inchi size

G ゲージパーツ表参照
Refer to the gauge parts list.

●MX3216-02,03

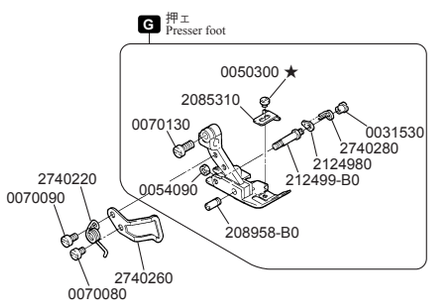

●MX3216-03

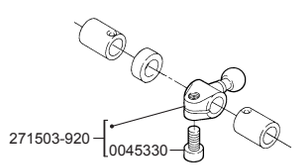

25

★印はインチネジです。
★=inchi size

G ゲージパーツ表参照
Refer to the gauge parts list.

●MX3216-A04

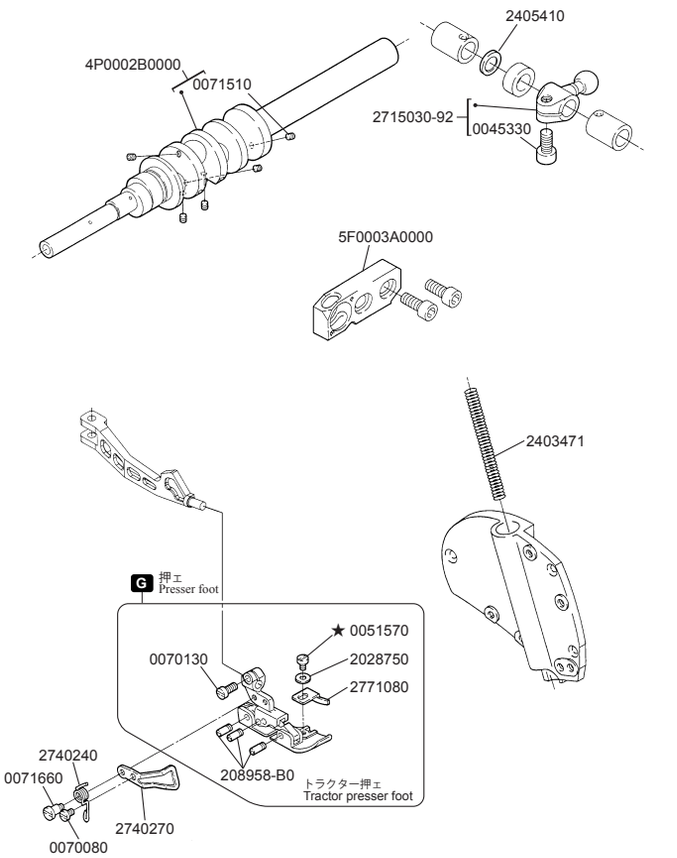

26

★印はインチネジです。
★=inchi size

●MX3216-A04

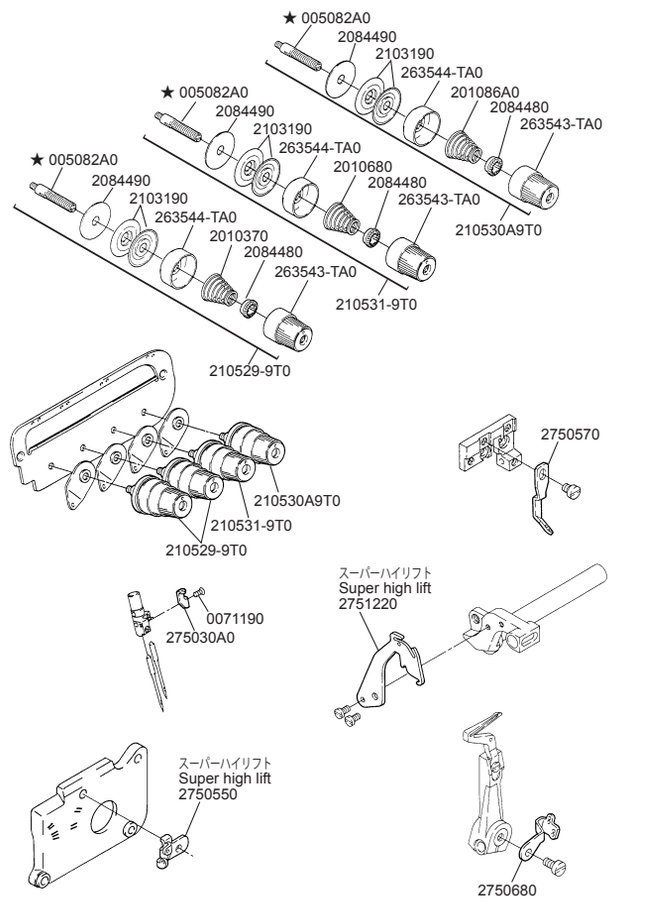

27

★印はインチネジです。
★=inchi size

G ゲージパーツ表参照
Refer to the gauge parts list.

●MX5205-12
裾引き(Blindhemming)

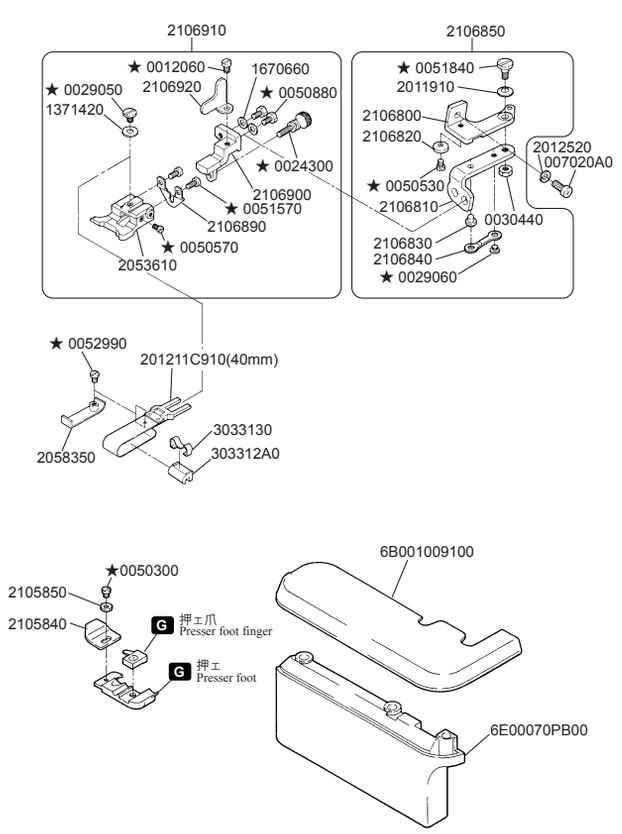

28

※印は非売品です。
※=Not for sale.

★印はインチネジです。
★=inchi size

G ゲージパーツ表参照
Refer to the gauge parts list.

●MX5204-02,32R2
MX5214-M03,M53

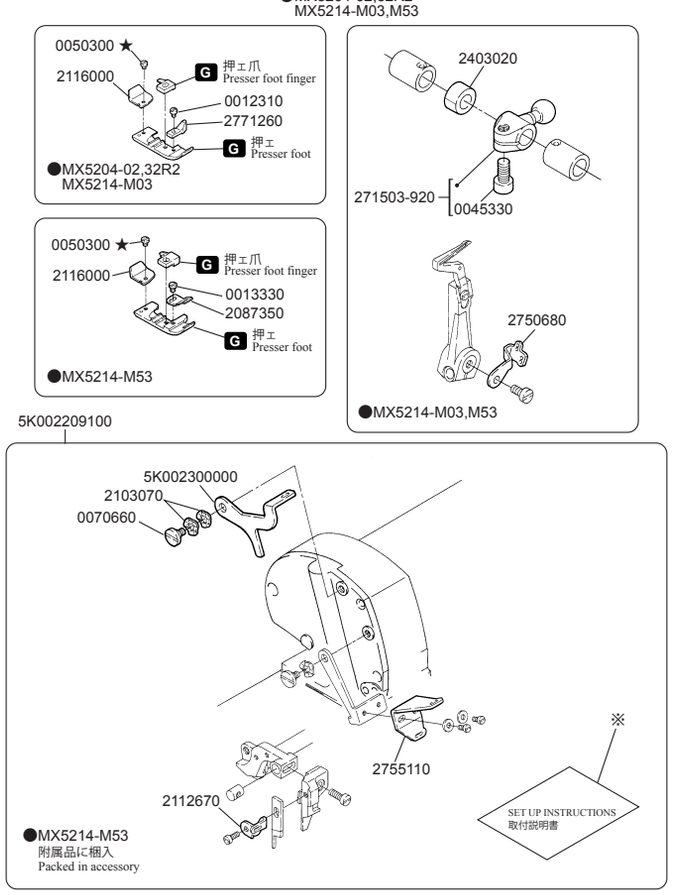

MX3200 ゲージパーツ表 / MX3200 GAUGE PARTS LIST

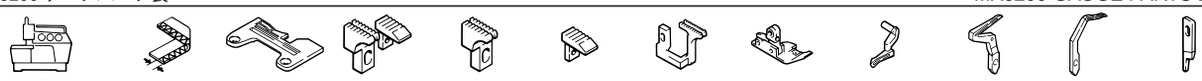

ミシン形式	ゲージ		針板	主送り歯(組)	主送り歯本体	補助送り歯	差動送り歯	押ェ(組)	上ルーパー	下ルーパー	二重環ルーパー	上メス
MACHINE TYPE /SPEC	GAUGE		NEEDLE PLATE	MAIN FEED DOG ASSM.	MAIN FEED DOG	AUX. FEED DOG	DIFF. FEED DOG	PRESSER FOOT ASSM.	UPPER LOOPER	LOWER LOOPER	CHAINSTITCH LOOPER	UPPER KNIFE
	NG	SW										
MX3216-02/223	3	4	277513R400	277323-160	(277324-160)	(277318-130)	277325-160	2771180	2770100	2770150	2770180	201121A0
MX3216-03/333	3	4	277517R400	277327-160	(277328-160)	(277318-130)	277330-160	2771180	2770100	2770150	2770180	201121A0
	5	5	277516R500				277329-160	2771190				
MX3216-A04/435	5	6	277524T602	277337-252	(277427-250)	(277428-200)	277339 -251	2771220	2770110	2770150	277018-C0	201121A0

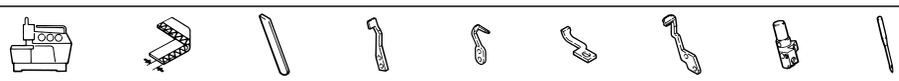

ミシン形式	ゲージ		下メス	オーバ針受け		二重環針受		針留	針
				前	後	前	後		
MACHINE TYPE /SPEC	GAUGE		LOWER KNIFE	OVERLOCK NEEDLE GUARD		CHAINSTITCH NEEDLE GUARD		NEEDLE HOLDER	NEEDLE
	NG	SW		FRONT	REAR	FRONT	REAR		
MX3216-02/223	3	4	2022950	2770070	2770040	2770080	2770060	277027-921	DC×27 #11
MX3216-03/333	3	4	2022950	2770070	2770040	2770080	2770060	277027-921	DC×27 #14
	5	5						277028-920	DC×27 #14
MX3216-A04/435	5	6	2022950	2770070	2770040	2770080	2770060	277029-920	DC×27 #21

MX5200 ゲージパーツ表 / MX5200 GAUGE PARTS LIST

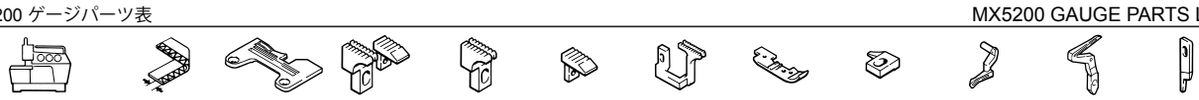

ミシン形式	ゲージ		針板	主送り歯(組)	主送り歯本体	補助送り歯	差動送り歯	押ェ	押ェ爪	上ルーパー	下ルーパー	上メス
MACHINE TYPE /SPEC	GAUGE		NEEDLE PLATE	MAIN FEED DOG ASSM.	MAIN FEED DOG	AUX. FEED DOG	DIFF. FEED DOG	PRESSER FOOT ASSM.	PRESSER FOOT FINGER	UPPER LOOPER	LOWER LOOPER	UPPER KNIFE
	NG	SW										
MX5204-02/233	—	4	277504R400	277303-16F0	(277304-16F0)	(277318-130)	277305-16F0	201230C0	2103710	2770100	2770150	201121A0
MX5204-32R2/223L	—	1.5	277502P150	277315-16F0	(277301-16F0)	(277319-130)	277302-16F0	2027990	2055250	2770100	2770150	201121A0
MX5205-12/223	—	4	277500P400	277300-16F0	(277301-16F0)	(277318-130)	277302-16F0	201152E0	2771030	2770100	2770150	201121A0
MX5214-M03/333	2	4	277505R400	277303-16F0	(277304-16F0)	(277318-130)	277305-16F0	201230C0	2103740	277010A0	2770340	201121A0
MX5214-M53/333	2	4	277505R400	277303-16F0	(277304-16F0)	(277318-130)	277305-16F0	2771120	2086510	277010A0	2770340	201121A0

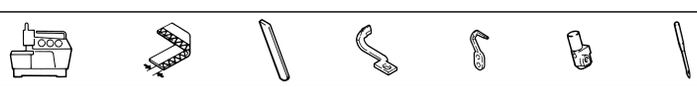

ミシン形式	ゲージ		下メス	針受け		針留	針
				前	後		
MACHINE TYPE /SPEC	GAUGE		LOWER KNIFE	NEEDLE GUARD		NEEDLE HOLDER	NEEDLE
	NG	SW		FRONT	REAR		
MX5204-02/233	—	4	2022950	2770050	2770040	179630-920	DC×27 #9
MX5204-32R2/223L	—	1.5	2022950	2770050	2770040	179630-920	DC×27 #11
MX5205-12/223	—	4	2022950	2770050	2770040	179630-920	DC×27 #9
MX5214-M03/333	2	4	2022950	2770050	2770040	277022-920	DC×27 #9
MX5214-M53/333	2	4	2022950	2770050	2770040	277022-920	DC×27 #9

ペガサスミシン製造株式会社

本社 〒553-0002 大阪市福島区鷺洲 5-7-2 TEL (06)6458-4739
FAX (06)6454-8785

PEGASUS SEWING MACHINE MFG. CO., LTD.

5-7-2, Sagisu, Fukushima-ku, Osaka 553-0002, Japan. Phone :(06)6458-4739
Telefax:(06)6454-8785

Cat. No. 9B900200000⚠ April 2003
©2003 PEGASUS SEWING MACHINE MFG. CO., LTD.

このパーツチェッカーに記載されている内容は、改良のため予告なく変更することがあります。

The description in this PARTS CHECKER is subject to change without prior notice for improvement.