PEGASUS®

FS700P

取扱説明書
FS700P Series
4 本針送り出し腕型偏平縫いミシン

INSTRUCTIONS
FS700P Series
4-needle, feed-off-the-arm, interlock stitch machine

BEDIENUNGSANLEITUNG
FS700P Baureihe
4-Nadel-Armabwärts-Interlocknähmaschine

INSTRUCTIONS DE SERVICE
Série FS700P
Machine interlock 4 aiguilles à bras déporté

INSTRUCCIONES PARA EL MANEJO
Serie FS700P
Máquina interlock de brazo para cerrar materiales
tubulares y cuatro agujas

使用说明书
FS700P 系列
4 针伸出臂腕型绷缝缝纫机

はじめに

このたびは、ペガサス FS700P シリーズミシンをお買い上げいただき、ありがとうございます。

ミシンをお使いになる前に、この説明書をよくお読みいただき、末ながくご愛用くださいますようお願い致します。なお、この説明書にはミシンを効率的にご使用いただくために、日常の点検事項と、安全に関する注意事項を載せています。

日常のミシンの点検と同時に、皆様ご自身の安全にも十分ご配慮くださいますようお願い致します。

お読みになった後、本書は、必要なときにすぐ取り出せる場所に保管してください。

INTRODUCTION

Thank you very much for purchasing Pegasus FS700P Series machine.

This instruction manual describes daily routine maintenance and safety precautions to keep the machine in the best possible conditions.

Please study this manual very carefully before operating the machine.

Keep this manual in a convenient place for quick reference when needed.

BEDIENUNGSANLEITUNG

Wir beglückwünschen Sie zum Kauf Ihrer Pegasus-Maschine der Serie FS700P.

Diese Betriebsanleitung beschreibt die täglichen Wartungsarbeiten und die Sicherheitsregeln, die unbedingt zu befolgen sind, um die Bedienungsperson und die Maschine vor Schaden zu bewahren.

Bitte lesen Sie diese Betriebsanleitung sorgfältig durch, bevor Sie die Maschine in Betrieb nehmen.

Diese Anleitung sollte an einem Ort aufbewahrt werden, an dem sie wenn notwendig schnell als Referenz benutzt werden kann.

INSTRUCTIONS DE SERVICE

Toutes nos félicitations pour l'acquisition d'une machine Pegasus de la série FS700P.

Les présentes instructions décrivent les opérations d'entretien quotidiennes et les normes de sécurité à observer impérativement de manière à mettre l'opératrice et la machine à l'abri de tous dommages.

C'est pourquoi nous vous prions de lire attentivement les présentes instructions de service avant de mettre la machine en marche.

Conservez ce manual dans un endroit commaode pour pouvoir vous y référer rapidement lorsque c'est nécessaíre.

INSTRUCCIONES PARA EL MANEJO

Le felicitamos por la compra de su máquina Pegasus de la serie FS700P.

En este manual de instrucciones de servicio se describen los trabajos de mantenimiento diarios y las normas de seguridad, que deberán cumplirse estrictamente, para de esa forma evitar daños en la máquina y lesiones de la persona que atienda la misma.

Antes de poner la máquina en marcha, le rogamos estudie detenidamente estas instrucciones de servicio.

Guarde este manual en un lugar conveniente para rápida referencia cuando sea necesario.

使用说明书

为您购买飞马牌 FS700P 系列缝纫机，我们表示衷心的感谢！

在使用缝纫机之前，请认真阅读此说明书。愿您自始至终爱护并使用敝公司的产品。
另外，为使您的缝纫机高效率的使用，此说明书登载了有关日常中检查与安全的注意事项。

在平时，除了对缝纫机进行检查之外，也请您多加注意自身的安全，做到安全使用。这是我们的心愿。

本说明小册请阅读后还妥善保管，以便按需随时翻阅。

目次

注　記……1
指　令……1
1. はじめに……2
2. 警告表示……3-4
3. 安全対策……5-6
4. 各使用段階における注意事項……7-11
5. 警告ラベルの貼り付け位置と安全保護装置……12
6. 安全保護装置……13-14
テーブル加工図……15
糸道 (組) の取り付け……16
テープガイドの取り付け……16
給油について……17-18
HR 装置への給油……18
糸の通し方……19
糸通し図……20
テープの通しかた……21
糸調子の調節……22
針の取り替え……22
布案内の取付・取り外し（FS703P,713P）……23
メスの交換……24
油の交換……25
排油のしかた……25
押エの交換……26-27
針板爪の交換……27
針高さの調節……28
ルーパーの調節……29
ルーパー補助器の調節……29
送り歯高さの調節……30-31
針受け (後) の調節……32
差動比の調節……32
縫い目長さの調節……33
押エ圧力の調節……34
押エ上下位置の調節……34
押エ上ゲ量の調節……35
針糸受けの調節……36
針糸道の調節……36
下糸案内の調節……37
下糸繰りの調節……37
下糸道の調節……38
上飾り糸繰りの調節……38
上飾り糸道の調節……39
フックの調節……39
キャリアの調節……40
押エシューズの交換……41
調整基準表……42
仕様表……43
針番手対照表……43
標準使用針……43

CONTENTS

Copyright 1
Directives 1
1.Introduction 2
2.Indications of dangers, warnings & cautions. 3-4
3.Safety precautions 5-6
4.Notes for each procedure. 7-11
5.Location of warning labels and safety devices 12
6.Protectors for safety. 13-14
Schematic diagram of the sewing machine table 15
Installing the thread guide assembly 16
Installing the tape guide. 16
Lubrication 17-18
Silicone oil for H.R. device. 18
Threading 19
Threading diagram 20
Inserting the tape 21
Adjusting the thread tension 22
Replacing the needle. 22
Attaching/removing the fabric guide (FS703P, 713P) 23
Replacing the knives 24
Oil replacement. 25
To drain the oil 25
Replacing the presser foot. 26-27
Replacing the needle plate finger 27
Adjusting the needle height 28
Adjusting the looper 29
Adjusting the looper guard. 29
Adjusting the feed dog height 30-31
Adjusting the needle guard (rear). 32
Adjusting the differential feed ratio. 32
Adjusting stitch length. 33
Adjusting presser foot pressure. 34
Adjusting the up-and-down position of the presser foot . . . 34
Adjusting the presser foot lift. 35
Adjusting the needle thread support. 36
Adjusting the needle thread guides 36
Adjusting the looper thread guide 37
Adjusting the looper thread take-up 37
Adjusting the looper thread guides. 38
Adjusting the top cover thread take-up. 38
Adjusting the top cover thread guide 39
Adjusting the hook 39
Adjusting the carrier 40
Replacing the presser foot shoes. 41
Adjustment dimensions 42
Subclass specifications 43
Comparison table of equivalent sizes. 43
Standard needle 43

INHALT

Copyright 45
Richtlinien. 45
1.Einführung 46
2.Gefahren-, Warn- und Vorsichtshinweise 47-48
3.Sicherheitshinweise 49-50
4.Hinweise zu den einzelnen Vorgehensschritten 51-55
5.Position von Warnschildern und Schutzvorrichtungen an der Maschine 56
6.Schutzvorrichtungen 57-58
Skizze des Nähmaschinentisches 59
Montieren der Fadenführungseinheit 60
Montieren der Bandführung. 60
Schmierung 61-62
Silikonöl für HR-Vorrichtung 62
Einfädeln. 63
Einfädeldiagramm 64
Einlegen des Bandes 65
Einstellen der Fadenspannung 66
Nadelwechsel 66
Ein- bzw. Ausbau der Stoff-Führung(FS703P, 713P). 67
Austauschen der Messer. 68
Ölwechsel. 69
Ablassen des Öls 69
Auswechseln des Presserfußes. 70-71
Auswechseln des Kettelfingers der Stichplatte 71
Einstellung der Nadelhöhe 72
Greifereinstellung 73
Einstellen des Greiferschutzes 73
Einstellen der Transporteurhöhe 74-75
Einstellen des hinteren Nadelschutzes 76
Einstellen des Differentialtransportverhältnisses. 76
Stichlängeneinstellung. 77
Einstellen des Presserfußdrucks 78
Justieren der vertikalen Presserfußposition 78
Einstellen des Presserfußhubs. 79
Einstellen der Tupfer 80
Einstellen der Nadelfadenführungen. 80
Einstellen der Greiferfadenführung. 81
Justieren des Greiferfadenziehers 81
Justieren der Greiferfadenführungen 82
Einstellen des Legefadengebers. 82
Einstellen der Legefadenführung 83
Einstellen des oberen Fadenlegers 83
Einstellen des unteren Fadenlegers 84
Auswechseln der Presserfußsohlen. 85
Einstelltabelle 86
Technische Daten für die Unterklassen. 87
Nadelvergleichstabelle. 87
Standardnadel 87

TABLE DES MATIERÈS

Copyright 45
Directives 45
1.Introduction 46
2.Avertissements et consignes 47-48
3.Consignes de sécurité 49-50
4.Remarques sur chaque opération 51-55
5.Position des plaques d'avertissement et dispositifs de sécurité sur la machine. 56
6.Dispositifs de sécurité 57-58
Schéma du plateau de la machine 59
Montage du guide-fil 60
Montage du guide-bande. 60
Lubrification 61-62
Huile silicone pour dispositif HR 62
Enfilage. 63
Diagramme d'enfilage 64
Insertion de la bande. 65
Réglage de la tension du fil 66
Changement d'aiguille. 66
Pose et dépose du guide-ouvrage(FS703P, 713P) 67
Échange des couteaux 68
Changement d'huile 69
Evacuation de l'huile 69
Remplacement du pied presseur 70-71
Remplacement du doigt mailleur de la plaque à aiguille 71
Réglage de la hauteur d'aiguille 72
Réglage du boucleur 73
Réglage de la protection du boucleur. 73
Réglage de la hauteur de la griffe. 74-75
Réglage du pare-aiguille arrière 76
Réglage du rapport du différentiel 76
Réglage de la longueur de point. 77
Réglage de la pression du pied presseur 78
Réglage de la position verticale du pied presseur. 78
Réglage de la course du pied presseur 79
Réglage des régulateurs de fil 80
Réglage des guide-fil d'aiguille 80
Réglage du guide-fil de boucleur 81
Réglage du releveur du fil de boucleur 81
Réglage des guide-fil de boucleur 82
Réglage du releveur de fil de jetage 82
Réglage du guide-fil de jetage 83
Réglage du tire-fil supérieur. 83
Réglage du tire-fil inférieur. 84
Remplacement des semelles de pied. 85
Tableau de réglage 86
Caractéristiques techniques des sous-classes. 87
Tableau de comparaison des aiguilles 87
Aiguille standard 87

CONTENIDO

Copyright 89
Directivas 89
1.Introducción. 90
2.Indicaciones de peligro, aviso y precaución 91-92
3.Normas de seguridad. 93-94
4.Observaciones sobre los procesos siguientes 95-96
5.Posición de los letreros avisadores de peligro y dispositivos protectores al lado de la máquina 100
6.Dispositivos protectores. 101-102
Diagrama esquemático de la mesa de la máquina de coser 103
Montaje del guíahilos completo 104
Montaje del guíacintas 104
Lubricación. 105-106
Aceite de silicona para dispositivo H.R. 106
Enhebrado 107
Diagrama de enhebrado 108
Colocación de la ligueta 109
Sustitución de la aguja 110
Montaje/desmontaje del guía tope del (FS703P, 713P) 111
Cambio de las cuchillas 112
Sustitución de aceite. 113
Para purgar el aceite 113
Cambio del prensatelas. 114-115
Cambio del dedo remallador de la placa de la aguja. 115
Ajuste de la altura de aguja 116
Ajuste del ojo-guía 117
Ajuste del protector del áncora 117
Ajuste de altura de garra de alimentación. 118-119
Ajuste de la guarda de aguja (posterior). 120
Ajuste de la relación de alimentación diferencial 120
Ajuste de longitud de puntada 121
Ajuste de presión de prensatelas. 122
Ajuste de la posición vertical del prensatelas. 122
Ajuste del alza del prensatelas. 123
Ajuste de los distensores de los hilos 124
Ajuste de los guías de los hilos de las agujas 124
Ajuste del guíahilos inferior 125
Ajuste de la toma de hilo de ojo-guía. 125
Ajuste de las guías de hilo de ojo-guía. 126
Ajuste del alimentador del hilo de recubrir 126
Ajuste del guía del hilo de plegado. 127
Ajuste del gancho 127
Ajuste del recubridor superior 128
Cambio de la suela del prensatelas 129
Tabla de Ajustes 130
Especificaciones de subclase 131
Tabla de comparación de tamaños equivalentes. 131
Aguja estándar 131

目录

注记……89
指令……89
1. 前言 ……90
2. 警告标记 ……91–92
3. 安全措施 ……93–94
4. 各操作过程的注意事项 ……95–99
5. 警告标签粘贴的位置与安全保护装置 ……100
6. 安全保护装置……101–102
台板的加工图 ……103
过线件（组）的安装……104
带子导向的安装 ……104
关于供油 ……105–106
给 HR 装置供油……106
穿线的方法 ……107
穿线图……108
将带子穿入的方法……109
线状态的调节 ……110
机针的更换 ……110
布导向板的安装与拆卸（FS703P, 713P）……111
刀片的更换 ……112
机油的更换 ……113
排油的方法 ……113
压脚的更换 ……114–115
针板爪的更换 ……115
针高度的调节 ……116
弯针的调节 ……117
弯针辅助器的调节……117
送布牙高度的调节……118–119
（后）护针的调节……120
差动比的调节 ……120
针脚长度的调节 ……121
压脚压力的调节 ……122
压脚上下位置的调节……122
压脚抬升量的调节……123
针线过线器的调节……124
针线线道的调节 ……124
弯针线导向器的调节……125
下线挑线器的调节……125
下线过线器的调节……126
上装饰线挑线器的调节……126
上装饰线过线器的调节……127
钩线器的调节 ……127
载线器的调节 ……128
压脚板的更换 ……129
调节基准数值 ……130
子型号规格表 ……131
针号对照表 ……131
标准用针 ……131

安全のために 必ずお読みください

Be sure to study very carefully **for safety.**

注　記

●この取扱説明書のすべてあるいは一部を、ペガサスミシン製造株式会社の書面による事前の許可なく、紙媒体であれ電子媒体であれ、無断で転載、複写、翻訳、配布、配信することを固く禁じます。

●この取扱説明書に記載された内容は、情報の提供のみを目的としており、予告なしに変更する場合があります。
これらの情報について当社はいかなる責任も負いません。また、この取扱説明書に誤りや不正確な記述があった場合にも、当社はいかなる責任、債務を負わないものとします。

●ペガサスミシンでは、常に最先端の技術を導入しているので、本製品の性能・仕様を絶えず改良する方針をとっています。したがって予告なく仕様・デザインを変更する権利を留保します。

●本書は「仕様」の章に記載されているすべてのモデルとサブクラスに有効です。

Copyright

● This instruction manual may not be reproduced, transcribed, transmitted, distributed or translated into any language, in whole or part, in any form or through a paper or electronic medium, without the prior written permission from Pegasus Sewing Machine Mfg. Co., Ltd.

● Disclaimer
The contents described in this instruction manual are intended for giving information and subject to change without notice. We assume no responsibility for these information, and any errors and/or incorrect descriptions that may appear in this instruction manual.

● Pegasus Sewing Machine Mfg. Co., Ltd. has a policy that we always modify the performance and/or specifications of this product introducing the state-of-the-art technology. Accordingly we reserve the right to change the specifications and/or design without notice.

● This instruction manual is valid for all the models and subclasses listed in the chapter "Specifications."

指　令

このミシンは、ヨーロッパの安全規格の準拠と製造者の告知を含むヨーロッパの安全規格にも合わせて組み立てられています。この取扱説明書に加えて、一般的に認められている制定法に従ったすべての規格と、法律に基づく必要条件、及びすべての環境保護規格も厳守してください。
作業中の事故に適用される社会保険の各規格、各地域管理組織・機関などの規格も厳守してください。

Directives

This machine is constructed in accordance with the European regulations contained in the conformity and manufacturer's declarations. In addition to this instruction manual, strictly observe all the generally accepted, statutory regulations, legal requirements and all the environmental protection regulations.
Also rigidly adhere to the regionally valid regulations of the social insurance society for occupational accidents or other supervisory organizations.

安全のために 必ずお読みください

1. はじめに

●本書は、当製品を安全に使用するための取扱説明書です。

●当製品を使用する前に、必ず本書を読み、ミシンの操作、点検、整備、保全等の方法を十分理解したうえで、ご使用ください。

●工業用ミシンは縫製作業上、使用者は針などの運動するミシン部品の至近距離で作業を行うため、運動するミシン部品に接触してしまう危険性が常に存在していることを認識しなければなりません。
このため安全を確保するためには、当社による安全な製品の供給と、使用者による安全な正しい取り扱いが不可欠です。お客様において安全対策が必要なものもいくつかありますので、ミシンをお使いになるすべての関係者が本書と駆動装置の取扱説明書を合わせて熟読され、必要な安全対策を実施したうえで、ミシンを十分ご活用いただくようお願いします。

Be sure to study very carefully for safety.

1.Introduction

● This is the instruction manual that describes how to use this product safely.

● Read this instruction manual and learn very carefully how to operate, adjust and service this sewing machine before beginning any of the procedures.

● You should realize first that there is always the risk of contacting moving parts, such as needles because you have to work at point-blank range to them when you are operating industrial sewing machines.
For safety it is essential that we supply safe products and you use them correctly and safely.
There may be some safety measures that you yourself must take.
Therefore, you should read and understand very carefully this instruction manual together with that of the driving equipment and take necessary safety measures in order to use this machine efficiently and effectively.

安全のために 必ずお読みください

Be sure to study very carefully **for safety.**

2. 警告表示

当社製品および本書には、製品を安全にご使用いただくために、警告表示を危険の程度により使い分けています。これらの内容を十分に理解し、指示を必ず守ってください。

警告ラベルは、常にはっきり見えるようにしておいて下さい。
警告ラベルがはがれたり、汚れた場合は、新しいラベルと交換してください。
交換用ラベルが必要な場合は、当社営業所までご連絡ください。

2.Indications of dangers, warnings and cautions

To prevent accidents and ensure safety, warning indications which show the degree of danger are used on our products and in this manual.
Study the contents of these indications carefully and follow all warnings and instructions.

Indication labels should be found easily.
Attach new labels when they are stained or removed.
Contact our sales office when new labels are needed.

注意喚起シンボルとシグナル用語

Symbols, signs and/or signal words which attract users' attention

⚠ 危険 DANGER	誤った取り扱いをしたときに、死亡または重傷事故が発生する可能性がきわめて高い危険。	Indicates an immediate hazard to life or limb.
⚠ 警告 WARNING	誤った取り扱いをしたときに、状況によっては死亡または重傷事故に結びつく可能性がある危険。	Indicates a potential hazard to life or limb.
⚠ 注意 CAUTION	誤った取り扱いをしたときに、軽傷または中程度の傷害および物的損害のみの発生が想定される場合。	Indicates a possible mistake that could result in injury or damage.

図記号の説明　　Symbols and messages

	必ず指示内容に従い作業を行ってください。	Be sure to follow the instructions when you operate the machine and/or labor saving device.
	誤った取り扱いをしたときに、感電する可能性があります。	If you use the machine and/or labor saving device incorrectly, you may get an electrical shock.
	誤った取り扱いをしたときに、手や指などのケガの原因になります。	If you use the machine and/or labor saving device incorrectly, your hands and/or fingers may be injured.
	誤った取り扱いしたときに、機械に手や指などが挟み込まれ、傷害の原因になります。	If you use the machine and/or labor saving device incorrectly, your fingers and/or hands may be caught in them, causing trouble.
	高温による火傷等の危険があります。	If you use the machine and/or labor saving device incorrectly, you may burn yourself.
	誤った取り扱いをしたときに、発火する可能性があります。	If you use the machine and/or labor saving device incorrectly, you may cause fire.
	絶対に行わないでください。	Never do this.
	修理時や調整等のメンテナンス作業の発生時や、落雷の可能性がある場合、電源プラグを電源供給元のコンセントから必ず抜いてください。	Unplug the machine and shut off the power when checking, adjusting and/or repairing the machine and/or labor saving device, or when lightning may strike.
	必ずアース線を接続してください。	Be sure to connect to ground .
→	ミシンの正常なプーリー回転方向を示しています。	Denotes the normal rotating direction of the machine pully.

3. 安全対策

①用途、目的

当社工業用ミシンは、縫製業における品質や生産性の向上を目的としてご使用していただくように開発された商品です。
したがって、上記目的に反した用途には絶対にご使用にならないでください。

②使用環境

当社工業用ミシンは、ご使用になる環境によっては、ミシンの寿命や機能・性能・安全性に悪影響を及ぼす場合があります。

安全のために、下記の環境条件でのご使用はお避けください。

1. 高周波ウェルダー等のノイズを発生するものの近辺。
2. 薬品の蒸気が発散している空気中や、薬品が触れる場所での使用・保管。
3. 屋外や高温な場所、直射日光が当たるところ。
4. ミシンに悪影響を及ぼす、雰囲気温度や湿度が多いところ。
5. 電圧変動が定格電圧の± 10%を超えるところ。
6. 電源容量が使用するコントローラ・モータ仕様の容量を、十分に確保できないところ。

③安全対策

（1）保守点検、修理時の安全確保

●ミシンの検査、修理、清掃等のメンテナンス作業を行うときにはミシンの電源スイッチを切り、電源プラグをコンセントから抜いて、ミシンペダルを踏んでもミシンが動かないことを確認してから、作業を行ってください。
ただし、ミシンに電源を投入中に作業を行う必要があるときは、ミシンの不意の動きまたは、使用者の誤動作による危険を防止するための安全作業手順を定めて、すべての安全のガイドラインを遵守してください。

3.Safety precautions

① Applications, purpose

Our industrial sewing machines have been developed in order to increase quality and/or production in the sewing industry.
Accordingly never use our products for other than intended use described above.

② Circumstances

The environment in which our industrial sewing machines are used may seriously affect their lives, functions, performance and/or safety.

For safety, do not use the machine under the circumstances below.

1.Do not use the machine near objects which make noise such as a high-frequency welder, etc.
2.Do not use or store the machine in the air which has vapor from chemicals, or do not expose the device to chemicals.
3.Do not leave the machine outside, in high temperatures or the direct sun.
4.Do not use the machine in the places of high ambient temperature and humidity that seriously affects sewing machines.
5.Do not use the machine on the condition that the voltage fluctuation range is more than ± 10% of the rated voltage.
6.Do not use the machine in the place where the supply voltage specified for the control motor cannot be properly obtained.

③ Safety measures

(1)Safety precautions when you perform maintenance on the machine.

● Always turn off the power, unplug the machine and then make sure that the machine does not run by pressing the treadle before performing any maintenance, such as checking, repairing, cleaning, etc. However, if you need to perform these procedures with the power on, to prevent accidents due to the unexpected start of the machine and users' misoperation, estabish your oun procedures for safety and follow them.

●下記の作業は必ず電源スイッチを切り、電源プラグをコンセントから抜いて行ってください。

・テープガイドの取り付け
・給油
・糸の通し方
・テープの通しかた
・針の取り替え
・布案内の取付・取り外し
・メスの交換
・油の交換
・押エの交換
・針板爪の交換
・針高さの調節
・ルーパーの調節
・ルーパー補助器の調節
・送り歯高さの調節
・針受け (後) の調節
・縫い目長さの調節
・押エ上ゲ量の調節
・針糸受けの調節
・下糸案内の調節
・下糸繰りの調節
・下糸道の調節
・上飾り糸繰りの調節
・上飾り糸道の調節
・フックの調節
・キャリアの調節
・押エシューズの交換

●通常の保守点検、修理は、十分に省力装置及びミシンのメンテナンス訓練を受けた方のみが行ってください。

●お客様独自の判断に基づく改造や変更は行わないでください。

※改造や変更が必要な場合は、販売店もしくは当社営業所にご相談ください。

（2）運転前の点検事項

●ミシンの運転を行うときは、始業前にミシンヘッド・ミシンユニット・装置本体について点検し、損傷や機能不良等がないことをチェックしてください。
万一異常を認めたときには、直ちに修理、その他の必要な措置をとってください。
●針留が固定されていることを、必ず手で触って確認してください。
※針先に注意してください。
●ミシンを使用する前に、押エが正しい位置にあることを必ず確認してください。
（手でプーリーをゆっくり回して、針先端が押エの針落ち穴の中心にきていることを確認してください。）
●押エがきっちり止まっていることを必ず確認してください。
（押エ上げ機構を使って押エを上げてから、手で前後左右に動かして押エが動かないことを確認してください。
●事故防止のため、安全カバー及び保護用ガードが取り付けられていることを確認してください。必ず安全カバー及び保護用ガードを取り付けてご使用ください。

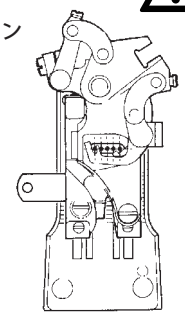

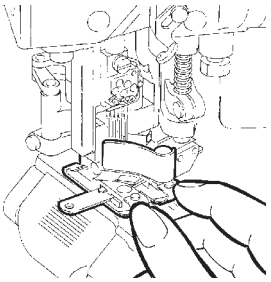

（3）教育、訓練

●事故防止のため、ミシンヘッドまたはミシンシステムのオペレータや保守・修理等を行う要員は、作業を安全に行うための適正な知識と技能を有することが必要です。
そのためには、管理者は事前にこれらの要員の教育計画を立案し、実施する必要があります。

● Always turn off the power and unplug the machine before performing the procedures shown below.

• Installing the tape guide
• Lubrication
• Threading
• Inserting the tape
• Replacing the needle
• Attaching/removing the fabric guide
• Replacing the knives
• Oil replacement
• Replacing the presser foot
• Replacing the needle plate finger
• Adjusting the needle height
• Adjusting the looper
• Adjusting the looper guard
• Adjusting the feed dog height
• Adjusting the needle guard (rear)
• Adjusting stitch length
• Adjusting the presser foot lift
• Adjusting the needle thread support
• Adjusting the looper thread guide
• Adjusting the looper thread take-up
• Adjusting the looper thread guides
• Adjusting the top cover thread take-up
• Adjusting the top cover thread guide
• Adjusting the hook
• Adjusting the carrier
• Replacing the presser foot shoes

● Only authorized technicians are allowed to perform routine daily maintenance and/or repair the machine.

● Do not modify the machine yourself.

※ Consult you local Pegasus' sales office or representative for modification

(2)Before operating the machine

● Check the machine head and unit for any damage and/or faulty function at the start of each day.
If there should be something wrong with the machine, immediately perform repairs and/or other necessary procedures.
● Check by hand to see if the needle holder is secured.
※ Be careful of the needle point.
● Before starting the machine, make sure that the presser foot is positioned correctly (turn the machine pulley slowly by hand to see if the needle point is centered in the needle drop hole on the presser foot).
● Check to see if the presser foot is secured (raise the presser foot by the foot lifter and press it by hand front to back and left to right).
● To prevent accidents, always make sure the safety covers and safety guards are properly secured. Never remove the safety covers and safety guards

(3)Training

● To prevent accidents, operators and service/maintenance personnel should have proper knowledge and skills for safe operation. To ensure so, managers must design and conduct training for these people.

4. 各使用段階における注意事項

⚠注意

①開　梱

1. ミシンヘッドは工場において段ボールに梱包して出荷されています。段ボールに印刷されているロゴ等の表示から、上下を確認して、上から順序よく開梱してください。
2. ミシンヘッドを緩衝材から取り出すときは、絶対に針の付近や糸道関連部品を持って取り出さないでください。ケガや機械破損の原因になります。
3. ミシンヘッドを取り出す時には、重心の位置に注意して慎重に取り出してください。
4. 開梱後の使用済み段ボール等は、その後に二次輸送を行うことが予想される場合には、利用のため大切に保管しておいてください。

梱包資材の処理

●梱包資材は、木・紙・段ボール・LDPE・発泡ポリスチレンから成っています。梱包材はお客様で責任を持って、適切に処分していただくようにお願いします。
LDPE••• 低密度ポリエチレン

ミシン廃棄物の処理

1. ミシン廃棄物は、お客様の責任で処理を行ってください。
2. ミシンに使用されている材料は、鉄、アルミ、真鍮、各種プラスチックです。
3. ミシン廃棄物は、地域の環境保護規定に従って処理してください。必要に応じて、専門の業者に委託してください。

※油で汚れた部品等は、必ず地域の環境保護規定に従って個別に処理してください。

お客様敷地内でのミシン移動

●お客様敷地内での移動に関しては、製造メーカーは責任を持ちません。移動する際は、落下、転倒を避けるためにも、ミシンが傾かないように注意してください。

4.Notes for each procedure

⚠ CAUTION

① Unpacking

1.The machine is packaged in a cardboard box before shipping. Unpack your machine in orderly sequence while checking them right-side up by referring to the indications, such as logo, etc. printed on the boxes.
2.Never hold the area near the needle and/or thread guide related parts when taking out the machine from the cushion. Otherwise it may cause injury and/or damage to the machine.
3.Take out the machine very carefully while checking the position of the center of the gravity.
4.Keep the cardboard box and packing carefully in case secondary transport is needed in the future.

Disposal of the packaging

● The packaging material of the machine consists of wood, paper, cardboard and LDPE and foamed polystyrene. The proper disposal of the packaging is the responsibility of the customer.
LDPE•••Low density Polyethylene

Disposal of machine waste

1.The proper disposal of machine waste is the responsibility of the customer.
2.The materials used on the machines are steel, aluminum, brass and various plastics.
3.The machine waste is to be disposed of in accordance with the locally valid environmental protection regulations. A specialist should be commissioned if necessary.

※ The parts contaminated with lubricants should be disposed off separately according to the locally valid environmental protection regulations.

Transport within the customer's premises

● The manufacturer assumes no liability for transport within the customer's premises. Care should be taken to transport the machine in an upright position avoiding it from dropping or falling down to the ground when it is moved.

⚠警告

②運　搬

1. ミシンヘッドの運搬は、必ず補助者と二人以上で作業を行ってください。なお、人が持ち運ぶ運搬作業はテーブルや移送用の台車への移し換え作業に限定し、それ以外の運搬作業には必ず台車を使用してください。

2. ミシンや手に油が付いていると、滑りやすく、落とす危険がありますのでよく油を拭き取ってください。ミシンを落とさないようにしっかり持ってください。

3. テーブルへの移し換え時や台車での移送時には、過度の衝撃や振動を加えないように注意してください。ミシンヘッドが転倒する危険があります。
4. 二次輸送等でミシンヘッドを再梱包する場合には、ミシンに付着した油を十分に拭き取ってください。
運搬時に手が滑ってミシンヘッドが落下したり、油の浸潤により梱包材が劣化して底が抜ける危険があります。

⚠WARNING

② Transportation

1.The machine should be carried by at least more than two people when it is mounted on the table and/or a hand truck.
Be sure to use a hand truck for other transportation.

2.Wipe off the oil from the machine and your hands carefully before holding the machine. Otherwise the machine may easily slip out of your hands and fall to the floor.

3.Care should be taken to avoid excessive shock and shake when the machine is mounted on the table and/or transferred using a hand truck. Otherwise the machine may fall down.
4.Wipe off the oil from the machine before packaging it again for secondary transport. Otherwise the machine may easily slip out of your hands or the bottom of the box may come off while in transit.

⚠注意

③据え付け、準備

ミシンテーブル
1. ミシンヘッドの重さおよび運転時の反力に十分耐え得る強度を備えたミシンテーブル (天板・金脚）をご使用ください。
2. ミシンユニットの配置と作業エリアの明るさに十分考慮して、容易に作業できる環境を整えてください。
十分な明るさが得られない場合には、必要に応じて照明灯等の措置を取ってください。
3. ミシン運転時に、使用者が足を踏み外して誤操作する危険が生じないように、ミシンテーブルの足操作用ペダルには滑り止めを設けてください。
4. オペレータの作業姿勢を考慮して、テーブル面の高さ (作業高さ) を決定してください。

⚠CAUTION

③ Installation, preparation

Machine table
1.Use the machine table (table board, metal legs) that completely carries the machine and is fully resistant to warping while the machine is running.
2.Arrange the working environment for easy operation by considering where to place the machine and the brightness around the working area. If the illumination is insufficient, control or change lighting as required.
3.Attach a non-slip pad to the treadle (foot switch).
Otherwise the operator may slip off the treadle while running the machine, causing trouble.
4.Adjust the height of the table according to a working posture of the operator.

⚠警告

ケーブル

1. ミシンヘッドとモータを接続するケーブルのコネクタは、確実に固定してください。
   ミシンヘッドとモータをケーブルで接続するときは、電源スイッチは必ず OFF にした状態で作業を行ってください。
2. ケーブルは使用中に無理な力が加わらないようにしてください。
3. ⃠ケーブルを過度に曲げないでください。
4. 作動する機械部分 (例えばプーリーや V ベルト) の近くのケーブルは、最小 25mm の距離を取って接続してください。
5. 必要に応じて接続位置やカバーによりケーブルを保護してください。
6. ⃠ケーブルを止める時は、絶対にステープルを使用しないでください。漏電・火災の原因になります。

⚠ WARNING

Cables

1. When connecting the cables between the machine and the motor, be sure to turn off the power and connect each cable connectors securely.
2. Do not strain the cables in use.
3. ⃠ Do not bend the cables excessively.
4. When connecting the cables that are close to the moving parts, such as pulley or V belt, keep a distance of 25mm at least between them.
5. Protect each cable using a cover or adjusting its position if necessary.
6. ⃠ Never use staples to fasten the cables.
   Otherwise it causes a short circuit and/or a fire.

⚠注意

モータ

1. ミシンモータの据え付けは、モータメーカーの取扱説明書に従って、正しく取り付けてください。
2. ベルトへの巻き込みの危険を防ぐためにも、巻き込み防止付きミシンモータを選んでください。

⚠ CAUTION

Motor

1. Install the machine motor correctly by referring to the instruction manual supplied by the manufacturer.
2. Select the machine motor equipped with the pulley cover so that any part of your body etc. is not caught in the belt.

⚠警告

④ミシンオイルの取り扱い

1. ミシンに油を入れないうちは絶対に運転しないでください。油は当社指定の「HIGH SPEED SEWING MACHINE OIL 」または相当品の「Mobil Velocite SM22 （Mobil 製）」をご使用ください。
2. オイルが目に入ると炎症を起こすことがあります。取り扱う際には保護眼鏡を使用する等目に入らないようにしてください。

※万一目に入った場合は、清浄な水で 15 分間洗浄し、医師の診断を受けてください。

3. オイルが皮膚に触れた場合は、すぐに水と石鹸で十分に洗ってください。
4. ⃠オイルは絶対に飲み込まないでください。
5. オイルは子供の手の届かない所に保管してください。

※万一飲み込んだ場合は、無理に吐かずに、直ちに医師の診断を受けてください。

⚠ WARNING

④ Handling machine oil

1. Never start the machine before lubricating it.
   Use the following oil.
   Pegasus designated oil: HIGH SPEED SEWING MACHINE OIL or Equivalents: Mobil Velocite SM22 manufactured by Mobil.
2. If machine oil gets in your eyes, it may cause eye irritation.
   To prevent the machine oil from getting in your eyes, wear eye protection.

※ Should machine oil gets in your eyes, wash them with fresh water for 15 minutes and then go to see a doctor.

3. Avoid skin contact. Immediately wash contacted areas completely with water and soap.
4. ⃠ Never swallow machine oil.
5. Keep machine oil out of the reach of children.
   ※ If swallowed, do not induce vomiting.
   Immediately go to see a doctor.

6. 廃油・廃容器の処理方法は法令で義務づけられています。法令に従い適正に処理してください。不明な場合は購入先にご相談の上処理してください。
7. オイルの保管方法はゴミ、水分等の混入防止のため使用後は密栓してください。直射日光を避け、暗所に保管してください。

6.Dispose of the waste oil and/or containers properly as demanded by law. If you have further questions on its disposal, consult the store or shop at which you purchased it.
7.After opening the oil container, be sure to seal it to prevent dust and water from getting into the oil and keep it in the dark to avoid direct sunlight.

⚠警告

⑤ミシン運転前の注意

ミシンテーブル

1. 電源を投入する前に、ケーブルやコネクタに損傷や脱落、緩み等の外観上の異常がないことを確認してください。
2. 電源スイッチを入れる際には、針の付近やプーリーには絶対に手を近づけないでください。
3. はじめてミシンを運転する場合、電源スイッチを入れてミシンのプーリー回転方向を確認してください。
ミシンの正回転は、プーリー側からみて反時計回りです。

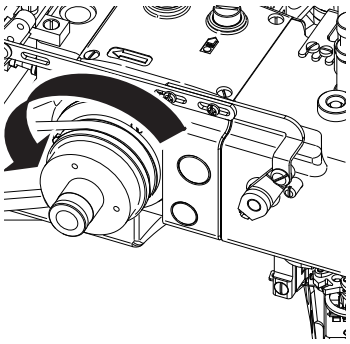

4. ミシンの操作にあたっては、適切な訓練を受けた使用者が、本使用説明書の内容を十分理解したうえで、ご使用ください。
5. ミシンヘッドの危険表示や警告表示の内容について「2. 警告表示」の項を熟読してよく理解し、必要に応じて使用者に対する安全教育を行ってください。
6. 最初の 1 ヶ月間は縫い速度を落とし、最高回転数の 3 ／ 4 以下の回転数でご使用ください。

⚠WARNING

⑤ Before starting the machine

Machine table

1.Before turning the power on, visually check the cables and connectors for defective conditions, such as damage, disconnection and/or loosening.
2. Never bring your hands close to the needle and/or pulley when turning on the power.
3.When the machine is used for the first time, turn on the power and then check the rotating direction of the machine pulley.
The machine pulley should turn counterclockwise as seen from the machine pulley.

4.Well trained operators and technicians are allowed to use the machine after studying these precautions and the instruction manual carefully.
5.Regarding symbols that indicate a danger or a warning, read and study “2. Waning indications” carefully and give training on safety to the operators as required.
6.Run the machine at the speed less than 3/4 of its maximum for the first one month.

⚠警告

⑥ミシン運転中の注意

1. アイガード、フィンガーガード、プーリーカバー等の安全装置を取り外した状態で、ミシンを運転しないでください。
2. ミシン運転中は危険ですから、絶対に針の下に手を入れないでください。
3. クラッチ式モータをご使用の場合は、電源スイッチを切った後もモータは暫く回り続けます。ミシンペダルを踏むとミシンが作動し危険ですので、注意してください。

⚠WARNING

⑥ Precautions while you are running the machine

1. Do not run the machine with the safety devices removed, such as Needle breakage shield, Finger deflector, pulley cover, etc.
2. Never bring your hands under the needle while running the machine.
3.A clutch motor keeps on running for a while after the power is turned off. Therefore, be careful even after the power is turned off as the machine could start running by pressing the machine treadle.

4. ミシン運転中は危険ですから、絶対にプーリー、V ベルト、モータプーリー、糸繰り、針棒付近に、指・頭髪・ピンセット・工具等を絶対に近づけないでください。

5. ミシンを使用しないときや作業者がミシンを離れるときは、必ず電源スイッチを切ってください。
6. 停電したときは、必ず電源を切ってください。
7. ミシンの運転を行うときは、機械に巻き込まれないような服装でご使用ください。

8. ミシン運転中は、ミシンテーブルの上に道具や工具、その他縫製に必要のない物を置かないでください。

9. メスの刃先で、手や指を切る危険がありますので、細心の注意を払って作業を行ってください。

10. 使用者が健康被害を受けないために、使用環境の騒音値が「75db 以上 80db 未満」のときは、必要に応じて防音保護具を使用してください。また使用環境の騒音値が「80db 以上」のときは、防音保護具を使用するとともに、防音保護具の使用を掲示してください。

⚠注意

⑦保守、点検、修理

1. 保守、点検、修理の作業は特別に訓練を受けた人が本書及び使用説明書の内容を理解したうえで、作業を行ってください。

2. 保守、点検、修理のためにミシンヘッドを倒す必要がある時は、必ず電源スイッチを切り、電源プラグからコンセントを抜いて、ミシンペダルを踏んでも、ミシンが動かないことを必ず確認してから、作業を行ってください。

3. V ベルトの取り付け、取り外しを行うときは、必ず電源スイッチを切り、ミシンペダルを踏んでも、ミシンが動かないことを必ず確認してから、作業を行ってください。
4. ミシンヘッドに関する日常および定期点検は、本書及び使用説明書に従って確実に行ってください。
5. ミシンの修理や部品交換は、当社の純正部品をご使用ください。不適切な修理・調整および非純正部品による事故に対しては、当社は責任を負いません。
6. お客様独自の判断に基づくミシンの改造は行わないでください。改造によって発生した事故に対しては、当社は責任を負いません。
7. 一時的に取り外した安全装置、安全カバーがあれば、作業の終了後に必ず元通りに取り付けてください。
8. 保守、点検、修理の作業終了後は、電源投入による危険がないことを確認してください。
9. 本機の内部には水等の液体や金属類が入ると危険ですので、異物が入らないように注意してください。
10. トラブルを防ぐために使用前後は、必ずほこり等の汚れを拭き取ってください。

4. To prevent accidents, never bring any part of your fingers, hair and clothes near the machine pulley, V belt, motor pulley, thread take-up and needle bar. Also never leave scissors, tweezers, tools, etc. around these areas.

5.Always turn off the power while the machine is not used or before leaving the machine table.
6.In the event of a power failure, be sure to turn off the power.
7.While operating the machine, wear clothes that cannot be caught in the machine.

8. Do not put any tools or other unnecessary objects on the machine table while running the machine.

9. Pay close attention to the knife edges not to injure your hands and/or fingers.
10.As a health hazard measure, users should wear ear protection as required when the environmental noise level is “over 75 db or under 80 db.” In addition, when the environmental noise level is “over 80 db,” protections notifying the users that they should wear ear protection should be posted.

⚠ CAUTION

⑦ Maintenance, Check, Repair

1.Well trained operators and technicians are allowed to perform maintenance, check and repair of the machine after studying these precautions and the instruction manual carefully.

2. If it is necessary to lay the machine backward for maintenance, check and repair, always turn off the power, unplug the machine and press the treadle to make sure that the machine dose not operate before beginning any of the procedures.

3. Before installing/removing the V belt, always turn off the power, unplug the machine and press the treadle to make sure the machine does not operate.
4.Carry out daily maintenance work and periodical inspections properly by following these precautions and the instruction manual.
5.Employ Pegasus’ genuine parts when repairing the machine and/or replacing the parts. We are not responsible for accidents caused by any improper repair/adjustment and substituting other parts for thoes manufactured by Pegasus.
6.Do not attempt to modify the machine at your own discretion. We are not responsible for accidents caused by the modification.
7.Be sure to replace the safety devices and/or safety covers that are temporarily removed for maintenance and/or adjustment.
8.After performing maintenance, check and repair, make sure that turning on the power does not pose any danger to you.
9.To prevent accidents, be careful that any foreign matter such as water, other liquids or metals do not get into the device.
10.Before and after use,clean lint and any other dust from the machine and/or device. Otherwise it will cause trouble.

5. 警告ラベルの貼り付け位置と安全保護装置

5.Location of warning labels and safety devices

針棒キャップ
Needle bar cap

糸繰りカバー
Thread takeup cover

ケガ注意
CAUTION

糸繰りレバー注意ラベル
Thread take-up lever caution label

接触によるケガを防ぐため、運転中は手や指を近づけないでください。
In order to prevent injury, do not let your hands and/or fingers get close to the thread take-up lever while the machine is running.

上カバー（中）
Cover (center)

糸繰り注意シール
Thread take-up caution seal

接触によるケガを防ぐため、運転中は手や指を近づけないでください。
In order to prevent injury, do not let your hands and/or fingers get close to the thread take-up while the machine is running.

A視
View A

押エ
Presser foot

アイガード
Needle breakage shield

フィンガーガード
Finger deflector

ルーパーカバー
Looper cover

警告ラベル Warning label

動く部分でケガをする。
Moving parts may cause injury.

安全保護装置をつけて縫製作業をすること。
Operate with safety devices.

電源を切ってから糸通し、ボビンや針の交換、掃除や調整をすること。
Turn off main switch before threading, changing bobbin and needle, cleaning etc.

送り機構注意シール
Feed mechanism caution seal

接触によるケガを防ぐため、運転中は手や指を近づけないでください。
In order to prevent injury, do not let your hands and/or fingers get close to feed mechanism while the machine is running.

ルーパー先端注意シール
The point of the looper caution seal

接触によるケガを防ぐため、運転中は手や指を近づけないでください。
In order to prevent injury, do not let your hands and/or fingers get close to the point of the looper while the machine is running.

FS700P-A

FS700P

A視
View A

6. 安全保護装置

この項では、各安全保護装置について知っていただきたい、部分毎の注意事項を記載しています。

⚠注意

安全保護装置

(1) アイガード

🚫開けるな

目の安全の為にも、絶対にアイガードが開いた状態でミシンを操作しないでください。
縫製中に針が折れた際に、目に針の折れたかけらが飛んでこないように、アイガードが取り付けられています。
またミシンの使用に際しては、保護眼鏡の着用を推奨いたします。

(2) フィンガーガード

🚫指を入れるな

上下運動する針と、人との接触の危険を避けるため、針付近にフィンガーガードが取り付けられています。
しかしながら、フィンガーガード上方には、簡単に針に糸を通せるように配慮された隙間がありますので、この隙間に指を入れると針が手を突き刺してしまう危険があります。

(3) ベルトカバー

🚫はずすな

ミシンプーリーと V ベルトは、ベルトカバーで覆われています。縫製中 (特に高速運転中) は回転しますので、人との接触の危険を避けるためにも、ベルトカバーは必ず取り付けた状態にしておいてください。

(4) プーリー

ミシンのプーリーの回転方向を確認してください。正しい回転方向は、据付台のプーリー側からみて時計回りです。

(5) 押エ

🚫指を入れるな

針板上面からの押エの上がり量は 5mm 以上になりますので、この間に指が挟みこまれてしまう危険があります。
膝スイッチによる押エ上げ操作や、ペダルによる自動押エ上げ操作を行う場合は、押エの下に指を入れないでください。

6.Protectors for safety

This chapter describes each protector for safety. Therefore, read and study the following carefully.

⚠ CAUTION

Protectors for safety

(1) Needle breakage shield

🚫 Never leave the needle breakage shield open.

For the safety of eyes, do not operate the machine with the needle breakage shield open. The eye guard will prevent any pieces of the broken needle from getting into your eyes if the needle should break during sewing.
In addition, eye protection is recommended while the machine is being used.

(2) Finger deflector

🚫 Never insert any of your fingers.

To prevent the needle that moves up and down from contacting any of your body, the finger deflector is installed close to the needle.
However, there is clearance above the finger deflector for easy threading. Be careful that the needle may penetrate any of your fingers if you insert it into this clearance.

(3) Belt cover

🚫 Never remove.

The machine pulley and the V belt are covered with the belt cover. To prevent accidents, never remove the belt cover during sewing because the machine pulley and the V belt run very fast.

(4) Pulley

Check the direction in which the machine pulley rotates.
It should rotate clockwise as seen from the pulley attached to the pedestal.

(5) Presser foot

🚫 Never insert any of your fingers.

There is a clearance of more than 5mm between the top surface of the needle plate and the presser foot.
Be careful that none of your fingers are caught in this clearance.
Never insert any of your fingers under the presser foot when raising the presser foot with the knee switch or automatically raising it with the treadle.

(6) 針棒キャップ

はずすな

上下運動する針棒と人との接触の危険を避けるため、ミシンアーム上部に針棒キャップが取り付けられています。
縫製中 (特に高速運転中) は上下方向に運動していますので、人との接触の危険を避けるためにも、針棒キャップは必ず取り付けた状態にしておいてください。

(7) 糸繰りカバー

指を入れるな

糸繰りは、縫製の際に必要な量の針糸を引き出すために、上下方向に運動しています。この上下運動する糸繰りと、人との接触を避けるため、糸繰りはカバーで覆われています。
しかしながら、糸繰りカバーには、簡単に糸繰りの糸道に糸が通せるように配慮された隙間がありますので、この隙間に指を入れると、糸繰りが指を巻き込んだり、挟み込む危険があります。

(8) 上カバー（中）

開けるな

上飾り糸繰りと下糸繰りは、縫製の際に必要な量の糸を引き出す為に、回転運動をしています。回転運動するこれらの糸繰りと人との接触を避けるために、必ず上カバー（中）を閉めた状態でミシンを操作してください。

(9) ルーパーカバー

開けるな

ルーパーの運動は、オペレーター側から見た時、左右往復の円弧運動を行っています。この円弧運動するルーパーと、人との接触を避けるためにも、必ずルーパーカバーを閉めた状態でミシンを操作してください。

(6) Needle bar cap

Never remove.

The needle bar cap is installed on the top surface of the machine arm. To prevent accidents, never remove the needle bar cap during sewing because the needle bar moves up and down very fast.

(7) Thread take-up cover

Never insert any of your fingers.

The thread take-up moves up and down in order to supply the required amount of needle thread during sewing. To prevent accidents,
the thread take-up is covered with the thread take-up cover. However, this thread take-up cover has a clearance through which the thread can easily go in order to thread the thread guide on the thread take-up. Any of your fingers may be caught in the thread take-up when you put it into this clearance. Be careful.

(8)Cover(center)

Never leave the cover(center) open.

The top cover thread take-up and the looper thread take-up rotates in order to supply the required amount of the top cover thread and the looper thread during sewing.To prevent these thread take-up from contacting any of your body, be sure to operate the machine with the cover(center) closed securely.

(9)Looper cover

Never leave the looper cover open.

The looper travels left to right while drawing an arc as seen from the operator side. To prevent the looper from contacting any of your body, be sure to operate the machine with the looper cover closed securely.

テーブル加工図
Schematic diagram of the sewing machine table

据置式（PD23 用）
Non-submerged installation (for PD23)

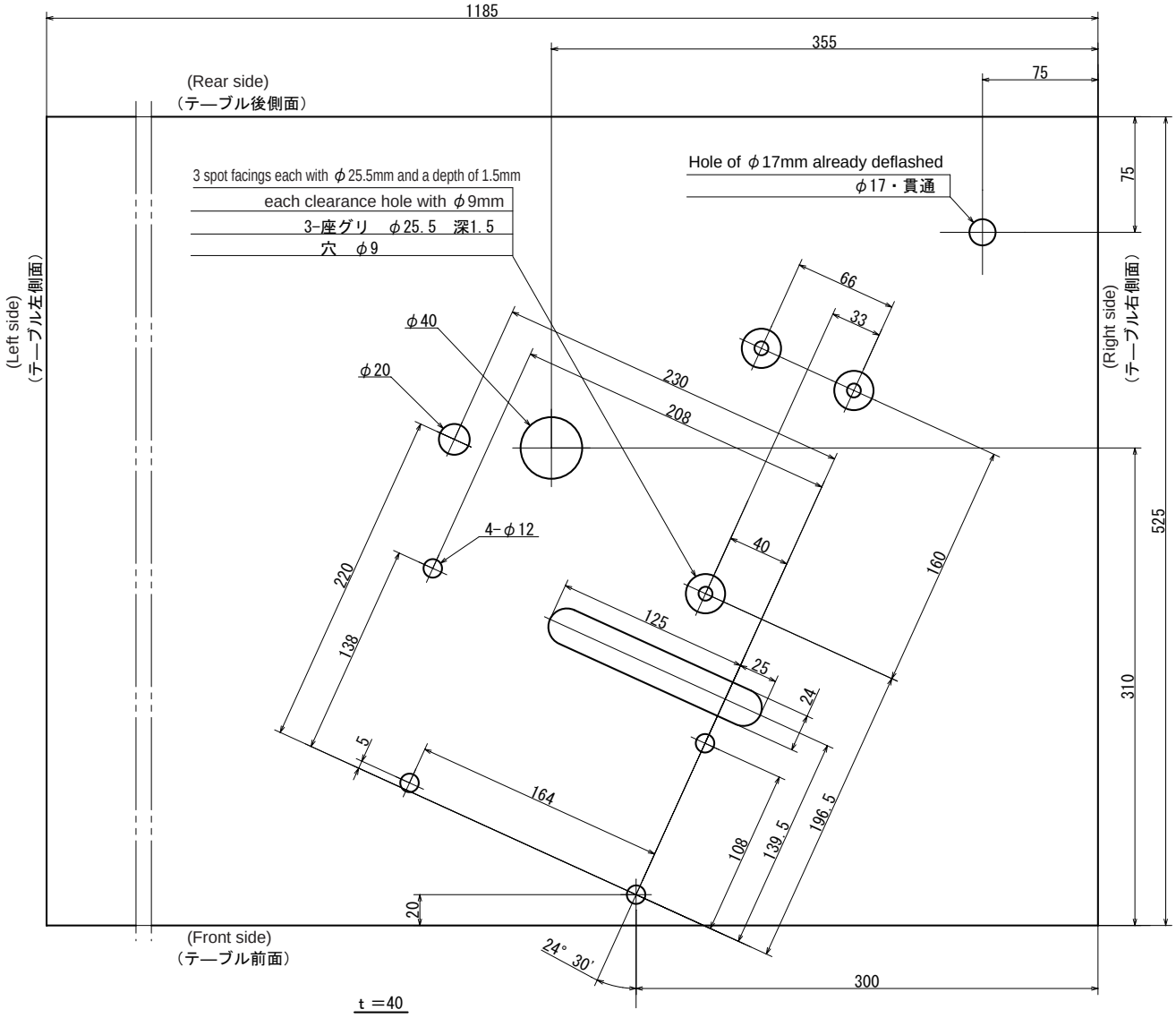

糸道 (組) の取り付け
Installing the thread guide assembly

糸道 (組) は外れた状態で梱包してあります。開梱されましたら最初に糸道 (組) **1** をネジ **2** で取り付けてください。

The thread guide assembly is separated from the machine head in the package. Attach thread guide assembly **1** to the machine head with screws **2** immediately after unpacking.

⚠ 注意 CAUTION

糸道 (組) **1** は、取り付けた状態でミシン本体から飛び出しているので、安全の為、絶対に糸道 (組) **1** に顔や頭を近づけないでください。

After attaching thread guide assembly, it's protrude from the machine.
For your safety, please keep face and head away from thread guide assembly.

図 1
Fig.1

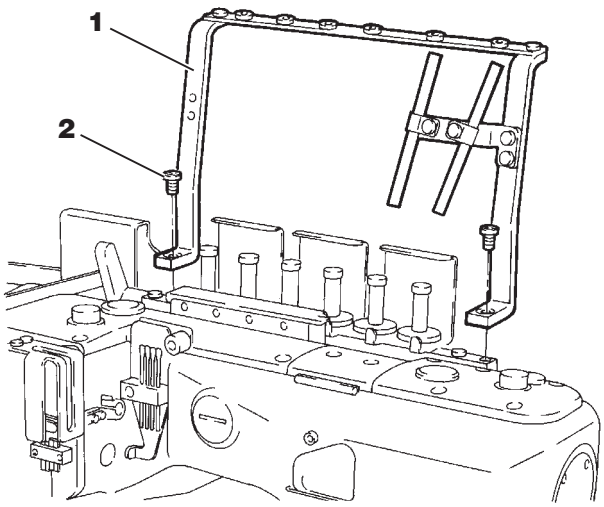

テープガイドの取り付け
Installing the tape guide

⚠ 注意 CAUTION

テープガイドを取り付ける時は、必ずミシンの電源スイッチを切り、電源プラグをコンセントから抜いてください。

Always turn off the power and unplug the machine when you installing the tape guide.

アームカバーの止めネジ **3** を外してください。(外したネジは大切に保管してください。)
ブラケット **4** を付属ネジ **5** で取り付けてください。テープガイド **6** を付属ネジ **7** で取り付けてください。テープ台 **8** をブラケット **4** に差し込んで止ネジ **9** で固定してください。

Remove screws **3** for the arm cover (keep them in a proper place). Attach bracket **4** with the provided screws **5**. Attach tape guide **6** with the provided screw **7**. Fit tape holder **8** onto bracket **4**. Tighten screws **9**.

図 2
Fig.2

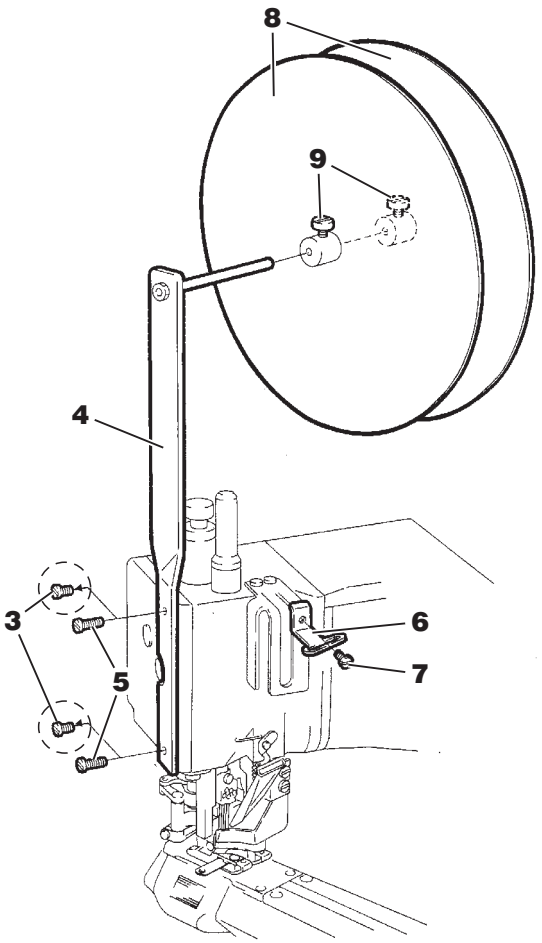

給油について
Lubrication

⚠ 注意 CAUTION

⚠ オイルの給油、交換を行うときは必ず当社指定のオイルをご使用ください。指定以外のオイルをご使用になられますとミシンが損傷する恐れがあります。

⚠ When lubricating the machine and/or replacing the oil, use Pegasus recommended oil. Using other oils may damage the machine.

1. 使用油
当社指定の「HIGH SPEED SEWING MACHINE OIL 」または相当品の「Mobil Velocite SM22 （Mobil 製）」をご使用ください。

2. 給油のしかた
給油口蓋ネジ **1** ・ **2** をはずし、油面がオイルゲージ **3** ・ **4** の **H** 線と **L** 線の間にくるように入れてください。
作業が終わったら注油口蓋 **1** ・ **2** を取り付けてください。

3. 油の規定量
オイルゲージ **3** ・ **4** の **H** と **L** は、油量の上限と下限を示しています。
油面を常に、線 **H** と **L** の間に保つように給油してください。

1. Oil
Pegasus designated oil: HIGH SPEED SEWING MACHINE OIL or Equivalents: Mobil Velocite SM22 manufactured by Mobil.

2. To fill the machine with oil
Remove plug screws **1** and **2**.
Fill the machine with oil until the oil level reaches between **H** and **L**. After filling the machine replace plug screws **1** and **2**.

3. Required amount of oil
(**H**) on oil gauge **3**, **4** : Upper limit
(**L**) on oil gauge **3**, **4** : Lower limit
The oil level should always lie between (**H**) and (**L**).

4. 手差し注油
4. Manual lubrication

⚠ 注意 CAUTION

手差し注油を行う時は、必ずミシンの電源スイッチを切り、電源プラグをコンセントから抜いてください。

Always turn off the power and unplug the machine when you apply oil by hand.

はじめてミシンをお使いになる時と、しばらく使用しなかったミシンをお使いになるときは、油差しで 2 ～ 3 滴ずつ、針棒 **5** 、押エ部のリンク **6** 、上メスクランク **7** に給油してください。

注
注油量が多すぎると油が飛散して生地を汚す可能性があります。

Apply 2 or 3 drops of oil to needle bar **5**, presser foot lift link **6**, and crank **7** by hand when the machine is used for the first time or has been left unused for some time.

Note
If the machine is lubricated with excessive oil, the oil may be splashed and the fabric may be stained.

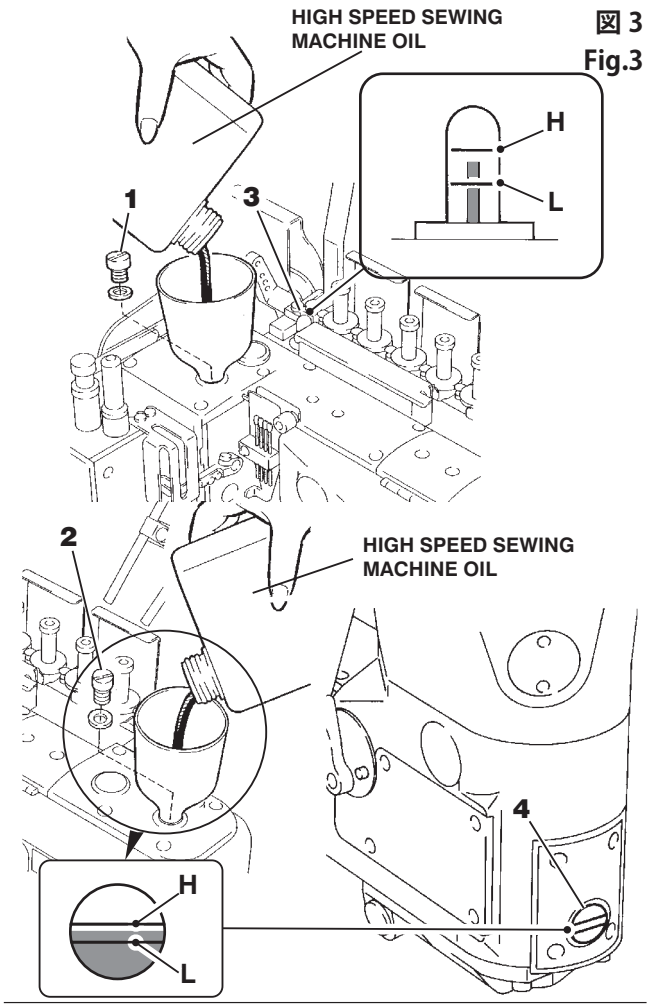

図 3
Fig.3

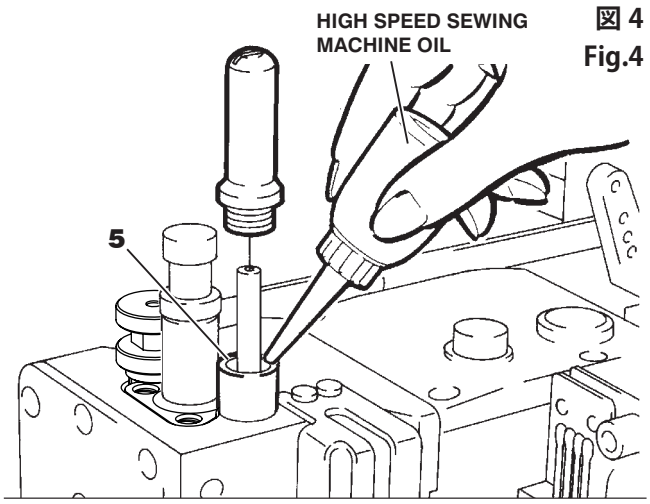

図 4
Fig.4

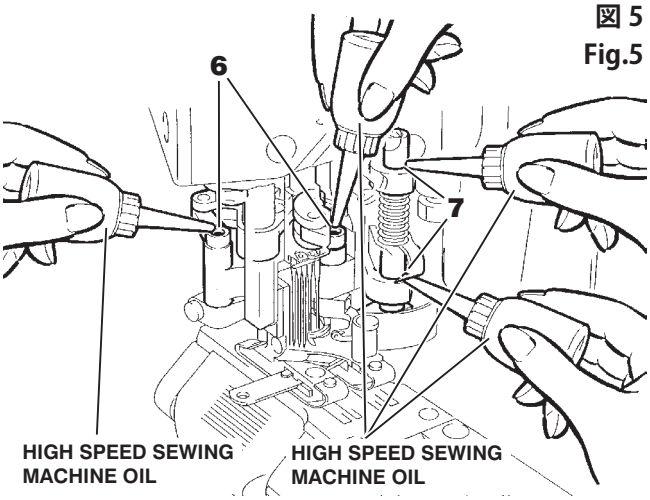

図 5
Fig.5

5. オイル循環の確認

給油が終わった後、ミシンペダルを踏み、ミシンを回転させて、オイル窓 **1** ・ **2** でオイルが循環していることを確認してください。
オイルが循環していない場合はネジ **3** を外してネジ穴 **4** に給油 (迎え油) してください。作業後ネジ **3** を締めてください。

5. Checking oil circulation

Run the machine and check for the proper oil flow after filling the machine with oil. This can be seen on the oil flow sight windows **1** and **2**. The oil level should always lie between (H) and (L).
If the oil does not circulate through the machine properly, add some oil. To add some oil, remove screws **3** and add some oil through screw holes **4**. After adding some oil, tighten screws **3**.

図 6
Fig6

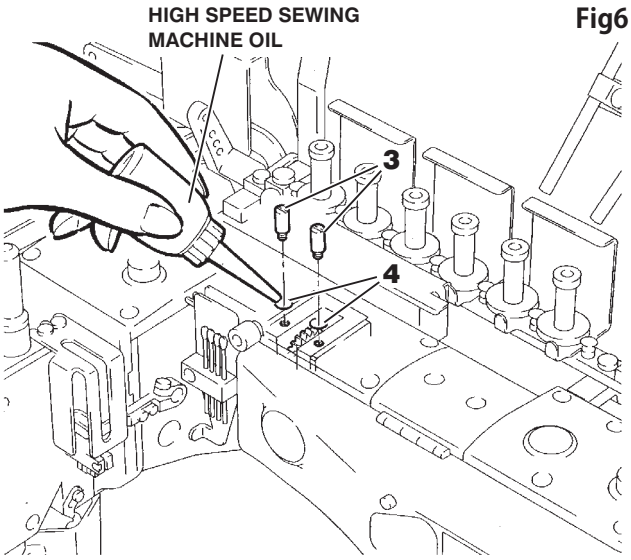

図 7
Fig.7

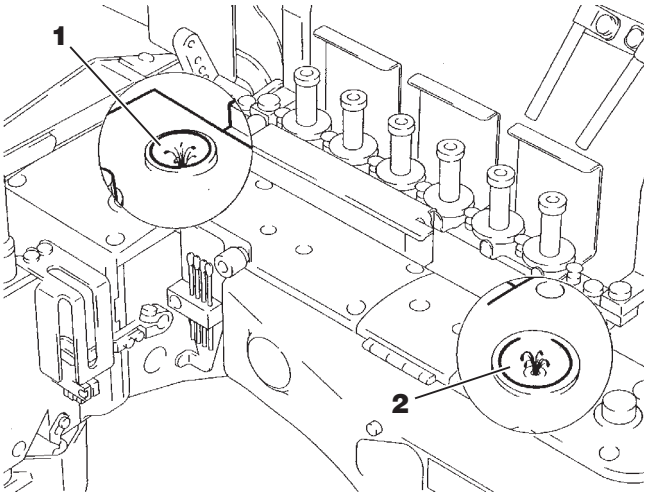

HR 装置への給油
Silicone oil for H.R. device

⚠ 注意 CAUTION

HR 装置への給油を行う時は、必ずミシンの電源スイッチを切り、電源プラグをコンセントから抜いてください。

Always turn off the power and unplug the machine when you fill the HR device with silicone oil.

HR 装置のシリコンタンク **5** には、糸切れ防止のために、シリコンオイルがきれることのないように早めに補給してください。

Fill silicone oil tanks **5** with silicone oil.
To prevent thread breakage or fabric damage, add the silicone oil before it is too low.

図 8
Fig.8

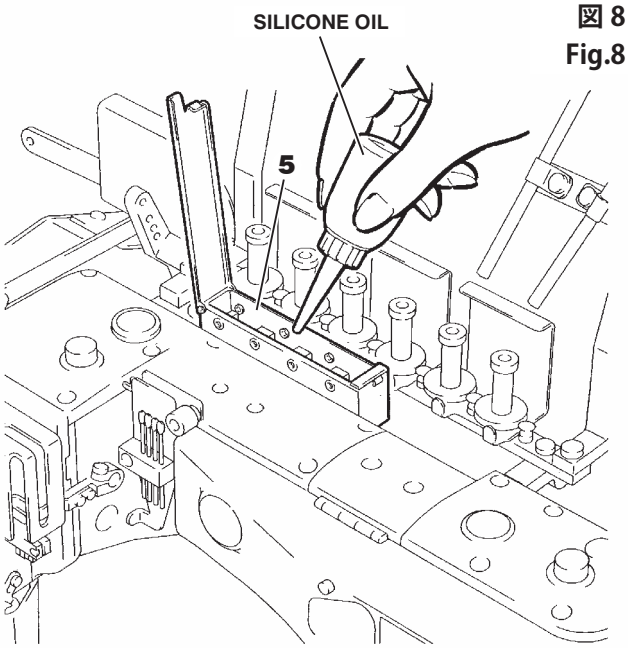

糸の通し方
Threading

⚠ 注意 CAUTION

糸通しを行う時は、必ずミシンの電源スイッチを切り、電源プラグをコンセントから抜いてください。

Always turn off the power and unplug the machine when you thread the machine.

1. アイガード **1** 、フィンガーガード **2** 、カバー ・**3**・**4**・**5** を開けてください。

1. Swing aside needle breakage shield **1** and finger deflector **2**, and then open covers **3**, **4** and **5**.

2. **(あらかじめ糸が通してある場合)**

A 部：あらかじめ通してある糸に縫製用の糸を結んでください。
B 部：針糸
糸の結び目を針の手前まで引き出し、一旦結び目を切り落としてから改めて針に通し直してください。
C 部：ルーパー糸、上飾り糸
結び目が出てくるまで糸を引き出してから、先端をハサミで切り揃えてください。

2. **In case the machine is threaded previously**

A：Knot the preset thread and the thread being used together to thread the machine.
B：**Needle thread**
Trim the knots off neatly before passing through the eye of the needle to thread.
C：**Looper thread, Top cover thread**
Trim the knots off neatly after passing through the eye of the looper.

3. 糸を通した後、アイガード **1** 、フィンガーガード **2** 、カバー ・**3**・**4**・**5** を元の位置に戻してください。

3. After threading the machine, replace needle breakage shield **1**, finger deflector **2**, covers **3**, **4** and **5**.

図 9
Fig.9

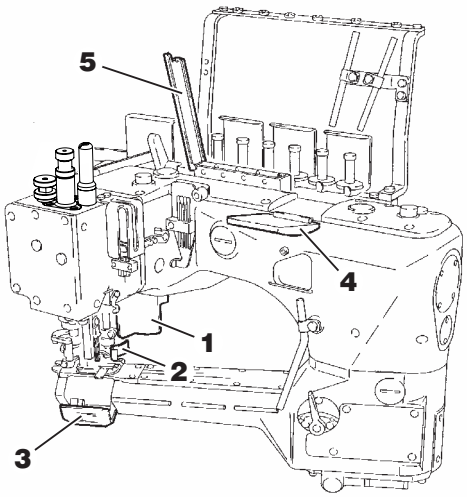

図 10
Fig.10

ミシンに糸が通っていない場合には、糸通し図を見て正しく糸を通してください。(20 頁)
Be sure to thread the machine correctly by referring to the threading diagram. (See page 20)

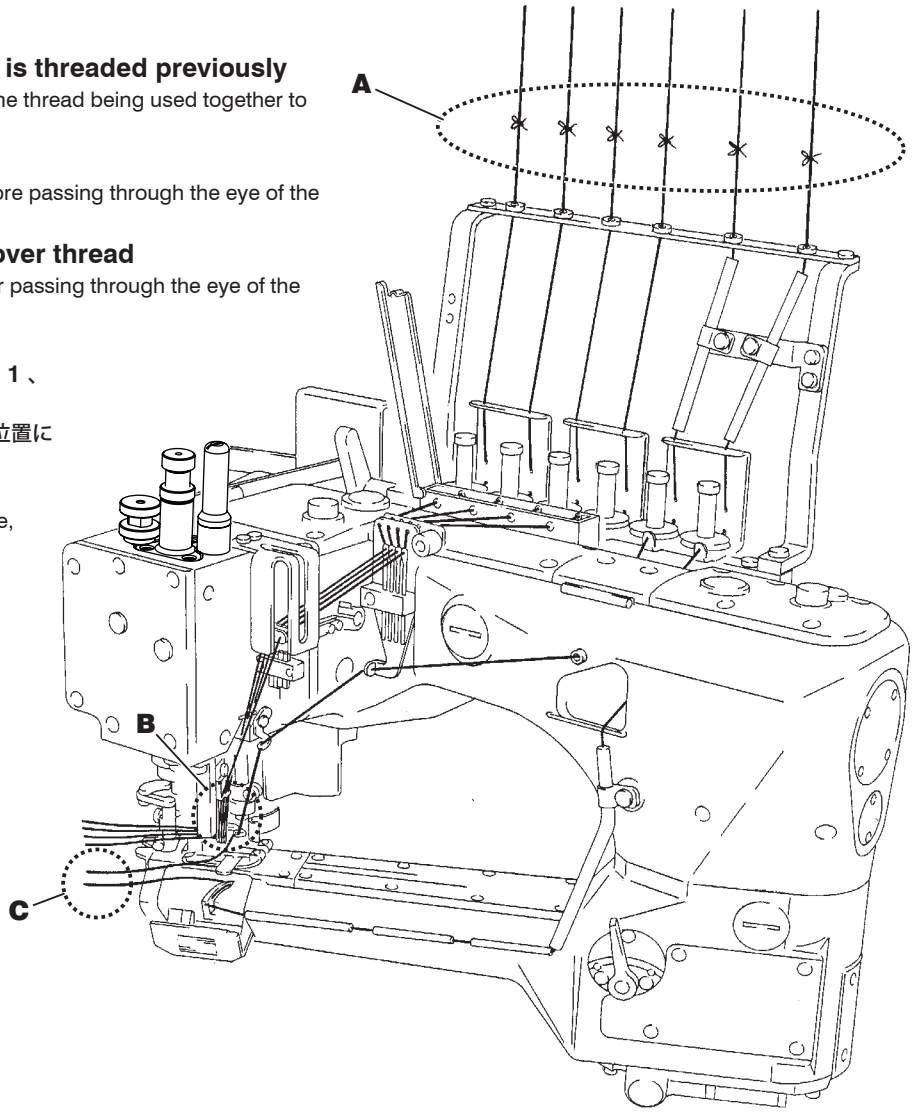

糸通し図
Threading diagram

図 11
Fig.11

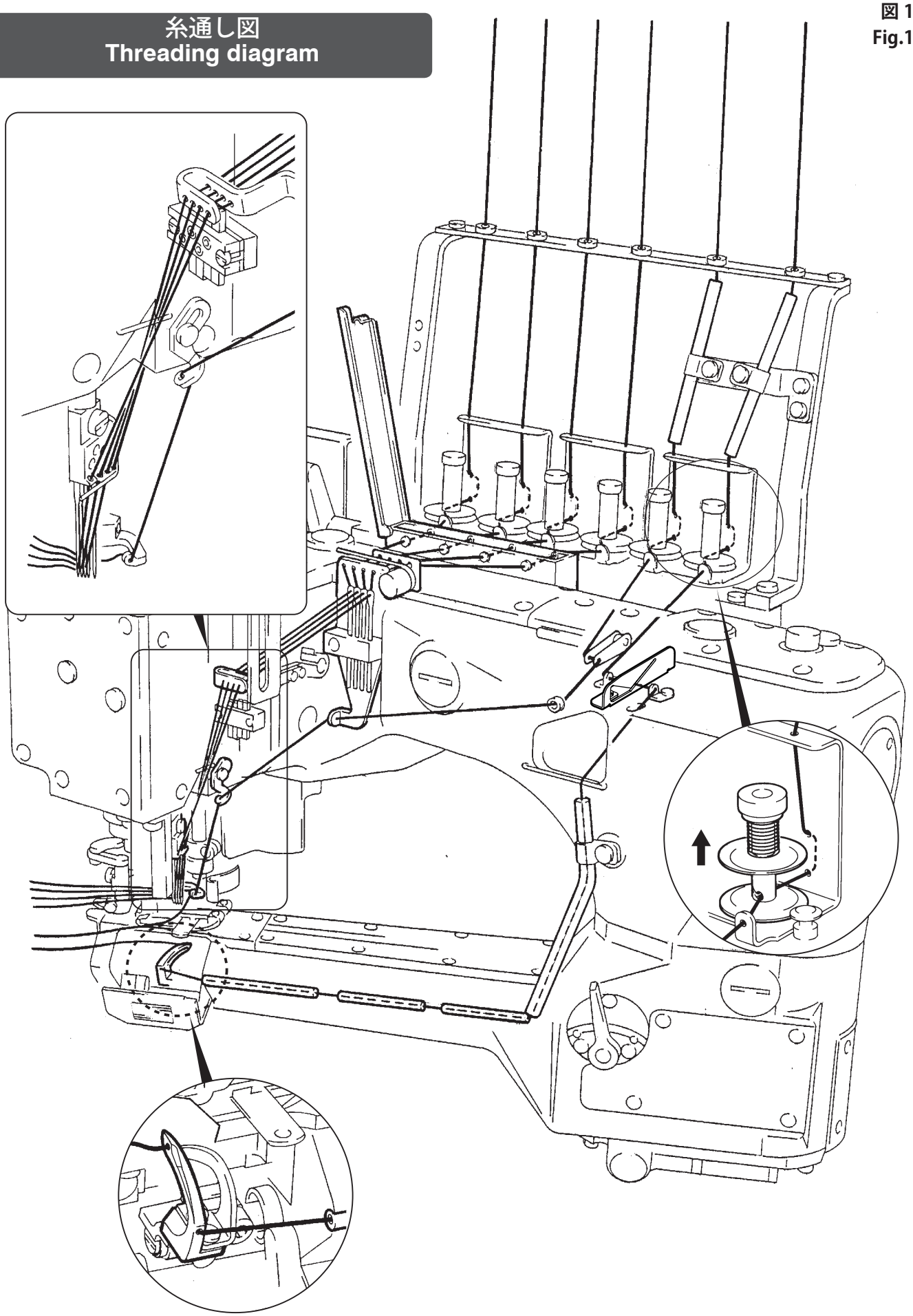

テープの通しかた
Inserting the tape

⚠ 注意 CAUTION

テープ通しを行う時は、必ずミシンの電源スイッチを切り、電源プラグをコンセントから抜いてください。

Always turn off the power, unplug the machine and then insert the tape.

1. ネジ **1** を緩めてテープ台 **2** を一旦はずして、テープ **3** をセットしてください。
2. テープ **3** がスムーズに回り、がたつかない位置にテープ台 **2** をネジ **1** で固定してください。
3. 図 13 を参考に、**A**-**B** の順にテープを通してください。
4. バインダー **4** とフィンガーガード **5** を矢印方向に開いてください。B-C の順にテープを通し、押エを上げてからテープをピンセットで押エの **D** 穴に差込み、テープ先端を **E** 位置まで引き出してください。
   バインダー **4** とフィンガーガード **5** を元の位置に戻してください。

1. Loosen screw **1**. Remove tape holder **2** temporarily. Place tape **3** in position.
2. Position tape holder **2** so that the tape is placed properly and it turns smoothly. Then tighten screw **1**.
3. Insert the tape by referring to the sequence **A** to **B** (see Fig. 13).
4. Swing binder **4** and finger guard **5** in the direction of the arrow. Insert the tape by referring to the sequence **B** to **C**. Raise the presser foot. Insert the tape into the hole **D** on the presser foot using tweezers. Pull the end of the tape until it reaches the position **E**.
   Replace binder **4** and finger guard **5**.

図 12
Fig.12

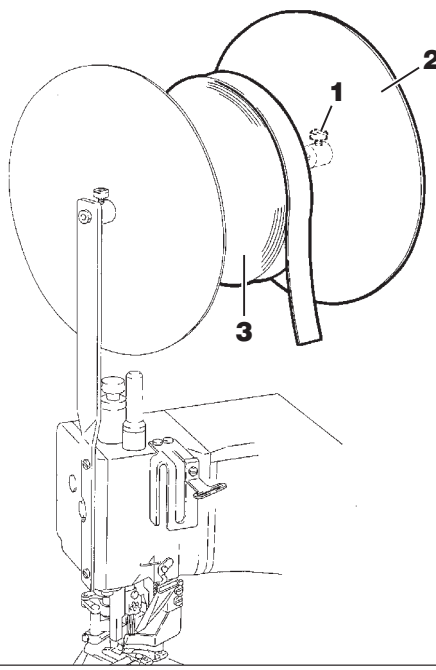

図 13
Fig.13

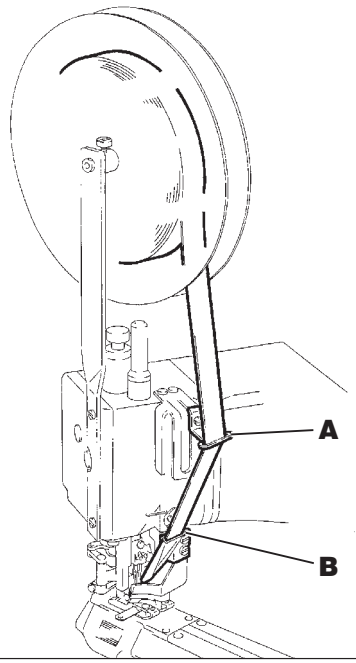

図 14
Fig.14

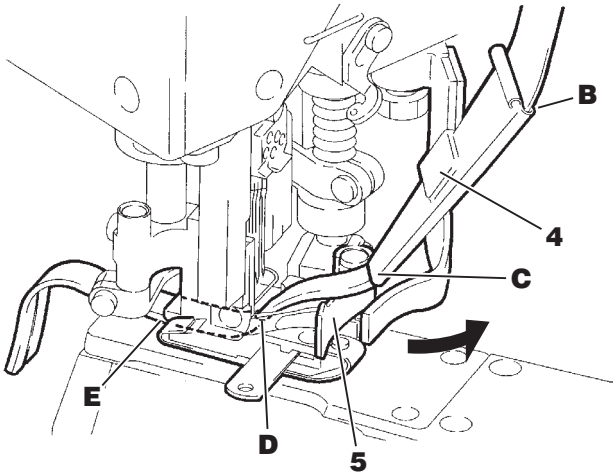

糸調子の調節
Adjusting the thread tension

糸調子は針調子ナット **1**、上飾り糸調子ナット **2**、下ルーパー調子ナット **3** で調節してください。

糸のしまり具合を強くする場合は各ナットを右へ、弱くする場合は左へ回してバランスのとれた美しい縫い上がりが得られる範囲で、できるだけ弱く調節してください。

To obtain the proper thread tension, adjust needle thread tension knobs **1**, top cover thread tension knobs **2** and looper thread tension knob **3**.

To tighten the thread, turn each knob clockwise.
To loosen the thread, turn each knob counterclockwise.
Each thread tension should be as light as possible, yet be sufficient to produce balanced and beautiful stitches.

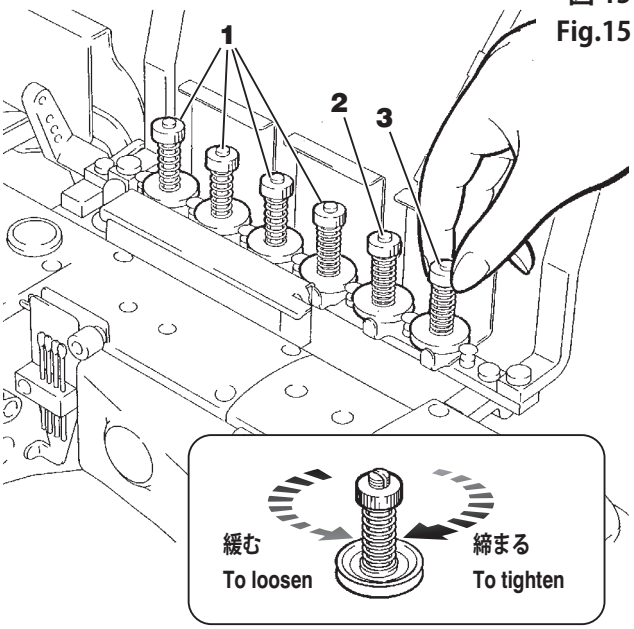

図 15
Fig.15

針の取り替え
Replacing the needle

⚠ 注意 CAUTION

針の取り替えを行う時は、必ずミシンの電源スイッチを切り、電源プラグをコンセントから抜いて、専門技術者が行ってください。

Always turn off the power, unplug the machine and then only authorized technicians are allowed to replace the needle(s).

1. 付属工具のマイナスドライバー (小) を使って、止めネジ **4** を緩めてください。
2. 古い針を付属工具のピンセットを使って取り外してください。
3. 針は、エグリをミシンの後方に向けて取付けます。
4. 新しい針をピンセットで取付穴の奥に止まるまで差し込んでください。
5. マイナスドライバー (小) を使って、止めネジ **4** を締めてください。

1. Loosen screw **4** with the small slotted screwdriver supplied with the machine.
2. Remove the old needle(s) by using a pincette (provided as accessories).
3. Fix the needle so that its scarf faces the rear side of machine.
4. Insert a new needle into the needle hole as far it will go by using a pincette.
5. Tighten screw **4** with the small slotted screwdriver supplied with the machine.

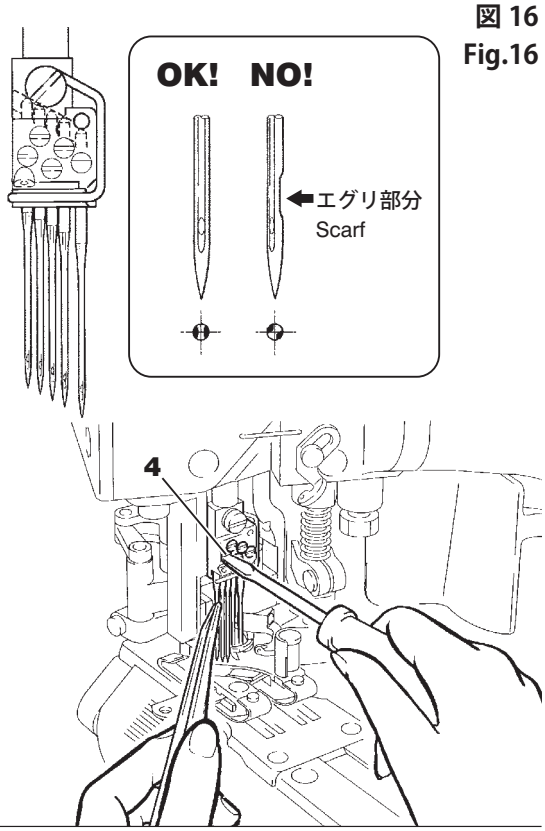

図 16
Fig.16

布案内の取付・取り外し（FS703P,713P）
Attaching/removing the fabric guide (FS703P, 713P)

⚠ 注意 CAUTION

布案内の交換を行う時は、必ずミシンの電源スイッチを切り、電源プラグをコンセントから抜いて、専門技術者が行ってください。

Always turn off the power, unplug the machine and then only authorized technicians are allowed to replacing the fabric guide.

布案内 **1** の取付方法には、サブクラスによって異なり、**3** 種類 (A: 固定式、B: 左右調節式、C：前後調節式）のタイプがあります。
布案内 **1** をブラケット **6** から取り外す場合は、ネジ **2**, **3** を外してください。
布案内 **1** をブラケット **6** に取り付ける場合は、他の部品と干渉しないようにネジ **2**, **3** を締めてください。
C タイプの布案内を取り付ける時は、ネジ **2** が布案内 **1** の長孔の中央にくるように調節してください。

●縫製中に生地がふらつく場合は、板バネ **4** をネジ **5** で布案内 **1** に取付けてください。(**FS703(A,B)P-G3,-G4**)

※ FS703P シリーズのミシンをご使用の場合は、図 20 を参照して、ブラケット **6** およびネジ **2**, **3** の配置を確認してください。
（C タイプの布案内の場合、ネジ **3** は A,B タイプの場合と異なるネジを使用しています。）
布案内 **1** のタイプによって、ブラケット **6** の取付方向が異なります。
布案内 **1** をスライドさせて取り外し 、布案内 **1** とブラケット **6** の取付方向を確認してください。

The fabric guide **1** varies different according to the subclass employed. Three types are available.
A: Fixed type
B: Left and right adjustment type
C: Back and forth adjustment type
In order to remove the fabric guide **1** from the bracket **6**, remove screws **2** and **3**.
In order to attach the fabric guide **1** to the bracket **6**, tighten screws **2** and **3**, being careful so that the fabric guide **1** is not in contact with other parts.
In order to attach the type **C** fabric guide, adjust the screw **2** so that the screw **2** is in the center of the slot on the type **C** fabric guide.

● If the fabric is not fed properly during sewing, attach flat spring **4** to fabric guide **1**, with screw **5** (**FS703(A,B)P-G3,-G4**).

※ If you use the FS703P series, check to see if the bracket **6**, screws **2** and **3** are placed properly (see Fig. 20).
C type fabric guide
Screw **3** is different from that for the **A** and **B** types.
According to the type of the fabric guide **1**, the direction in which the brackets **6** are attached is different.
Slide and remove the fabric guide **1**, and check to see if the direction in which the fabric guide **1** and the brackets **6** are attached is correct.

図 17
Fig.17

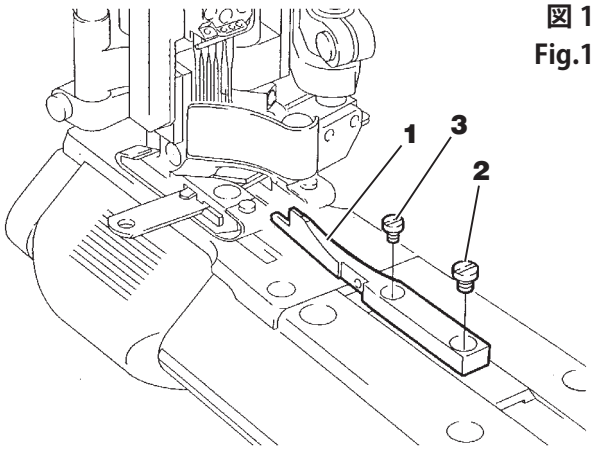

図 18
Fig.18

Aタイプ
Type A
FS713P
FS703(A,B)P-G3,G4

Bタイプ
Type B
FS703P(-A)-WG2B,W2BC,(W)G2D

Cタイプ
Type C
FS703P(-A)-G2,G2B,2BC

図 19
Fig.19

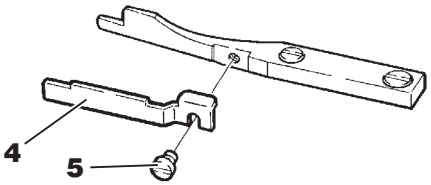

図 20
Fig.20

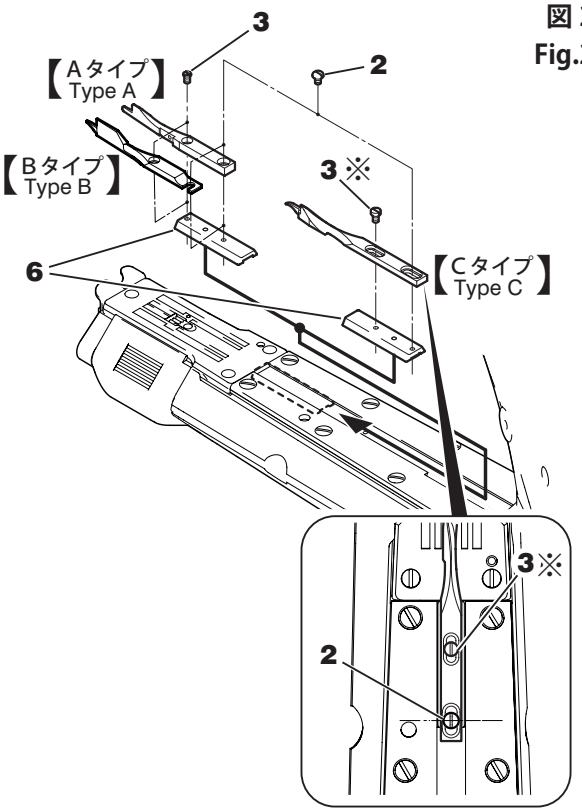

メスの交換
Replacing the knives

⚠ 警告 WARNING

メスの交換を行うときは、必ずミシンの電源スイッチを切り、電源プラグをコンセントから抜いて、専門技術者が行ってください。

メスの刃先で手や指を切る危険がありますので、細心の注意を払って作業を行ってください。

Always turn off the power, unplug the machine and then authorized technicians are allowed to replace the knives.

Pay close attention to the knife edges not to injure your hands and/or finger.

上メスの交換

ネジ **1** を緩め、上メス抱き **3** を上に押し上げて交換します。

- ●上メス **4** が最も左に寄ったとき、下メス **6** とのかみ合い深さが、0.5 ～ 1.0mm になるように、上メス **4** の位置を調節してください。調節後、ネジ **1** を締めてください。
- ●下メスに対する上メスの水平方向のかみ合い角度の調節が必要な場合は、 **1** ～ **5** の順にパーツを外して、ネジ **A** を回して調節してください。取り付けるときは、ネジ **B** が上メス押エ **5** の底面より出ていないことを確かめて、ブラケットの穴 **C** にはめ込んで取り付けてください。

下メスの交換

ネジ **7** を緩めて、上メス抱き **3** を上に押し上げて交換します。

- ●下メスの刃先 **a** 点が第 2 針の中心位置に合うように、下メスの位置を調節してください (標準位置)。
  ご使用の生地に合わせて微調節を行ってください。
  調節後、ネジ **7** を締めてください。

Replacing the upper knife

Loosen screw **1**. Raise upper knife clamp **3**. Then replace the upper knife.

- ● There should be a overlap of 0.5–1.0mm of upper knife **4** and lower knife **6** with the upper knife at the extreme left end of its travel. Adjustment is made by moving upper knife **4**. After this adjustment tighten screw **1**.
- ● To adjust the angle in the horizontal direction when the upper and lower knives overlap. Remove parts **1** to **5** in sequence. Turn screw **A** as required. When replacing the parts, check to make sure screw **B** does not protrude from the bottom surface of upper knife presser **5**, and then fit screw **B** into hole **C**.

Replacing the lower knife

Loosen screw **7**. Raise upper knife clamp **3**.

- ● Align point **a** of the lower knife with the center of the second needle by adjusting the position of the lower knife (standard). A fine adjustment should be made according to the fabric to be use.
  After this adjustment tighten screw **7**.

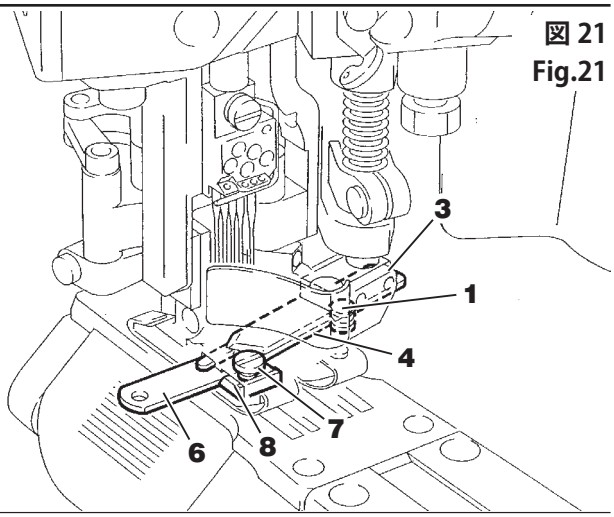

図 21
Fig.21

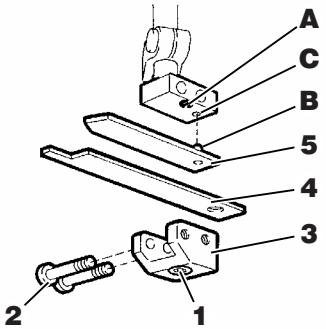

図 22
Fig.22

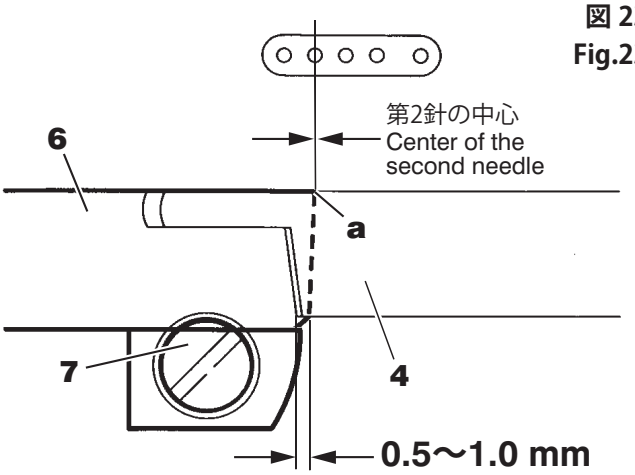

図 23
Fig.23

油の交換
Oil replacement

⚠ 注意 CAUTION

油の交換を行う時は、必ずミシンの電源スイッチを切り、電源プラグをコンセントから抜いてください。

Always turn off the power, unplug the machine and then authorized technicians are allowed to replace the oil.

ミシンを使いはじめてから 1 ヶ月後に、その後は 6 ヶ月ごとに油を交換してください。
汚れた油をそのまま使用されますとミシンの故障の原因となる恐れがあります。

Replace the oil one month after the first use and thereafter every six months. If you keep using the old oil, it may cause the damage to the machine.

排油のしかた
To drain the oil

1. オイルパンの排油穴蓋ネジ **1** ・ **2** を外して、油を抜き取ってください。
2. 作業が終わったら排油穴蓋ネジ **1** ・ **2** を締めてください。

1. Remove plug screws **1** and **2**. Drain the oil.
2. After draining the oil replace plug screws **1** and **2**.

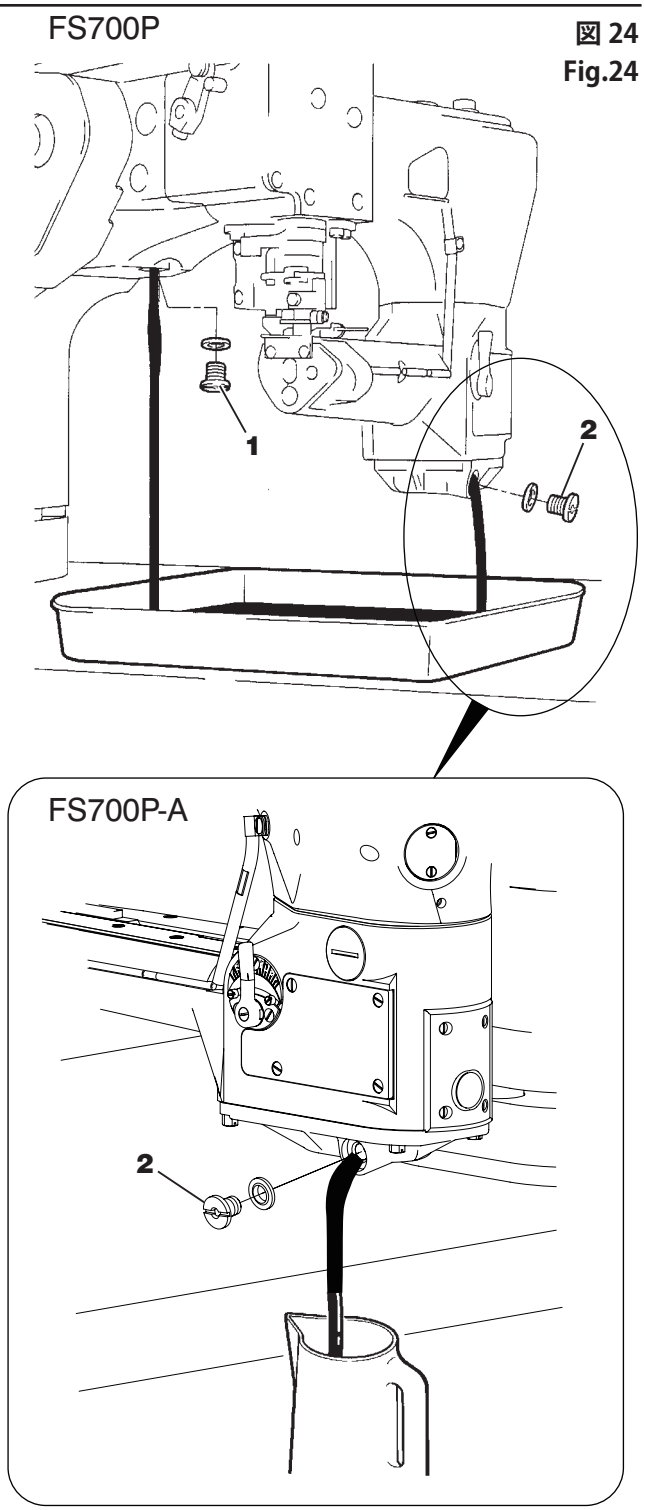

図 24
Fig.24

押エの交換
Replacing the presser foot

⚠ 注意 CAUTION

押エの交換を行うときは、必ずミシンの電源スイッチを切り、電源プラグをコンセントから抜いて、専門技術者が行ってください。

メスの刃先で手や指を切る危険がありますので、細心の注意を払って作業を行ってください。

Always turn off the power, unplug the machine and then only authorized technicians are allowed to replace the presser foot.

Pay close attention to the knife edges not to injure your hands and/or finger.

押エの取外し

1. 針を最上位置にして、ネジ **1** を緩めて上メス **2**、補助板 **3** を取外してください。(補助板 **3** が外れにくいときはネジ **4** を緩めて、外してください。)
2. ネジ **7**、押エ案内（左） **8** を取外してください。
3. ナット **9** を緩めて、調節ネジ **10** を取外してください。ネジ **11** とネジ **12** を緩めて、押エ棒 **13** を押エから外れるまで上げてください。
4. 押エを取外してください。

※針板爪を併せて交換する場合は、次頁「針板爪の交換」を参照しながら作業を行ってください。

Removing the presser foot

1. Bring the needles to the top of their stroke. Loosen screw **1**. Remove upper knife **2** and auxiliary plate **3** (if it is difficult to remove auxiliary plate **3**, loosen screws **4**).
2. Remove screws **7** and presser foot guide (left) **8**.
3. Loosen nut **9** and remove adjustment screw **10.** Loosen screws **11** and **12**. Raise presser bar **13** until it is removed from the presser foot.
4. Remove the presser foot.

※ If you change the needle plate finger, refer to the next page “Replacing the needle plate finger.”

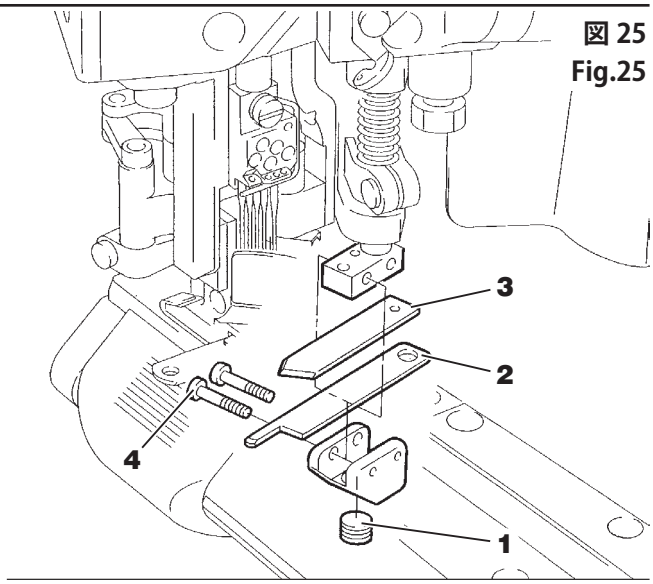

図 25
Fig.25

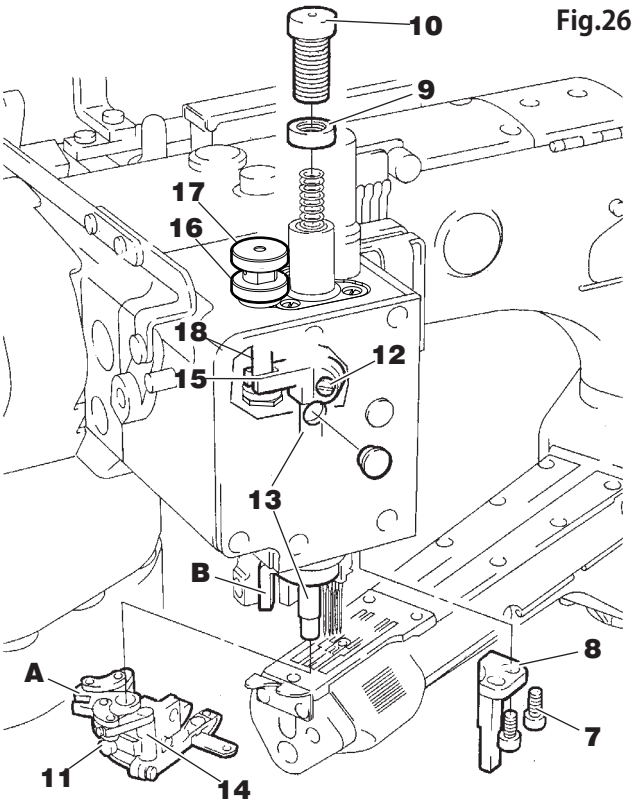

図 26
Fig.26

押エの取付け

図を参照して、外したときと逆の順番で取付けてください。

●押エをミシンに取付けるときは、セグメント **A** にクランク軸 **B** をはめ込んで、押エ棒 **13** を押エ **14** に挿入し、送り歯と平行に取付けてください。

注
押エ棒を挿入するときはオイルシールがめくれたり外れたりしないように注意してください。

●押エ案内（左） **8** を取付けるときは、押エが横方向にがたつかないようにし、上下方向には軽く動くように取付けてください。

●押エ棒案内 **15** を取付けるときは、（この調節を行う前に調節ネジ **10** を取付けて押エが完全に下がった状態にしてください。）ナット **16** を緩めて、調節ネジ **17** を時計回りに回して案内ピン **18** を最下位置に下げてください。案内ピンのスペーサー **19** に押エ棒案内 **15** が接触するように取付けてください。

メスの交換（24 頁）を参照して、メスの調節を行ってください。

Reinstalling the presser foot

Reinstall the presser foot by following the removal steps in reverse.

● To install the presser foot
Fit crankshaft **B** in segment **A** first, and then insert presser bar **13** into presser foot **14**. At this time, check to see if the presser foot is parallel with the feed dog.

Note
When inserting the presser bar into the presser foot, care should be taken not to turn the seal outward and/or to take off the seal.

● Presser foot guide (left) **8** should not move left to right, but slightly move up and down after it is reinstalled.

● To reinstall presser bar guide **15**, reinstall adjustment screw **10** and bring the presser foot to its lowest position first. Bring guide pin **18** to its lowest position by loosening nut**16** and turning adjustment screw **17** clockwise. Check to see if presser bar guide **15** contacts spacer **19** on the guide pin.

Adjust the knives by referring to "Replacing the knives" (see page 24).

針板爪の交換
Replacing the needle plate finger

⚠ 注意 CAUTION

針板爪の交換を行うときは、必ずミシンの電源スイッチを切り、電源プラグをコンセントから抜いて、専門技術者が行ってください。

Always turn off the power, unplug the machine and then only authorized technicians are allowed to replace the needle plate finger.

図 29 を参照しながら針板爪 **22** を針板 **20** から取り外し、新たな針板爪 **23** をネジ **21** で取り付けてください。

Remove the needle plate finer **22** from the needle plate **20** first, and attach the new needle plate finger **23** with screw **21** (see Fig. 29).

図 27
Fig.27

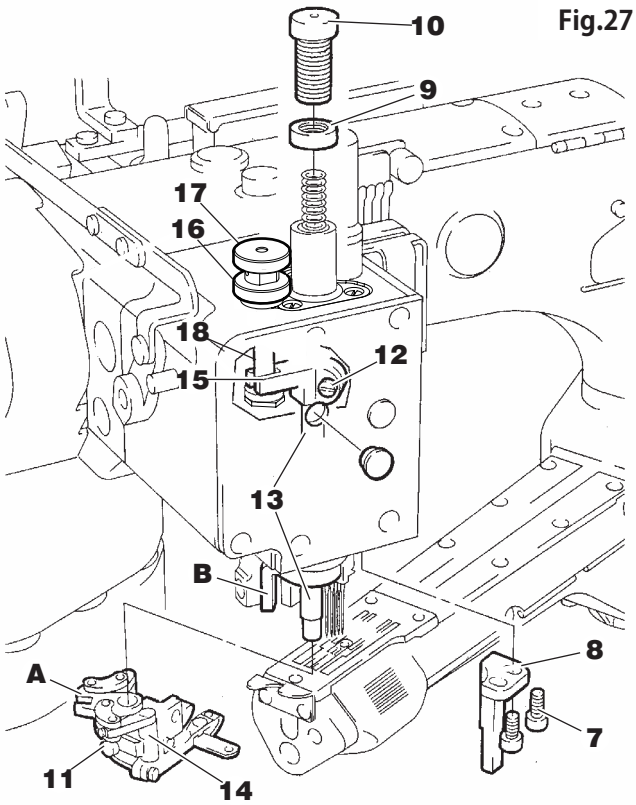

図 28
Fig.28

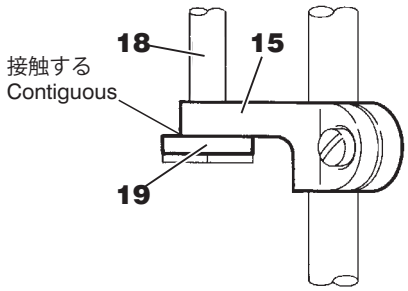

図 29
Fig.29

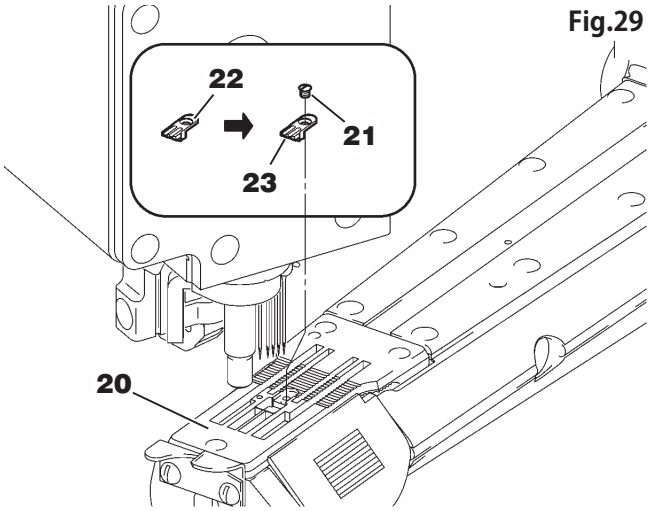

針高さの調節
Adjusting the needle height

⚠ 注意 CAUTION

針高さの調節を行う時は、必ずミシンの電源スイッチを切り、電源プラグをコンセントから抜いて、専門技術者が行ってください。

Always turn off the power, unplug the machine and then only authorized technicians are allowed to adjust the needle height.

針が最上位置のとき、第４針先端から針板上面までの寸法 **(A)** を、調整基準表 (42 頁) を参照して、ご使用のミシンに合った寸法に調節してください。

ネジ **1** を緩め、針留 **2** を上または下に動かして、針高さを調節してください。

●針高さ調節をした後、ネジ **1** を締め付ける前に、針板の針穴と針との関係を図のように、隙間 **b** を均等に調節してください。

Adjust distance **(A)** from the point of the fourth needle to the top surface of the needle plate according to the machine to be used (seethe table of adjustment dimensions on page 42).

Adjust the needle height by loosening screw **1** and moving needle holder **2** up or down.

● After adjusting the needle height, check for the relationship between the slots on the needle plate and the needles (see the illustration below). Clearance **b** should be equal.

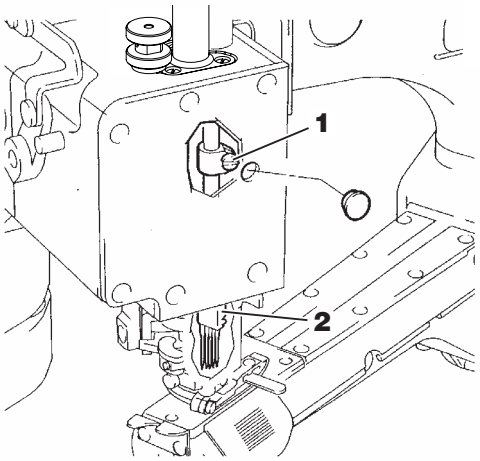

図 30
Fig.30

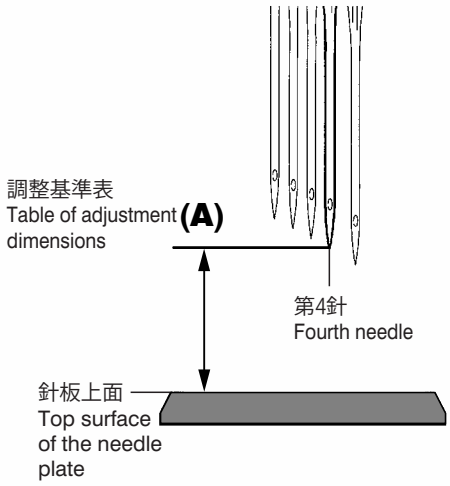

図 31
Fig.31

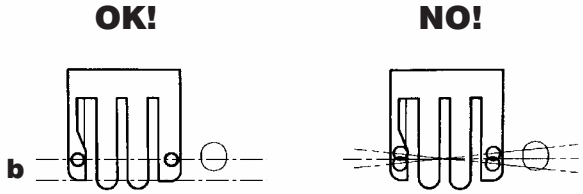

図 32
Fig.32

ルーパーの調節
Adjusting the looper

⚠ 注意 CAUTION

ルーパーの調節を行う時は、必ずミシンの電源スイッチを切り、電源プラグをコンセントから抜いて、専門技術者が行ってください。

Always turn off the power, unplug the machine and then only authorized technicians are allowed to adjust the looper.

1. ルーパー引き量の調節

ルーパー **1** が最左位置のとき、第 1 針中心からルーパー先端までの引き量 **(B)** を、調整基準表 (42 頁) を参照して、ご使用のミシンに合った寸法に調節してください。
調節するときは、ネジ **2** を緩めて、ルーパー台 **4** を左右に動かして調節してください。
調節後、ネジ **2** を仮締めしてください。

2. ルーパー前後位置の調節

ルーパー先端が最左位置から、第 1 針中心まで来たときに、第 1 針とルーパー先端との前後の隙間を 0-0.02mm にしてください。調節するときは、ネジ **3** を回して、ルーパー台を前後に動かして調節してください。
調節後、ネジ **2** を締めてください。

1. To adjust the looper-needle setting distance

When looper **1** is at the extreme left end of its travel, adjust looper-needle setting distance **(B)** from the center of the first needle to the point of the looper according to the machine to be used (see the table of adjustment dimensions on page 42). Adjustment is made by loosening screw **2** and moving looper holder **4** to the left or right. After this adjustment is made, tighten screw **2** temporarily.

2. To adjust the looper front to back

When the point of the looper reaches the center of the first needle from the extreme left end of its travel, there should be a front-to-back distance of 0–0.02mm from the first needle to the point of the looper. Adjustment is made by turning screw **3** and moving the looper holder front to back. After this adjustment is made, tighten screw **2**.

ルーパー補助器の調節
Adjusting the looper guard

⚠ 注意 CAUTION

ルーパー補助器の調節を行う時は、必ずミシンの電源スイッチを切り、電源プラグをコンセントから抜いて、専門技術者が行ってください。

Always turn off the power, unplug the machine and then only authorized technicians are allowed to adjust the looper guard.

ルーパー補助器 **5** が第 1 針に最接近したときに、ルーパー補助器 **5** と第 1 針の隙間が 0 ～ 0.05mm になるように、ネジ **6** を緩めて、ルーパー補助器を前後に動かして調節してください。
調節後、ネジ **6** を締めてください。

When looper guard **5** comes closest to the first needle, there should be a clearance of 0–0.05mm between looper guard **5** and the firstneedle. Adjustment is made by loosening screws **6** and moving the looper guard front to back. After this adjustment is made, tighten screws **6**.

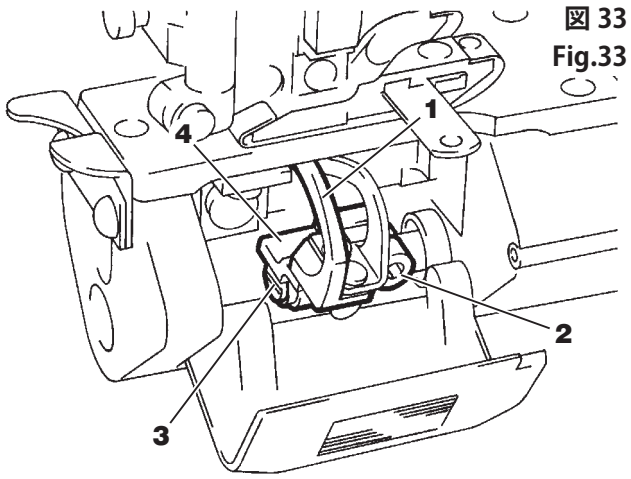

図 33
Fig.33

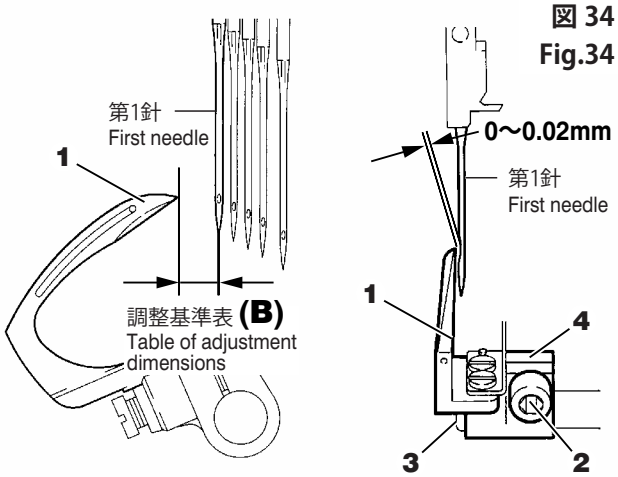

図 34
Fig.34

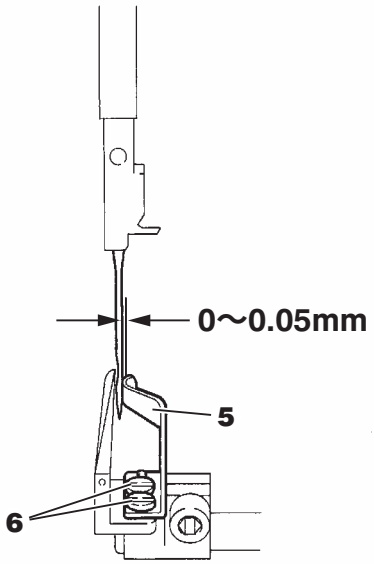

図 35
Fig.35

送り歯高さの調節
Adjusting the feed dog height

⚠ 注意 CAUTION

送り歯の調節を行う時は、必ずミシンの電源スイッチを切り、電源プラグをコンセントから抜いて、専門技術者が行ってください。

Always turn off the power, unplug the machine and then only authorized technicians are allowed to adjust the feed dog height.

FS700P シリーズ（FS700P-A- ○○を除く）

1. プーリーを回して主送り歯 **1** を最上位置まで上げてください。
2. ネジ **4** を緩め、主送り歯 **1** の先端より 2 − 3 歯の位置で、針板上面からの刃先の高さ **A** を調整基準数値表 (42 頁) を参照して調節し、ネジ **4** を締めてください。
3. プーリーを回して送り歯を上昇させ、主送り歯 **1** の歯先が針板上面と水平になったとき、差動送り歯 **2** の歯先も針板上面と水平になるようにネジ **5** を緩めて調節し、ネジ **5** を締めてください。

FS700P Series (except FS700P-A- ○○)

1. Turn handwheel until main feed dog **1** is at it's highest position.
2. Clearance between the top surface of the needle plate and the second or third tooth from the end of main feed dog **1** should be 1.2 – 1.5 mm **(A)** (see the table of adjustment dimensions on page 42). To make this adjustment, loosen screw **4**. After this adjustment is made, tighten screw **4**.
3. When the tips of main feed dog **1** are flush with the top surface of the needle plate, the tips of differential feed dog **2** should be also flush with the top surface of the needle plate. To make this adjustment, raise the feed dogs by turning the handwheel and then loosen screw **5**. After this adjustment is made, tighten screw **5**.

図 36
Fig.36

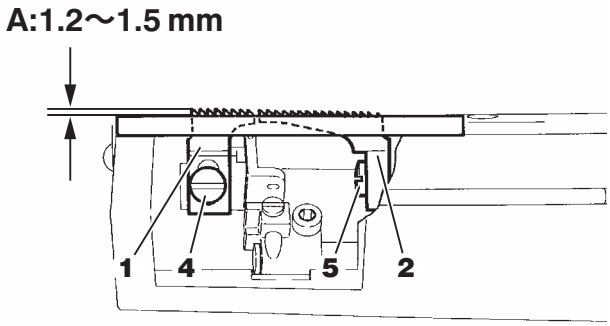

FS700P-A- ○○

1. プーリーを回して主送り歯 **1** を最上位置まで上げてください。
2. ネジ **4** を緩め、主送り歯 **1** の先端より 2 − 3 歯の位置で、針板上面からの刃先の高さ **A** を調整基準数値表 (42 頁) を参照して調節し、ネジ **4** を締めてください。
3. プーリーを回して送り歯を上昇させ、主送り歯 **1** の歯先が針板上面と水平になったとき、差動送り歯 **2, 3** の歯先も針板上面と水平になるようにネジ **5, 6** を緩めて調節してください。調節後、ネジ **5, 6** を締めてください。

FS700P-A- ○○

1. Turn handwheel until main feed dog **1** is at it's highest position.
2. Clearance between the top surface of the needle plate and the second or third tooth from the end of main feed dog **1** should be 1.2–1.5 mm **(A)** (see the table of adjustment dimensions on page 42). To make this adjustment, loosen screw **4**. After this adjustment is made, tighten screw **4**.
3. When the tips of main feed dog **1** are flush with the top surface of the needle plate, the tips of differential feed dogs **2**, **3** should be also flush with the top surface of the needle plate. To make this adjustment, raise the feed dogs by turning the handwheel and then loosen screws **5**, **6**. After this adjustment is made, tighten screws **5**, **6**.

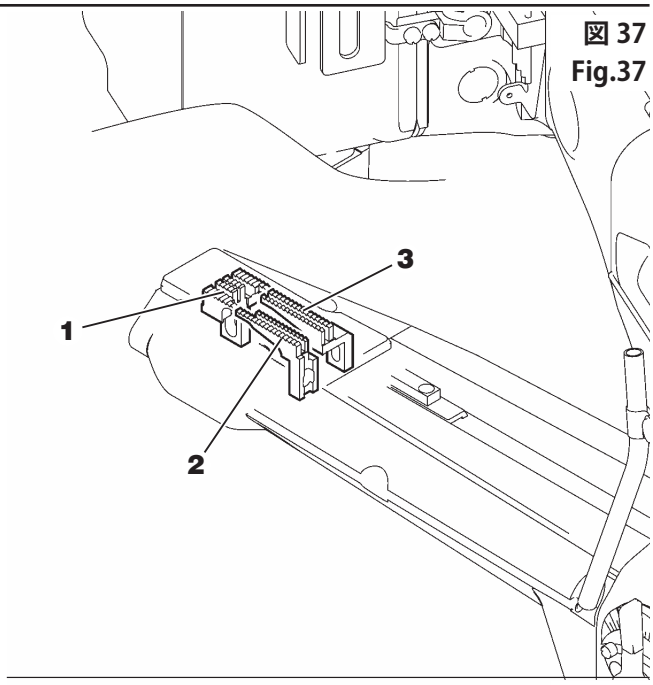

図 37
Fig.37

図 38
Fig.38

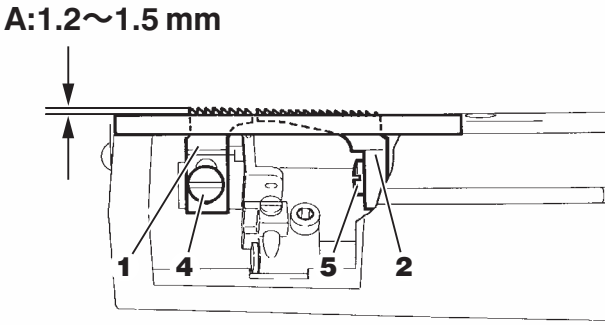

図 39
Fig.39

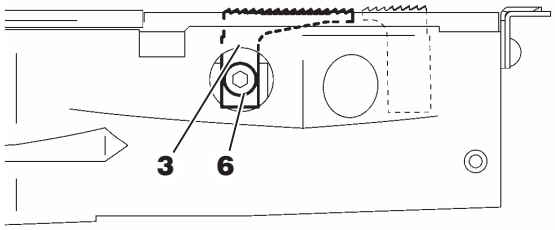

針受け (後) の調節
Adjusting the needle guard (rear)

⚠ 注意 CAUTION

針受け (後) の調節を行う時は、必ずミシンの電源スイッチを切り、電源プラグをコンセントから抜いて、専門技術者が行ってください。

Always turn off the power, unplug the machine and then only authorized technicians are allowed to adjust the needle guard (rear).

針受け (後) **1** が第 1 針に最接近したときに、針受け (後) **1** と第 1 針の隙間が 0 ～ 0.2mm になるように、ネジ **2** を緩めて、針受け (後) を前後に動かして調節してください。
調節後、ネジ **2** を締めてください。

When rear needle guard **1** comes closest to the first needle, there should be a clearance of 0–0.2mm between rear needle guard **1** and the first needle. Adjustment is made by loosening screw **2** and moving the rear needle guard front to back. After this adjustment is made, tighten screw **2**.

図 40
Fig.40

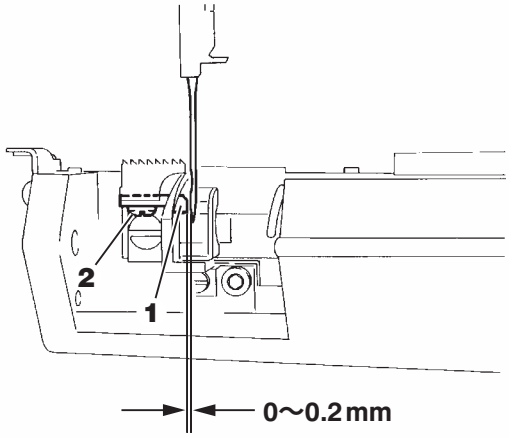

差動比の調節
Adjusting the differential feed ratio

FS700P シリーズ（FS700P-A- ○○を除く）

レバー **3** を奥（差動送り歯側）に倒すと差動送り歯 **4** の差動比が小さくなり、縫い上がった生地は伸びます。レバー **3** を手前へ倒すと差動比は大きくなり、縫い上がった生地は縮みます。

FS700P-A- ○○

レバー **5** を奥（差動送り歯側）に倒すと差動送り歯 **7** の差動比が小さくなり、縫い上がった生地の左側部分が伸びます。レバー **6** を奥（差動送り歯側）に倒すと差動送り歯 **8** の差動比が小さくなり、縫い上がった生地の右側部分が伸びます。
レバー **5** を手前に倒すと差動送り歯 **7** の差動比が大きくなり、縫い上がった生地の左側部分が縮みます。レバー **6** を手前に倒すと差動送り歯 **8** の差動比が大きくなり、縫い上がった生地の右側部分が縮みます。
レバー **5, 6** の傾きを合わせると差動送り歯 **7, 8** は同じ運動量になります。

FS700P Series (except FS700P-A- ○○)

In order to decrease the differential feed ratio of the differential feed dog **4**, bring down the lever **3** toward the differential feed dog **4**. The finished fabric will be extended. In order to increase the differential feed ratio, bring down the lever **3** toward the operator. The finished fabric will be shrunk.

FS700P-A- ○○

In order to decrease the differential feed ratio of the differential feed dog **7**, bring down the lever **5** toward the differential feed dog **7**. The left side of the finished fabric will be extended. In order to decrease the differential feed ratio of the differential feed dog **8**, bring down the lever **6** toward the differential feed dog **8**. The right side of the finished fabric will be extended.
In order to increase the differential feed ratio of the differential feed dog **7**, bring down the lever **5** toward the operator. The left side of the finished fabric will be shrunk. In order to increase the differential feed ratio of the differential feed dog **8**, bring down the lever **6** toward the operator. The right side of the finished fabric will be shrunk.
If the tilt adjustment for the lever **5** is the same as that of the lever **6**, the differential feed dog movement of the differential feed dog **7** is the same as that of the differential feed dog **8**.

図 41
Fig.41

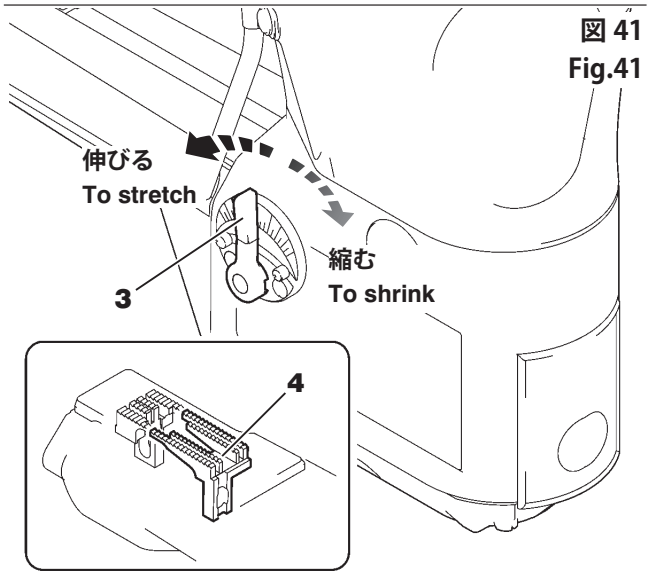

図 42
Fig.42

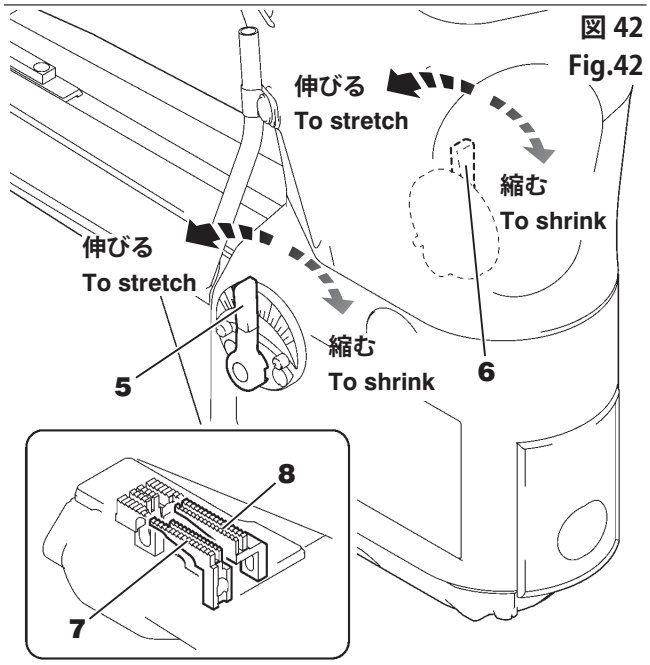

縫い目長さの調節
Adjusting stitch length

⚠ 注意 CAUTION

縫い目長さの調節を行う時は、必ずミシンの電源スイッチを切り、電源プラグをコンセントから抜いて、専門技術者が行ってください。

Always turn off the power, unplug the machine and then only authorized technicians are allowed to adjusting the stitch length.

ネジ **1** を外して、ネジ **2** を緩め、リンク **3** を上げると縫い目が粗くなります。リンク **3** を下げると縫い目が細かくなります。
調節後、ネジ **1** を締めてください。

注
縫い目長さの調節は必ず差動比の調節の後に、行ってください。
また縫い目長さの調節を行った際は、針受け（後）の調節（32 頁）を参照して、針受け（後）を調節し直してください。

Remove screw **1**. Loosen screw **2**.
To produce coarse stitches, move up link **3**.
To produce fine stitches, move down link **3**.
After this adjustment is made, tighten screw **1**.

Note
Stitch length adjustment must only be made after the differential feed ratio has been changed.
After the stitch length is adjusted, the needle guard (rear) adjustment should be made again (see page 32).

図 43
Fig.43

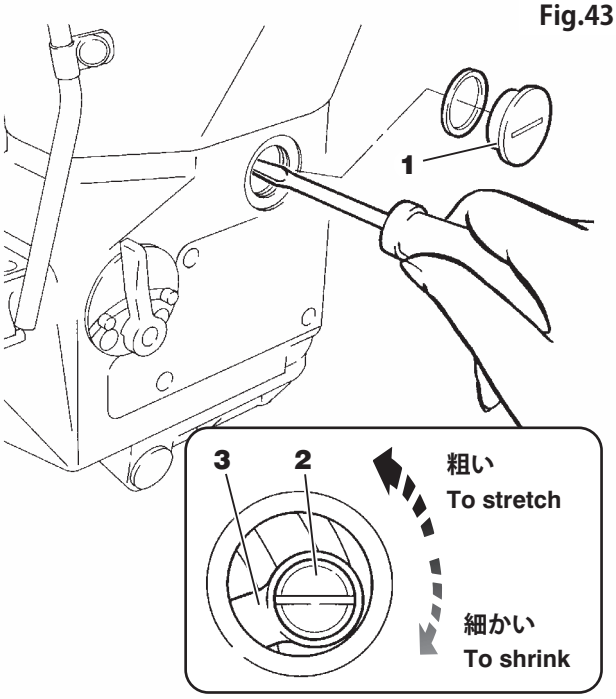

押エ圧力の調節
Adjusting presser foot pressure

押エ圧力は、送りが正確にはたらき、安定した縫い目が得られる範囲で、できるだけ弱い圧力でご使用ください。
ナット **1** を緩めて、ネジ **2** を回して調節し、ナット **1** を締めてください。

The presser foot pressure should be as light as possible, yet be sufficient to feed the fabric and obtain the proper stitch formation. Adjustment is made by loosening nut **1** and turning screw **2** as required. After this adjustment tighten nut **1**.

図 44
Fig.44

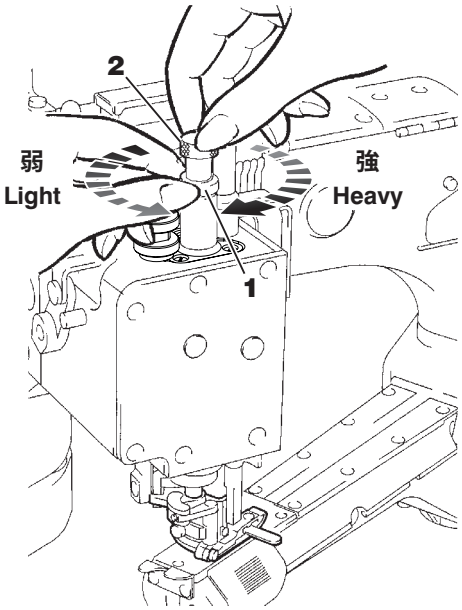

押エ上下位置の調節
Adjusting the up-and-down position of the presser foot

押エ上下調節で、押エを少し浮かせると下記の効果があります。
●縫い詰まりの防止
●送りキズの防止
●押エシューズの耐久性の向上
●振動、騒音の低減
●生地重なりの微調節が可能

針を最下位置にしてください。
ナット **3** を緩めて、調節ネジ **4** を反時計回りに回して押エを上げてください。押エシューズ **5** と押エ底面 **6** の隙間が 0.3 ～ 0.5mm になるように調節してください。
調節後、ナット **3** を締めてください。

Moving up the presser foot slightly will have the following effects.
● Prevents seam jamming.
● Prevents fabric damage.
● Increases durability of the presser foot shoe.
● Decreases vibration and noise.
● Can make a fine adjustment to overlap of the fabric.

Bring the needles to the bottom of their stroke. Loosen nut **3**. Raise the presser foot by turning adjustment screw **4** counterclockwise.
Create a clearance of 0.3–0.5mm between presser foot shoe **5** and bottom surface **6** of the presser foot. After this adjustment is made, tighten nut **3**.

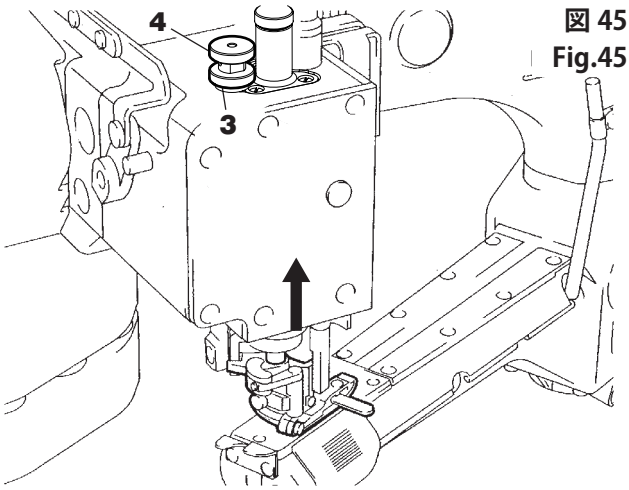

図 45
Fig.45

図 46
Fig.46

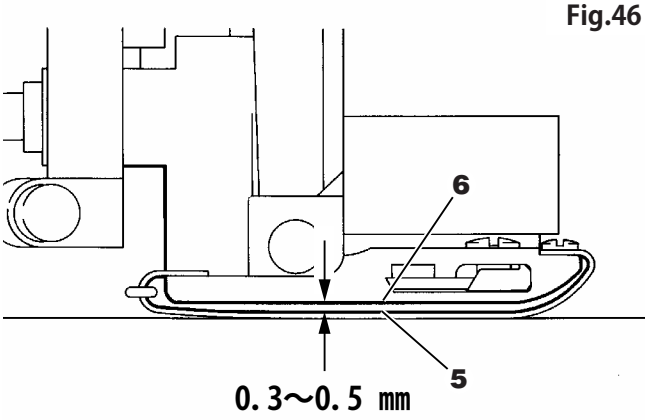

押エ上ゲ量の調節
Adjusting the presser foot lift

⚠ 注意 CAUTION

押エ上ゲ量の調節を行う時は、必ずミシンの電源スイッチを切り、電源プラグをコンセントから抜いて、専門技術者が行ってください。

Always turn off the power, unplug the machine and then only authorized technicians are allowed to adjusting the presser foot lift.

針を最上位置にして押エ **1** を上げたとき、針板上面から押エシューズ **2** 底面までの寸法 **A** を仕様表 (43 頁) を参照して、ご使用のミシンに合った寸法にしてください。調節するときは、ネジ **3** を緩め、リンク **4** を左右に動かして調節してください。
調節後、ネジ **3** を締めてください。

Bring the needles to the top of their stroke.
When presser foot **1** is raised, adjust distance **A** from the top surface of the needle plate to the bottom surface of the presser foot shoe **2**. Select the distance according to the machine being used by referring to the specifications (see page 43).
To make this adjustment, loosen screws **3** and move link **4** to left or right as required.
After this adjustment is made, tighten screws **3**.

図 47
Fig.47

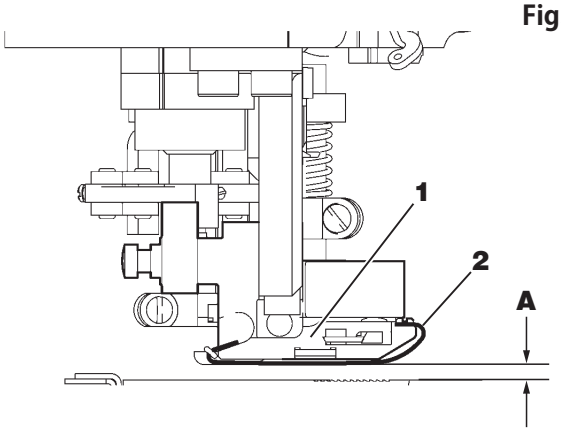

図 48
Fig.48

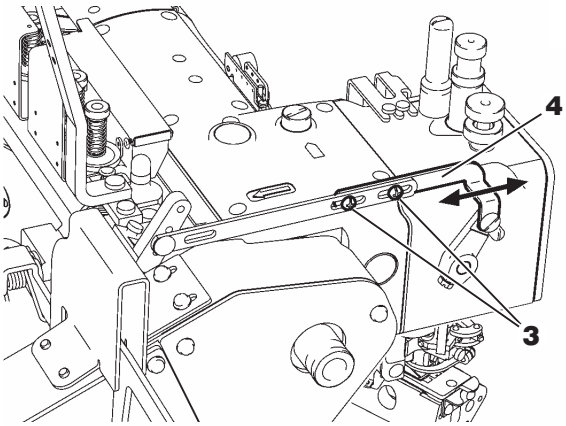

針糸受けの調節
Adjusting the needle thread support

⚠ 注意 CAUTION

針糸受けの調節を行う時は、必ずミシンの電源スイッチを切り、電源プラグをコンセントから抜いて、専門技術者が行ってください。

Always turn off the power, unplug the machine and then authorized technicians are allowed to adjusting the needle thread support.

針糸繰り **1** を最下位置にしてください。
ネジ **6**・**7**を緩め、針糸受け **2**・**3**の上端が針糸繰り **1** の目穴 **A** の中心にくる様に調節し、ネジ **6**・**7**を仮締めしてください。（出荷状態）
ネジ **8**・**9**を緩めて、針糸受け **4**・**5**の上端が針糸受け **2**・**3**の上端よりも 1mm 高くなる様に調節し、ネジ **8**・**9**を仮締めしてください。（出荷状態）
●針糸受け **2**・**3**・**4**・**5**を上に動かすと針糸ループが大きくなります。
●針糸受け **2**・**3**・**4**・**5**を下に動かすと針糸ループが小さくなります。

適当な針糸ループの大きさになるように針糸受け **2**・**3**・**4**・**5** を上下に動かして調節し、調節後ネジ **6**・**7**・**8**・**9** を締めてください。

Bring needle thread take-up **1** to the bottom of its travel.
Loosen screws **6** and **7**. Align the top ends of needle thread supports **2** and **3** with the centers of eyelets **A** on needle thread take-up **1** (factory-set). Tighten screws **6** and **7** temporarily.
Loosen screws **8** and **9**. Achieve a distance of 1mm from the top ends of needle thread supports **2** and **3** to those of needle thread supports **4** and **5** by adjusting needle thread supports **4** and **5** (factory-set). Tighten screws **8** and **9** temporarily.
- To increase the size of the needle thread loop, move up needle thread supports **2**, **3**, **4** and **5**.
- To decrease the size of the needle thread loop, move down needle thread supports **2**, **3**, **4** and **5**.

Obtain the proper needle thread loop by moving up or down needle thread supports **2**, **3**, **4** and **5**. After this adjustment tighten screws **6**, **7**, **8** and **9**.

針糸道の調節
Adjusting the needle thread guides

針糸道 **10** の目穴中心からブラケット **11** の目穴中心までの寸法が 10mm になるようにネジ **12** を緩めて針糸道 **10** を調節し、ネジ **12** を仮締めしてください。（標準位置）

●針糸道 **10** を上に動かすと針糸が緩みます。
●針糸道 **10** を下に動かすと針糸が締まります。
調節後ネジ **12** を締めてください。

針糸押エバネの調節

針糸押エバネ **13** の先端を水平位置よりも 3mm 下がった位置になるように、ネジ **14** を緩めて、ツマミ **15** を回して調節し、ネジ **14** を締めてください。

※縫製途中で生地を押エの下から外す場合に、プーリーを逆回転させます。この時に針糸押エバネ **13** は、針の表側に針糸のループを作らないように作用します。

There should be a distance of 10mm from the centers of the eyelets on needle thread guides **10** to those on bracket **11**. Adjustment is made by loosening screws **12** and moving up or down needle thread guides **10** (standard). After this adjustment is made, tighten screws **12** temporarily.

- To loosen the needle thread, move up needle thread guides **10**.
- To tighten the needle thread, move down needle thread guides **10**.

After this adjustment is made, tighten screws **12**.

Adjusting the needle thread presser spring.

The end of needle thread presser spring **13** should be 3mm lowered from that in the horizontal position.
To make this adjustment,loosen screw **14** and turn knob **15**.
After this adjustment is made, tighten screw **14**.

※ If you want to remove the fabric from the presser foot during sewing, rotate the machine pulley in the reverse direction. Thanks to needle thread presser spring **13**, the needle thread loops are not produced on the front of the needles.

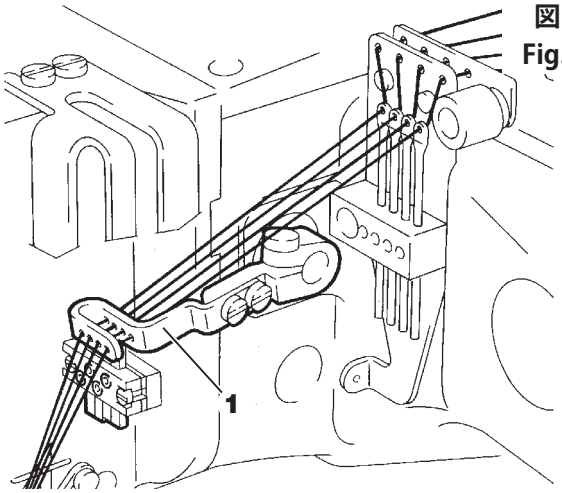

図 49
Fig.49

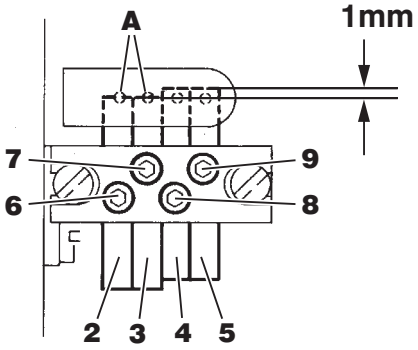

図 50
Fig.50

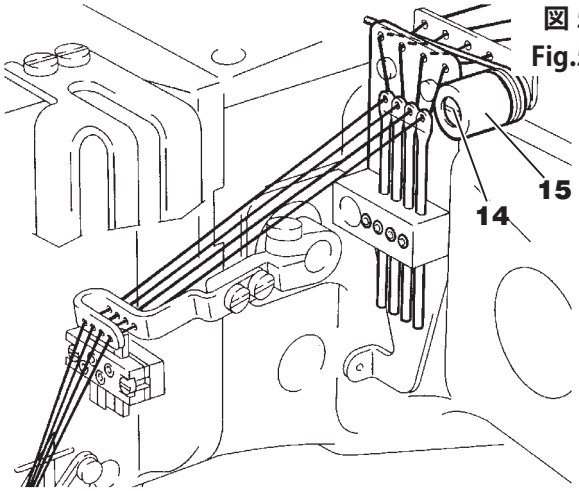

図 51
Fig.51

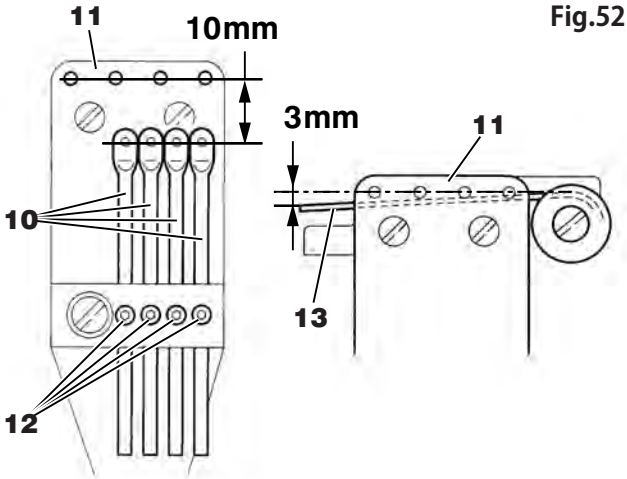

図 52
Fig.52

下糸案内の調節
Adjusting the looper thread guide

⚠ 注意 CAUTION

下糸案内の調節を行う時は、必ずミシンの電源スイッチを切り、電源プラグをコンセントから抜いて、専門技術者が行ってください。

Always turn off the power, unplug the machine and then only authorized technicians are allowed to adjust the looper thread guide.

糸案内 **2** の右端をブラケット **1** の右端 **A** に合わせて取り付けてください。調節は、ネジ **3** を弛めて、糸案内 **2** を動かして行います。糸案内 **2** の位置を変えることにより、ルーパー糸を繰りあげるタイミングが変わります。

Align the right side of thread guide **2** with the right side **A** of bracket **1**. In order to make this adjustment, loosen screws **3** and move thread guide **2**. Changing the position of thread guide **2** changes timing in which the looper thread is taken up.

図 53
Fig.53

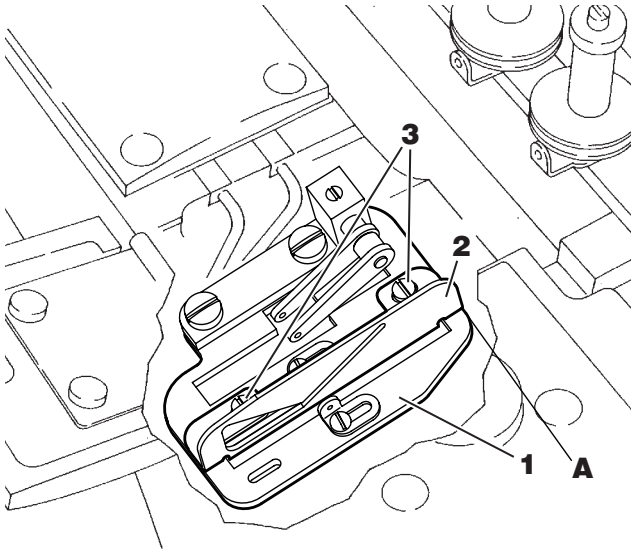

下糸繰りの調節
Adjusting the looper thread take-up

⚠ 注意 CAUTION

下糸繰りの調節を行う時は、必ずミシンの電源スイッチを切り、電源プラグをコンセントから抜いて、専門技術者が行ってください。

Always turn off the power, unplug the machine and then only authorized technicians are allowed to adjust the looper thread take-up.

ネジ **4** を緩めて、長穴 **B** の中心にネジ **5** がくるように調節し、ネジ **4** を仮締めしてください。

針棒 **7** が上死点より 2.8mm 降下したとき、ルーパー糸が下糸繰り **C** 点から外れるようにしてください。

調節するときは、ネジ **4** を緩めて、下糸繰り **6** を回して調節してください。
調節後、ネジ **4** を締めてください。

Loosen screws **4**. Center screw **5** in slot **B**. Tighten screw **4** temporarily.

When the needle bar **7** has dropped to 2.8 mm from the highest position of its stroke, the looper thread should cast off from the point **C** on the looper thread take-up.

To make this adjustment, loosen screws **4** and turn looper thread take-up **6** as required. After this adjustment is made, tighten screws **4**.

図 54
Fig.54

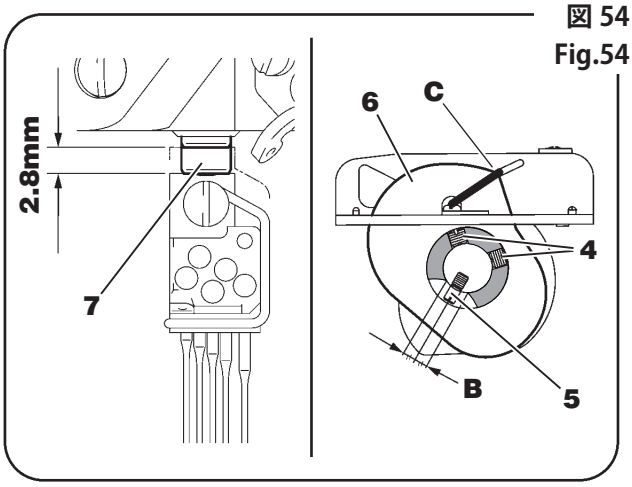

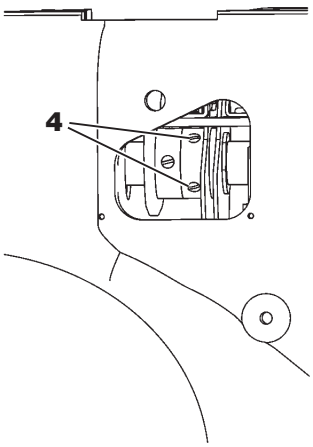

下糸道の調節
Adjusting the looper thread guides

⚠ 注意 CAUTION

下糸道の調節を行う時は、必ずミシンの電源スイッチを切り、電源プラグをコンセントから抜いて、専門技術者が行ってください。

Always turn off the power, unplug the machine and then only authorized technicians are allowed to adjust the looper thread guides.

右図を参照して、ネジ **1**・**2** を緩めて、下糸道 **3**・**4** を **A** 方向いっぱいまで寄せてネジ **1**・**2** を仮締めしてください。
（出荷状態）

- 下糸道 **3**・**4** を矢印 **B** 方向に動かすと、下糸出量が多くなります。
- 下糸道 **3**・**4** を矢印 **A** 方向に戻すと、下糸出量が少なくなります。

調節後ネジ **1**・**2** を締めてください。

Loosen screws **1** and **2**. Move looper thread guides **3** and **4** all the way in the direction of **A** by referring to the illustration on the right (factory-set). Tighten screws **1** and **2** temporarily.

- To increase the amount of looper thread to be supplied, move looper thread guides **3** and **4** in the direction of **B**.
- To decrease the amount of looper thread to be supplied, move looper thread guides **3** and **4** in the direction of **A**.

After this adjustment is made, tighten screws **1** and **2**.

図 55
Fig.55

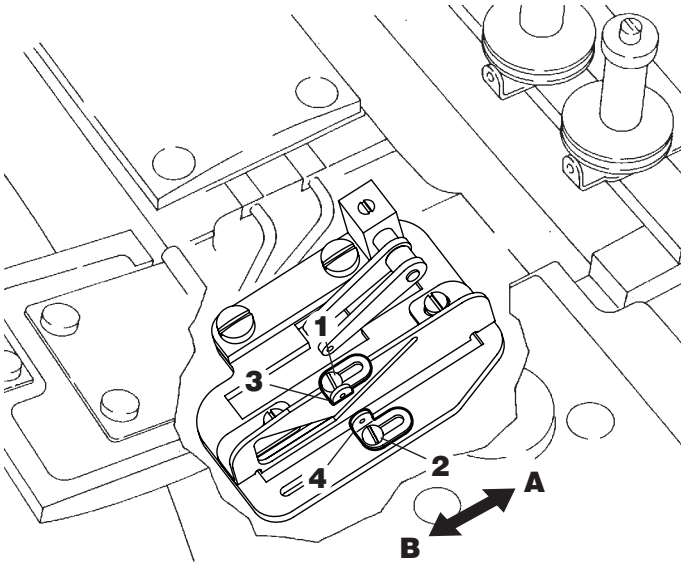

上飾り糸繰りの調節
Adjusting the top cover thread take-up

⚠ 注意 CAUTION

上飾り糸繰りの調節を行う時は、必ずミシンの電源スイッチを切り、電源プラグをコンセントから抜いて、専門技術者が行ってください。

Always turn off the power, unplug the machine and then only authorized technicians are allowed to adjust the top cover thread take-up.

ネジ **5** を緩めて、長穴 **C** の中心にネジ **6** がくるように調節し、ネジ **5** を仮締めしてください。

フック **7** が右から左へ移動し、フック **7** が上飾り糸 **8** の上を通過した後に，上飾り糸繰り **D** 点から飾り糸が外れるように調整してください。
調節後、ネジ **5** を締めてください。

Loosen screws **5**. Center screw **6** in slot **C**. Tighten screws **5** temporarily.

The top cover thread should cast off from the top cover thread take-up at point **D** after hook **7** passes over top cover thread **8** while hook **7** travels to the left from the right.
After this adjustment is made, tighten screws **5**.

図 56
Fig.56

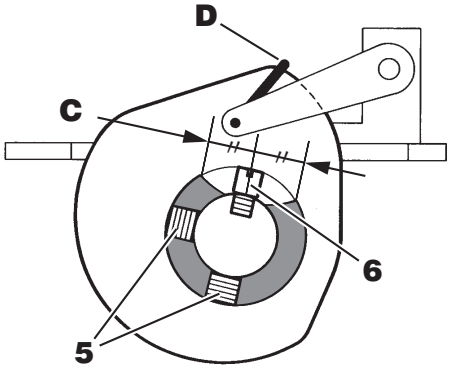

図 57
Fig.57

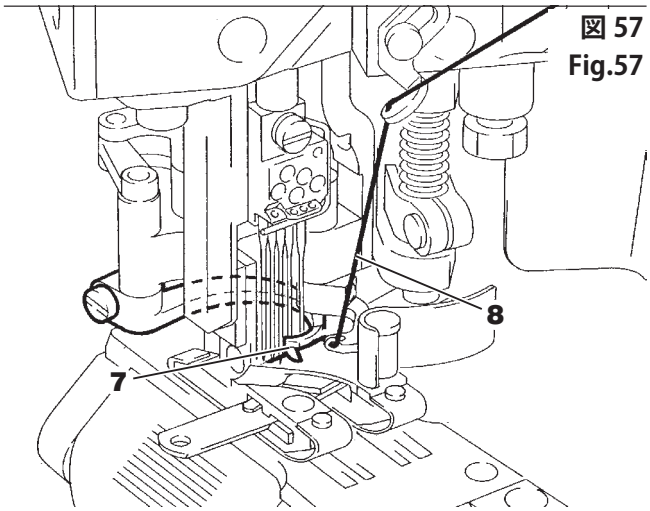

上飾り糸道の調節
Adjusting the top cover thread guide

⚠ 注意 CAUTION

上飾り糸道の調節を行う時は、必ずミシンの電源スイッチを切り、電源プラグをコンセントから抜いて、専門技術者が行ってください。

Always turn off the power, unplug the machine and then only authorized technicians are allowed to adjust the top cover thread guide.

ネジ **1** を緩めて、糸道 **2** の目穴中心から取付け土台 **3** 上面までの寸法が 3mm になるように調整し、ネジ **1** を仮締めしてください。糸道 **2** を上に動かすと、上飾り糸の出量が少なくなります。糸道 **2** を下に動かすと、上飾り糸の出量が多くなります。調節後、ネジ **1** を締めてください。
※この時上飾り糸繰り **4** と糸道 **2** の隙間が均等になるように注意してください。

There should be a distance of 3mm (standard) from the center of the eyelet on thread guide **2** to the top surface of installation bracket **3**. Adjustment is made by loosening screw **1** and moving thread guide **2**. To decrease the amount of top cover thread to be supplied, move up thread guide **2**. To increase the amount of top cover thread to be supplied, move down thread guide **2**. After the adjustment tighten screw **1**.
※ After the above adjustment is made, check to see if each clearance between top cover thread take-up **4** and thread guide **2** is equal.

フックの調節
Adjusting the hook

⚠ 注意 CAUTION

フックの調節を行う時は、必ずミシンの電源スイッチを切り、電源プラグをコンセントから抜いて、専門技術者が行ってください。

Always turn off the power, unplug the machine and then only authorized technicians are allowed to adjust the hook.

フック **5** を最右位置にしてください。ネジ **6** を緩めて、フック **5** とリテーナー針 **7** との寸法 **A** が 0.5mm になるように調節し、ネジ **6** を締めてください。（標準位置）

縫い調整時に、フックが左へ移動するとき、フックの下へ上飾り糸 **8** が入るか確認してください。入らない場合はネジ **6** を緩めて、寸法 **A** を多くしてください。
調節後、フック **5** を軽く上に押し付けて、ネジ **6** を締めてください。

Bring hook **5** to the extreme right end of its travel.
Loosen screw **6**. Achieve a distance of 0.5mm (standard) from hook **5** to retainer **7** (see A in the illustration on the right). After this adjustment is made, tighten screw **6**.

Check to see during test sewing if top cover thread **8** goes under the hook when the hook moves to the left. If it does not, loosen screw **6** and increase distance **A**.
After this adjustment is made, slightly press up hook **5**. Tighten screw **6**.

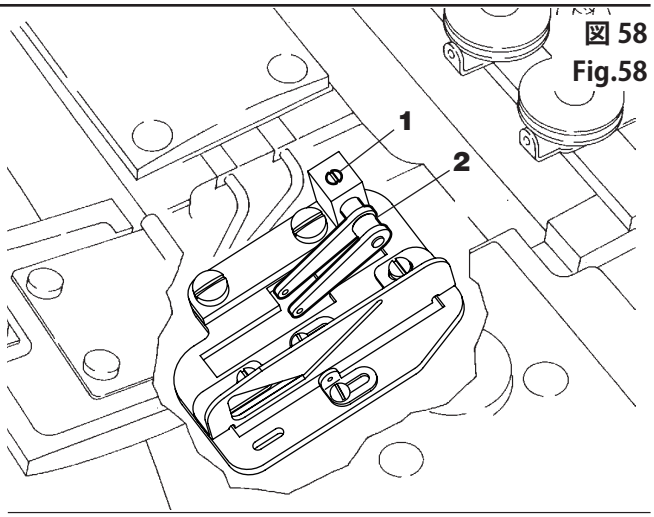

図 58
Fig.58

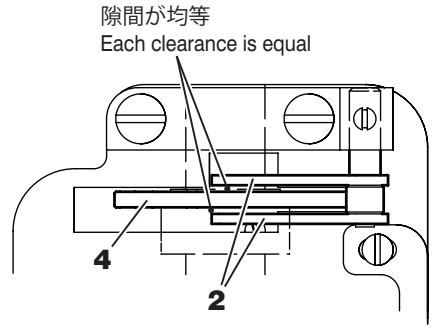

図 59
Fig.59

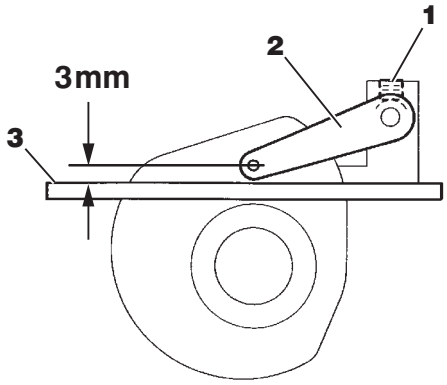

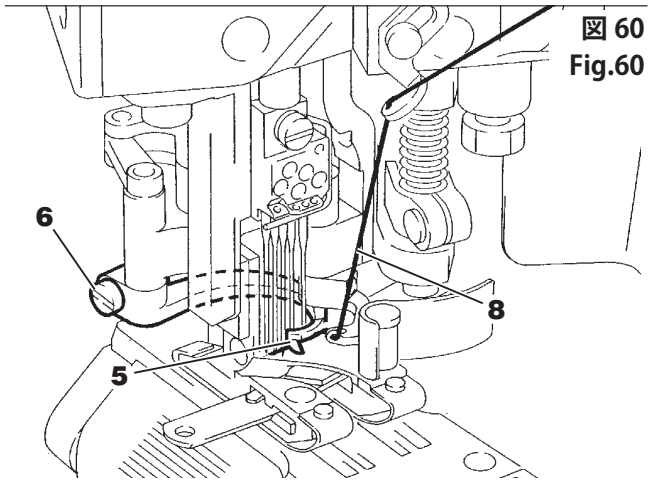

図 60
Fig.60

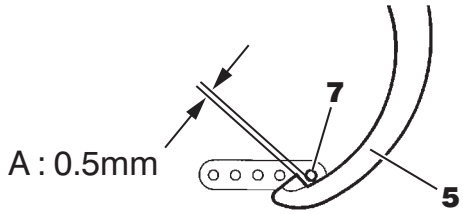

キャリアの調節
Adjusting the carrier

⚠ 注意 CAUTION

キャリアの調節を行う時は、必ずミシンの電源スイッチを切り、電源プラグをコンセントから抜いて、専門技術者が行ってください。

Always turn off the power, unplug the machine and then only authorized technicians are allowed to adjust the carrier.

1. キャリア **1** が第１針に最接近したときに、キャリア先端 **B** 部と第１針中心までの寸法 **C** が 1mm になるようにネジ **2** を緩めて調節してください。

   調節後、ネジ **2** を締めてください。

   縫い調整時、キャリアが第１針に最接近したときに、上飾り糸が第１．第２針の裏側に来るか確認してください。

   第１．第２針の裏側に上飾り糸が来ない時は寸法 **C** を多くしてください。（キャリア **1** と第１針が接触しないように注意してください。）

   第３針先の裏側にまで上飾り糸が来る時は寸法 **C** を少なくしてください。

2. フック **3** とキャリア **1** が最接近したときに、接触しないことを確認してください。

1. There should be a distance of 1mm **C** from point **B** of the carrier to the center of the first needle when carrier **1** comes closest to the first needle. Adjustment is made by loosening screw **2** and moving carrier **1**.

   After this adjustment is made, tighten screw **2**.

   Check to see during test sewing if the top cover thread is at the back of the first and second needles with the carrier closest to the first needle.

   If it is not, increase **C** (be careful that carrier **1** does not contact the first needle).

   If the top cover thread reaches the point of the third needle at its back, decrease **C**

2. Check to make sure that hook **3** does not contact carrier **1** when they come closest to each other.

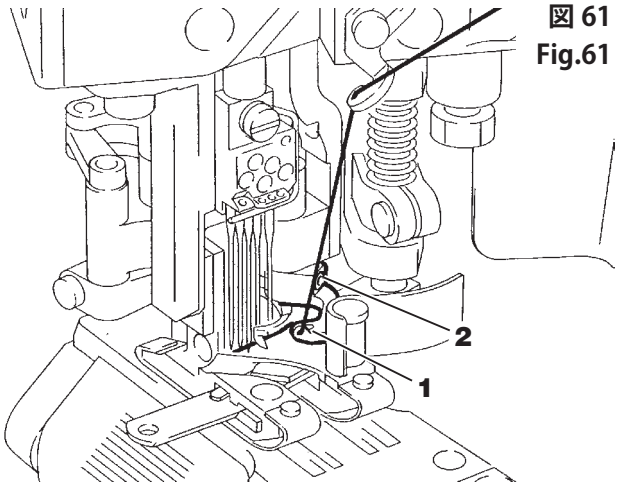

図 61
Fig.61

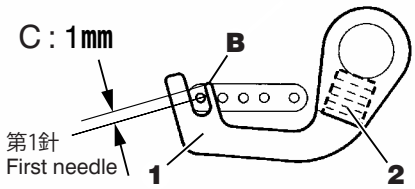

図 62
Fig.62

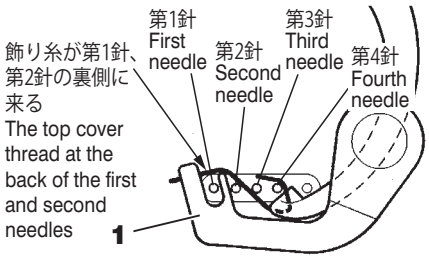

図 63
Fig.63

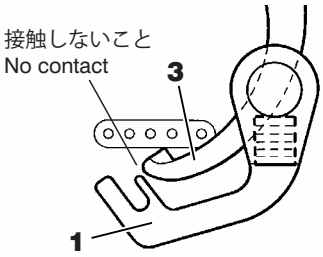

図 64
Fig.64

押エシューズの交換
Replacing the presser foot shoes

⚠ 注意 CAUTION

押エシューズの交換を行うときは、必ずミシンの電源スイッチを切り、電源プラグをコンセントから抜いて、専門技術者が行ってください。

Always turn off the power, unplug the machine and then only authorized technicians are allowed to replace the presser foot guide.

サブクラスによって、長さの異なる 2 種類の押エシューズを用意しています。2 種類の押エシューズは、押エ（組）に組み込まれている部品と付属品として提供しています。（FS701TP-G0 は除く）
押エ (組) には、標準の押エシューズが取りつけられていますので、縫製品によって下記の様に使い分けてください。

長い押エシューズ：厚物あるいは段部にて生地が送られない場合等
短い押エシューズ：薄物、生地がふらつく場合等

押エ (組) の取外し・取付けは、押エの交換 (26、27 頁) を参照してください。

押エシューズの取外し (図 65 参照)
ネジ **1** を外して圧縮バネ **2** 、 フィンガーガード **3** を取外してください。ネジ **4** を外して押エシューズ **5** 、 **6** 及び線細工バネ **7** を取外してください。

押エシューズの取付け (図 66 参照)
線細工バネ **7** を押エシューズ **5**、**6** に嵌め込み、ネジ **4** で 押エに取付けてください。圧縮バネ **2**、フィンガーガード **3** を段ネジ **1** で押エに取付けてください。

According to the subclass employed (except for the FS701TP-G0), two different lengths of presser foot shoes are included. One is attached to the machine as the presser foot assembly (standard specifications). The other is provided in the accessary box. These presser foot shoes are selectable for the fabric to be sewn.

Long presser foot shoes: Available for heavy weight fabrics and/or when the machine has to go through cross seam sections easily

Short presser foot shoes: Available for light weight fabrics and/or feeding the fabric smoothly

In order to remove or attach the presser foot assembly, refer to “Replacing the presser foot” on pages 26 and 27.

To remove the presser foot shoes (see Fig. 65)
Remove the screw **1**, and remove the spring **2** and the finger deflector **3**.
Remove screws **4**, and remove the presser foot shoes **5**, **6**, and the formed wire spring **7**.

To attach the presser foot shoes (see Fig. 66)
Fit the formed wire spring **7** onto the presser foot shoes **5** and **6**. Attach the presser foot shoes to the presser foot by tightening screws **4**.
Attach the spring **2** and the finger deflector **3** to the presser foot by tightening the screw **1**.

図 65
Fig.65

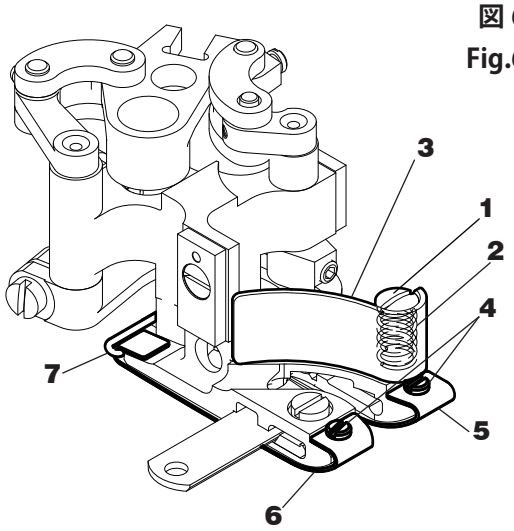

図 66
Fig.66

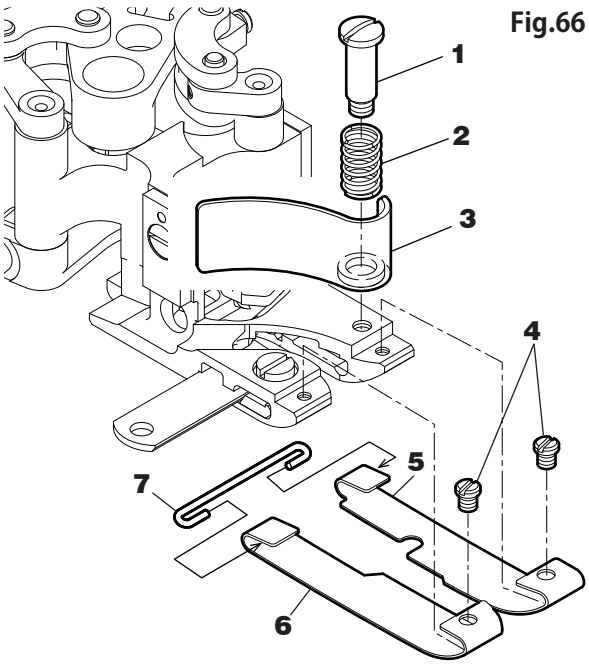

調整基準数値
Adjustment dimentions

(mm)

機種 Subclass	×□□□	針高さ (第 4 針) (A) Needle height (Fourth needle) (A)	ルーパー looper			キャリア Carrier			主送り歯高さ (H) Main feed dog height(H)
			引き量 (B) Looper-needle setting distance(B)	前後量 (C) Front-to-back movement(C)	振り量 (D) Travel(D)	針留との間隔 (E) Distance to the needle holder(E)	位置 (F) Position(F)	フックとの間隔 (G) Distance to the hook(G)	
FS701P (-A)-G0 FS701P (-A)-(W)G1 FS703P (-A)-(W)G2(B)(C)(D) FS703P -G3 FS703P -G4 FS703AP -G4 FS703BP -G4 FS713P -G0-A FS713P -A-G0-A	452	13.6	4.3–4.5	2.2–2.3	24.9	0.4	第 1 針と第 2 針の中央 Middle of the first and second needles	0.4–0.7	1.2–1.5
	460	13.3	4.1–4.3	//	//	//	//	//	//
FS701TP -G0	452	13.6	4.3–4.5	2.2–2.3	24.9				1.2–1.5
	460	13.3	4.1–4.3	//	//				//

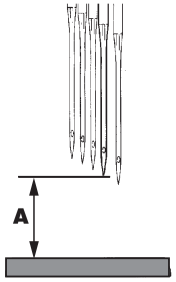

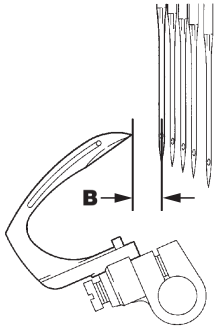

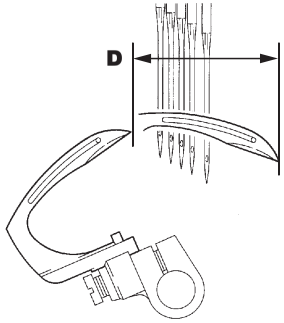

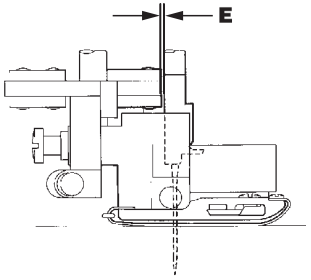

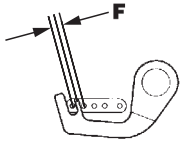

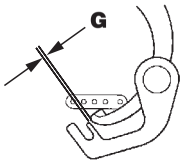

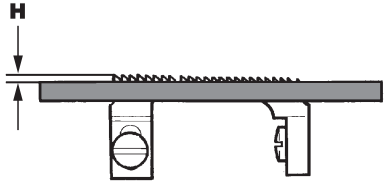

FS700P シリーズサブクラス仕様表　FS700P Series subclass specifications

用途 Application	生地の厚さ Fabric weight	サブクラス Subclass	針数（本） Number of needles	糸数（本） Number of threads	針巾 Needle space (mm)	最大主送り運動量 Max. main feed dog's movement amount (mm)	差動比 Diff. feed ratio	押工上がり量 Presser foot lift (mm)	最高縫い速度 (sti/min) Max. sewing speed (stitches/minute)	備考 Remarks
フラットシーマ Flatseaming	薄 – 中厚 Light–medium	**FS701P-G0**	4	6	5.2・6.0	2.5	0.5–1.5	5.5	4200	片切り、押工裏溝 : 無し Single edge trimming, without a groove on the back of the presser foot
	薄 – 中厚 Light–medium	**FS701P-A-G0**	4	6	5.2・6.0	2.5	0.5–1.5	5.5	3800	片切り、押工裏溝 : 無し Single edge trimming, without a groove on the back of the presser foot
	薄 – 中厚 Light–medium	**FS701P-(W)G1**	4	6	5.2・6.0	2.5	0.5–1.5	5.5	4200	片切り、押工裏溝 :G1:1.5mm,WG1:0.5mm Single edge trimming, with a groove 1.5 mm deep (G1) or 0.5 mm deep (WG1) on the back of the presser foot
	薄 – 中厚 Light–medium	**FS701P-A-WG1**	4	6	5.2・6.0	2.5	0.5–1.5	5.5	3800	片切り、押工裏溝 :0.5mm Single edge trimming, with a groove 0.5mm deep on the back of the presser foot
	薄 Light	**FS703P-G2**	4	6	5.2・6.0	2.5	0.5–1.5	5.5	4200	両切り、押工裏溝特殊形状 Double edge trimming, with a special groove on the back of the presser foot.
	薄 Light	**FS703P-A-G2**	4	6	5.2・6.0	2.5	0.5–1.5	5.5	3800	両切り、押工裏溝特殊形状 Double edge trimming, with a special groove on the back of the presser foot.
	薄 – 中厚 Light–medium	**FS703P-(W)G2B**	4	6	5.2・6.0	2.5	0.5–1.5	5.5	4200	両切り、押工裏溝特殊形状 Double edge trimming, with a special groove on the back of the presser foot.
	薄 – 中厚 Light–medium	**FS703P-A-(W)G2B**	4	6	5.2・6.0	2.5	0.5–1.5	5.5	3800	両切り、押工裏溝特殊形状 Double edge trimming, with a special groove on the back of the presser foot.
	極薄 – 薄 Extra Light–light	**FS703P-(W)G2C**	4	6	5.2・6.0	2.5	0.5–1.5	5.5	4200	両切り、押工裏溝特殊形状 Double edge trimming, with a special groove on the back of the presser foot.
	極薄 – 薄 Extra Light–light	**FS703P-A-(W)G2C**	4	6	5.2・6.0	2.5	0.5–1.5	5.5	3800	両切り、押工裏溝特殊形状 Double edge trimming, with a special groove on the back of the presser foot.
	中厚 medium	**FS703P-(W)G2D**	4	6	5.2・6.0	2.5	0.5–1.5	5.5	4200	両切り、押工裏溝 : 特殊形状、 送り歯ピッチ 1.25mm Double edge trimming, with a specially-shaped back of the presser foot, and a feed dog pitch of 1.25 mm.
	中厚 medium	**FS703P-A-(W)G2D**	4	6	5.2・6.0	2.5	0.5–1.5	5.5	3800	両切り、押工裏溝 : 特殊形状、 送り歯ピッチ 1.25mm Double edge trimming, with a specially-shaped back of the presser foot, and a feed dog pitch of 1.25 mm.
	中厚 – 厚 Medium–heavy	**FS703P-G3**	4	6	5.2・6.0	2.5	0.5–1.5	5.5	4200	両切り、押工裏溝 :3.3mm Double edge trimming, with a groove 3.3mm deep on the back of the presser foot.
	厚 Heavy	**FS703P-G4**	4	6	5.2・6.0	2.5	0.5–1.5	5.5	4200	両切り、押工裏溝 :4.0mm Double edge trimming, with a groove 4.0mm deep on the back of the presser foot.
	厚 – 極厚 Heavy–extra heavy	**FS703AP-G4**	4	6	5.2・6.0	2.5	0.5–1.5	5.5	4200	両切り、押工裏溝 :4.0mm、段差 1mm ゲージ Double edge trimming, with a groove 4.0mm deep on the back of the presser foot, 1mm stepped gauge parts.
	厚 – 極厚 Heavy–extra heavy	**FS703BP-G4**	4	6	5.2・6.0	2.5	0.5–1.5	5.5	4200	両切り、押工裏溝 :4.0mm、段差 1.5mm ゲージ Double edge trimming, with a groove 4.0mm deep on the back of the presser foot, 1.5mm stepped gauge parts.
	薄 – 中厚 Light–medium	**FS713P-G0-A**	4	6	5.2・6.0	2.5	0.5–1.5	5.5	4200	メス位置手前、両切り、５列差動送り歯 Knives located toward the operator, double edge trimming, five-row differential feed dog.
	薄 – 中厚 Light–medium	**FS713P-A-G0-A**	4	6	5.2・6.0	2.5	0.5–1.5	5.5	3800	メス位置手前、両切り、段差 1mm ゲージ、５列差動送り歯 Knives located toward the operator, double edge trimming, 1mm stepped gauge parts, five-row differential feed dog.
	薄 – 中厚 Light–medium	**FS701TP-G0**	4	5	5.2・6.0	2.5	0.5–1.5	5.5	4200	片切り、押工裏溝 : 無し Single edge trimming, without a groove on the back of the presser foot.

サブクラスの W 付：広幅メス仕様（例：FS701P–WG1）
The letter "W" added to a subclass indicates wide knife specifications. (Ex. FS701P-WG1)

縫目形式 Stitch type	607,410
使用針 Needle size	UY118SAN10 Nm 65
本体寸法 Machine size	W : 287 mm　D : 418 mm　H : 407 mm

乾燥重量 Net weight (head only)	24Kg
総重量 Gloss weight (with accessories)	31.5Kg
騒音値 Working noise level	n=3800rpm : LpA ≦ 76.0dB DIN 45635 48A-1 準拠 Noise measurement according to DIN 45635 48A-1

標準使用針
Standard needle

FS701P(-A) **FS701TP** **FS703P(-A)** **FS703AP** **FS703BP** **FS713P(-A)**	グロッツ Groz UY118SAN10 Nm 65

針番手対照表
Comparison table of equivalent sizes

日本番手 Japanese size	#	9	10	11	14	16
ドイツ番手 Metric size	Nm	65	70	75	90	100

Lesen Sie diese Hinweise **zur eigenen Sicherheit** aufmerksam durch.

Copyright

- Ohne vorherige schriftliche Genehmigung der Pegasus Sewing Machine Mfg. Co., Ltd. sind Reproduktion, Übertragung, Vertrieb oder Übersetzung in andere Sprachen der gesamten Bedienungsanleitung oder Auszügen davon auf Papier oder einem anderen elektronischen Medium nicht zulässig.
- Haftungsausschluß
  Der Inhalt dieser Bedienungsanleitung dient lediglich zu Informationszwecken, Änderungen sind jederzeit vorbehalten.
  Wir übernehmen keine Haftung für den Inhalt oder eventuelle Fehler bzw. falsche Beschreibungen in dieser Bedienungsanleitung.
- Pegasus Sewing Machine Mfg. Co., Ltd. ist stets bemüht, dieses Produkt zu verbessern und an den neuesten Stand der Technik anzupassen.
  Deshalb behalten wir uns das Recht auf Änderung der technischen Daten bzw. des Designs jederzeit vor.
- Diese Bedienungsanleitung ist gültig für alle Modelle und Unterklassen, die im Abschnitt „Technische Daten” aufgeführt sind.

Richtlinien

Diese Maschine wurde in Übereinstimmung mit den europäischen Bestimmungen der Konformitäts- und Herstellererklärung entwickelt. Zusätzlich zu dieser Bedienungsanleitung sollten Sie sich auch streng an die allgemein gültigen, betrieblichen, gesetzlichen und umwelttechnischen Bestimmungen halten.
Beachten Sie auch bitte die regional gültigen Bestimmungen der Berufsgenossenschaften oder anderer Aufsichtsbehörden.

Pour votre propre sécurité, lisez attentivement les instructions.

Copyright

- La reproduction, la transmission, la vente et la traduction en d’autres langues de l’intégralité ou d’extraits de ce mode d’emploi sur papier ou support électronique sont interdites sans l’autorisation écrite de Pegasus Sewing Machine Mfg. Co., Ltd.
- Exclusion de responsabilité Ce mode d’emploi est fourni à titre d’information ; sous réserves de modifications. Nous rejetons toute responsabilité pour son contenu, d’éventuelles erreurs ou mauvaises descriptions.
- Pegasus Sewing Machine Mfg. Co., Ltd. s’attache à améliorer en permanence ce produit et à l’adapter aux nouvelles techniques. C’est pourquoi nous nous réservons le droit de modifier à tout moment ses caractéristiques et son design.
- Ce mode d’emploi est valable pour tous les modèles et sous-classes énumérés dans le chapitre « Caractéristiques techniques ».

Directives

Cette machine a été conçue selon les prescriptions européennes concernant la déclaration de conformité.
En plus de ce mode d’emploi, vous êtes tenus de respecter scrupuleusement les prescriptions générales, de service, légales et de protection de l’environnement.
Tenez également compte des directives régionales de la caisse de prévoyance contre les accidents ou d’autres services administratifs.

Lesen Sie diese Hinweise **zur eigenen Sicherheit** aufmerksam durch.

1.Einführung

- Diese Bedienungsanleitung beschreibt den sicheren Umgang mit der Maschine.

- Lesen Sie die Bedienungsanleitung sorgfältig durch und machen Sie sich mit Bedienung sowie Justier- und Wartungsarbeiten vertraut.

- Bei der Bedienung von Industrienähmaschinen besteht stets die Gefahr, mit beweglichen Teilen wie z. B. Nadeln in Berührung zu kommen.
  Für Ihre Sicherheit ist es daher unumgänglich, dass wir sichere Produkte zur Verfügung stellen, die Sie wiederum ordnungsgemäß unter Beachtung der Sicherheitsvorschriften einsetzen.
  Einige Sicherheitsvorkehrungen müssen Sie selbst treffen.
  Daher sollten Sie diese Bedienungsanleitung und die des Motors sorgfältig durchlesen und entsprechende Sicherheitsvorkehrungen für den effizienten Gebrauch der Maschine treffen.

Pour votre propre sécurité, lisez attentivement les instructions.

1.Introduction

- Ce mode d'emploi décrit la façon d'utiliser la machine en toute sécurité.

- Lisez attentivement le mode d'emploi et familiarisez-vous avec la commande de la machine et les opérations de réglage et d'entretien.

- Pendant la commande de machines à coudre industrielles, vous pouvez à tout moment entrer en contact avec des pièces mobiles, comme les aiguilles par exemple. Pour votre sécurité, nous sommes donc obligés de fournir des produits sûrs, que vous devez utiliser en respectant les consignes de sécurité. Certaines mesures de sécurité vous incombent. Vous devez donc lire attentivement ce mode d'emploi et celui du moteur et prendre les mesures de sécurité permettant une utilisation efficace de la machine.

Lesen Sie diese Hinweise **zur eigenen Sicherheit** aufmerksam durch.

2.Gefahren-, Warn- und Vorsichtshinweise

Zur Gewährleistung der Sicherheit und zur Vermeidung von Unfällen verwenden wir auf unseren Produkten sowie in dieser Bedienungsanleitung folgende Warnsymbole, die unterschiedliche Gefahrenstufen darstellen.
Machen Sie sich mit den Warnsymbolen vertraut und befolgen Sie sämtliche Warnungen und Anweisungen.

Die Hinweisaufkleber sollten gut sichtbar angebracht sein.

Bringen Sie neue Aufkleber an, wenn die alten schmutzig sind oder entfernt wurden.

Wenden Sie sich an unser Verkaufsbüro, wenn Sie neue Aufkleber benötigen.

Pour votre propre sécurité, lisez attentivement les instructions.

2.Avertissements et consignes

Pour garantir la sécurité et éviter les accidents, nous utilisons sur nos produits et dans ce mode d'emploi les symboles suivants signalant différents degrés de danger.
Familiarisez-vous avec ces symboles et respectez tous les avertissements et consignes.

Les autocollants de consignes doivent être placés bien en vue.

Remplacez les autocollants quand ceux-ci sont illisibles ou détériorés.

Des autocollants sont à votre disposition dans notre bureau de vente.

Symbole, Zeichen und Signalwörter, welche die Aufmerksamkeit des Bedieners auf gewisse Punkte lenken sollen.

Symboles, signes et mots devant éveiller l'attention de l'opérateur sur certains points.

⚠ GEFAHR DANGER	Bei unmittelbarer Lebensgefahr bzw. Verletzungsgefahr der Gliedmaßen.	Danger direct de mort ou de blessure des membres.
⚠ WARNUNG ATTENTION	Bei potentieller Lebensgefahr bzw. Verletzungsgefahr der Gliedmaßen.	Danger potentiel de mort ou de blessure des membres.
⚠ VORSICHT AVERTISSEMENT	Hinweis auf mögliche Fehler, die Verletzungen bzw. Beschädigungen der Maschine/Einrichtung zur Folge haben könnten.	Erreurs de manipulation pouvant entraîner des blessures ou endommager la machine ou le dispositif.

Symbole und Meldungen

Symboles et messages

	Es ist sicherzustellen, dass Anleitungen bei Bedienung der Maschine bzw. Einrichtung stets befolgt werden.	S'assurer du respect permanent des instructions de service pendant l'utilisation de la machine et du dispositif.
	Bei unsachgemäßer Verwendung der Maschine bzw. der Einrichtung besteht die Gefahr eines Stromschlages.	Une utilisation inconvenable de la machine ou du dispositif expose l'opérateur à un risque de décharge électrique.
	Bei unsachgemäßer Verwendung der Maschine bzw. der Einrichtung besteht Verletzungsgefahr für Hände und/oder Finger.	Une utilisation inconvenable de la machine ou du dispositif expose l'opérateur à un risque de blessure des mains et/ou des doights.
	Bei unsachgemäßer Verwendung der Maschine bwz. der Einrichtung besteht die Gefahr, dass sich Hände und/oder Finger darin verfangen.	Une utilisation inconvenable de la machine ou du dispositif expose l'opérateur à un risque de coincement des mains et/ou des doigts.
	Verbrennungsgefahr durch hohe Temperaturen.	Risque de brulure par des temperatures elevees.
	Die unsachgemäße Verwendung der Maschine bzw. der Einrichtung kann zu einem Brand führen.	Une utilisation inconvenable de la machine ou du dispositif peut provoquer un incendie.
	Strengstens verboten.	Strictement interdit.
	Bei Kontroll-, Wartungs- oder Reparaturarbeiten an Maschine oder Einrichtung sowie bei Gewitter ist die Maschine auszustecken oder die allgemeine Stromversorgung zu unterbrechen.	Avant tous travaux de contrôle, d'entretien ou de réparation de la machine ou du dispositif, ainsi qu'en cas d'orage, débrancher la machine ou couper l'alimentation électrique.
	Es ist sicherzustellen, dass Maschine und Einrichtung richtig geerdet sind.	S'assurer que la machine et el dispositif sont correctement mis à la terre.
	Zeigt die normale Drehrichtung des Handrads an.	Indique le sens de rotation normal du volant

3.Sicherheitshinweise

① Einsatzgebiete, Verwendungszweck

Unsere Industrienähmaschinen werden mit dem Ziel entwickelt, eine Steigerung der Qualität und/oder der Produktivität in der Nähindustrie ermöglichen.
Setzen Sie unsere Maschinen demzufolge ausschließlich für den o. g. bestimmungsgemäßen Gebrauch ein.

② Umgebungsbedingungen

Die Umgebung, in der unsere Industrienähmaschinen eingesetzt werden, kann Lebensdauer, Leistung und/oder Sicherheit unserer Maschinen maßgeblich beeinflussen.

Aus Sicherheitsgründen verwenden Sie die Maschine nie unter folgenden Bedingungen.

1. Setzen Sie die Maschine nicht in der Nähe von geräuschvollem Gerät wie z. B. Hochfrequenz-Schweißgeräten ein.
2. Stellen Sie sicher, dass sich in unmittelbarer Nähe des Aufbewahrungs- bzw. Einsatzortes der Maschine keine Chemikalien befinden und dass die Luft frei von chemischen Dämpfen ist.
3. Lassen Sie die Maschine nicht im Freien stehen. Setzen Sie die Maschine nicht hohen Temperaturen oder direkter Sonneneinstrahlung aus.
4. Setzen Sie die Maschine nicht bei hohen Umgebungstemperaturen oder hoher Luftfeuchtigkeit ein.
5. Verwenden Sie die Maschine nicht bei Spannungsschwankungen von mehr als 10 % der Nennspannung.
6. Benutzen Sie die Maschine nicht an Orten, an denen die angegebene Versorgungsspannung für den Steuerungsmotor nicht gewährleistet ist.

③ Sicherheitsvorkehrungen

(1)Sicherheitsvorkehrungen bei der Durchführung von Wartungsarbeiten an der Maschine.

- Schalten Sie die Maschine bei der Durchführung von Wartungsarbeiten wie Kontrolle, Reparatur und Reinigung stets aus und ziehen Sie das Netzkabel heraus, damit die Maschine bei versehentlichem Druck auf das Fußpedal nicht anlaufen kann. Wenn Sie Arbeiten durchführen, bei denen die Maschine eingeschaltet sein muss, sollten Sie mit äußerster Vorsicht vorgehen, um Unfällen durch unerwartetes Anlaufen der Maschine bzw. Fehlbedienung zu vermeiden.

3.Consignes de sécurité

① Domaines d'utilisation, applications

Nos machines à coudre industrielles sont conçues dans le but de permettre une augmentation de la qualité et/ou de la productivité dans l'industrie de la couture. Utilisez uniquement nos machines conformément aux prescriptions citées ci-dessus.

② Conditions d'environnement

L'environnement dans lequel nos machines à coudre industrielles sont utilisées peut influencer considérablement leur durée de vie, leurs performances et/ou leur sécurité.

Pour des raisons de sécurité, n'utilisez jamais la machine dans les conditions suivantes.

1. N'utilisez pas la machine à proximité d'un appareil bruyant, comme par exemple un appareil de soudage à haute fréquence.
2. Assurez-vous de l'absence de produits chimiques à proximité du lieu de stockage ou d'utilisation de la machine, et de l'absence de vapeurs chimiques dans l'air.
3. Ne laissez pas la machine en plein air. N'exposez pas la machine à des températures élevées ou au rayonnement direct du soleil.
4. N'exposez pas la machine à des températures élevées ou à une forte humidité ambiante.
5. N'utilisez pas la machine en cas de fluctuations de tension supérieures à 10 % de la tension nominale.
6. N'utilisez pas la machine si la tension d'alimentation prescrite pour le moteur de commande n'est pas garantie à l'endroit prévu.

③ Consignes de sécurité

(1)Mesures de sécurité pendant l'exécution d'opérations d'entretien sur la machine

- Avant d'effectuer des opérations d'entretien, comme des contrôles, réparations et le nettoyage, mettez toujours la machine hors service et débranchez-la afin d'éviter tout risque de démarrage en cas de pression involontaire sur la pédale. Afin d'éviter tout risque de démarrage intempestif de la machine ou toute mauvaise manipulation pendant les opérations pour lesquelles la machine doit être en service, restez toujours d'une extrême vigilance.

● Schalten Sie die Maschine stets aus und ziehen Sie das Netzkabel heraus, bevor Sie mit folgenden Arbeiten beginnen:

- Montieren der Bandführung
- Schmierung
- Einfädeln
- Einlegen des Bandes
- Nadelwechsel
- Ein- bzw. Ausbau der Stoff-Führung
- Austauschen der Messer
- Ölwechsel
- Auswechseln des Presserfußes
- Auswechseln des Kettelfingers der Stichplatte
- Einstellung der Nadelhöhe
- Greifereinstellung
- Einstellen des Greiferschutzes
- Einstellen der Transporteurhöhe
- Einstellen des hinteren Nadelschutzes
- Stichlängeneinstellung
- Einlegen des Presserfußhubs
- Einstellen der Tupfer
- Einstellen der Greiferfadenführung
- Justieren des Greiferfadenziehers
- Justieren der Greiferfadenführungen
- Einstellen des Legefadengebers
- Einstellen der Legefadenführung
- Einstellen des oberen Fadenlegers
- Einstellen des unteren Fadenlegers
- Auswechseln der Presserfußsohlen

● Tägliche Wartungsarbeiten und Reparaturen der Maschine sind nur von qualifiziertem Fachpersonal vorzunehmen.

● Nehmen Sie keine eigenmächtigen Umbauten an der Maschine vor!

※ Bei Umbauwünschen wenden Sie sich an Ihren Pegasus-Händler oder eine Pegasus-Niederlassung.

(2)Vor Inbetriebnahme der Maschine

● Kontrollieren Sie das Maschinenoberteil täglich vor jeder Inbetriebnahme auf eventuelle Beschädigungen oder Mängel. Sollten Sie Mängel feststellen, führen Sie sofort die Reparatur durch oder ergreifen Sie die dazu notwendigen Schritte.

● Kontrollieren Sie den Nadelhalter auf festen Sitz.

※ Vorsicht an der Nadelspitze!

● Stellen Sie vor dem Starten der Maschine sicher, dass der Presserfuß richtig positioniert ist. Drehen Sie dazu das Handrad langsam von Hand, um zu sehen, ob die Nadelspitze mittig in das Stichloch im Presserfuß einsticht.

● Kontrollieren Sie den Presserfuß auf festen Sitz. Lüften Sie dazu den Presserfuß mit dem Presserfußlüfter und versuchen Sie, ihn nach vorne und hinten bzw. nach links und rechts zu schieben.

● Zur Vermeideung von Unfällen sollte immer sichergestellt werden, dass die Sicherheitsabdeckungen und die Sicherheitsfhrungen richtig und fest angebracht sind. Auf keinen Fall die Sicherheitsabdeckungen und die Sicherheitsführungen entfernen.

(3)Schulung

● Um Unfällen vorzubeugen, müssen Bedien- sowie Service-/Wartungspersonal erforderliche Kenntnisse und entsprechende Fähigkeiten hinsichtlich der sicheren Bedienung besitzen. Daher ist der Betreiber verpflichtet, entsprechende Schulungen für das Personal durchzuführen.

● Avant de commencer les opérations suivantes, mettez toujours la machine hors service et débranchez-la :

- Montage du guide-bande
- Lubrification
- Enfilage
- Insertion de la bande
- Changement d'aiguille
- Pose et dépose du guide-ouvrage
- Échange des couteaux
- Changement d'huile
- Remplacement du pied presseur
- Remplacement du doigt mailleur de la plaque à aiguille
- Réglage de la hauteur d'aiguille
- Réglage du boucleur
- Réglage de la protection du boucleur
- Réglage de la hauteur de la griffe
- Réglage du pare-aiguille arrière
- Réglage de la longueur de point
- Réglage de la course du pied presseur
- Réglage des régulateurs de fil
- Réglage du guide-fil de boucleur
- Réglage du releveur du fil de boucleur
- Réglage des guide-fil de boucleur
- Réglage du releveur de fil de jetage
- Réglage du guide-fil de jetage
- Réglage du tire-fil supérieur
- Réglage du tire-fil inférieur
- Remplacement des semelles de pied presseur

● Les opérations d'entretien quotidiennes et réparations de la machine doivent impérativement être effectuées par un personnel qualifié.

● Ne procédez à aucune transformation de la machine !

※ Pour toute transformation de la machine, adressez-vous à votre revendeur Pegasus ou à une succursale Pegasus.

(2)Avant la mise en service de la machine

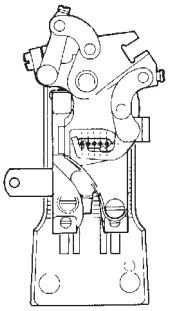

● Avant chaque mise en service de la machine, vérifiez l'absence de dommages ou défauts. Si vous constatez des défauts, réparez-les immédiatement ou prenez les mesures nécessaires.

● Vérifiez la bonne fixation du pince-aiguille.

※ Attention à la pointe de l'aiguille !

● Avant de faire démarrer la machine, assurez-vous que le pied presseur est bien positionné : tournez le volant lentement à la main pour vérifier que la pointe de l'aiguille pique au milieu du trou d'aiguille dans le pied presseur.

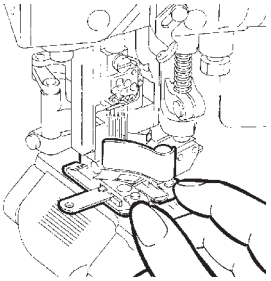

● Vérifiez la bonne fixation du pied presseur en le relevant à l'aide du relève-pied et en essayant de le décaler vers l'avant, l'arrière et sur les côtés.

● Pour éviter des accidents, s'assurer toujours que les couvercles de sécurité et les protecteurs de sécurité sont correctement fixés.
Ne jamais retirer les couvercles de sécurité et lesprotecteurs de sécurité.

(3)Formation

● Afin d'éviter les accidents, les opérateurs et le personnel d'entretien et de réparation doivent posséder les connaissances et les capacités nécessaires à une utilisation sûre. L'exploitant est donc en devoir de former son personnel en conséquence.

4.Hinweise zu den einzelnen Vorgehensschritten

⚠ VORSICHT

① Auspacken

1.Bei Auslieferung ist die Maschine in einen Karton verpackt. Entpacken Sie den Karton Stück für Stück und stellen Sie dabei anhand der Aufschrift wie z. B. des Logos sicher, dass die Maschine nicht auf dem Kopf steht.
2.Halten Sie die Maschine beim Entpacken auf keinen Fall an Nadel- bzw. Fadenführungen fest, da dies zu Verletzungen bzw. Beschädigungen der Maschine führen könnte.
3.Heben Sie die Maschine vorsichtig aus dem Karton und beachten Sie dabei den Schwerpunkt der Maschine.
4.Bewahren Sie den Karton und die Verpackungsmaterialien sorgfältig auf, damit Sie die Maschine bei einem eventuellen weiteren Transport wieder ordnungsgemäß verpacken können.

Entsorgung der Verpackung

● Das Verpackungsmaterial der Maschine besteht aus Holz, Papier, Karton, LDPE und geschäumtem Polystyrol. Die ordnungsgemäße Entsorgung dieser Verpackungsmaterialien obliegt dem Kunden.
LDPE = Polyethylene mit geringer Dichte

Entsorgung der Maschine

1.Die ordnungsgemäße Entsorgung der Maschine obliegt dem Kunden.
2.Die Maschine besteht aus Stahl, Aluminium, Messing und diversen Kunststoffen.
3.Die Maschine ist gemäß den vor Ort gültigen Umweltbestimmungen zu entsorgen. Gegebenenfalls ist ein Fachmann zu Rate zu ziehen.
※ Mit Schmierstoffen verunreinigte Teile sollten gemäß den vor Ort gültigen Umweltbestimmungen getrennt entsorgt werden.

Transport innerhalb des Kundengeländes

● Der Hersteller übernimmt keine Haftung für den Transport innerhalb des Kundengeländes. Die Maschine sollte stehend transportiert und nicht zu Boden fallen gelassen werden.

4.Remarques sur chaque opération

⚠ AVERTISSEMENT

① Déballage

1.La machine est livrée emballée dans un carton. Déballez le carton étape par étape en vous assurant que la machine n'est pas posée à l'envers, en vous référant par exemple à l'inscription ou au logo sur le carton.
2.En la déballant, ne tenez jamais la machine par l'aiguille ou les guide-fils. Vous risqueriez de vous blesser et d'endommager la machine.
3.Soulevez avec précaution la machine pour la sortir du carton, en tenant compte de son centre de gravité.
4.Conservez le carton et le matériel d'emballage afin de pouvoir remballer correctement la machine pour un éventuel transport ultérieur.

Elimination de l'emballage

● Le matériau d'emballage de la machine consiste en bois, papier, carton LDPE et polystyrêne moussé. L'élimination correcte de ces matériaux d'emballage incombe au client.
LDPE= Polystyrêne avec densité facile

Elimination de la machine

1.L'élimination correcte de la machine incombe au client.
2.La machine se compose d'acier, d'aluminium, de laiton et de diverses matières plastiques.
3.Eliminer la machine conformément aux prescriptions locales concernant le respect de l'environnement. Au besoin, demander conseil à un spécialiste.
※ Les pièces enduites de lubrifiant doivent être éliminées conformément aux prescriptions locales concernant le respect de l'environnement.

Transport sur le terrain du client

● Le fabricant décline toute responsabilité pour le transport sur le terrain du client. La machine doit être transportée en position verticale. Ne pas la laisser tomber sur le sol.

⚠ WARNUNG

② Transport

1.Bei der Montage am Maschinentisch oder beim Aufladen auf einen Handwagen sollte die Maschine von mehr als zwei Personen gehoben werden.
Verwenden Sie für den Transport stets einen Handwagen.

2.Entfernen Sie Ölrückstände sorgfältig von Maschine und Händen, bevor Sie die Maschine hochheben. Andernfalls könnte Ihnen die Maschine leicht aus den Händen gleiten und zu Boden fallen.

3.Vermeiden Sie eine übermäßige Stoßbelastung bzw. Erschütterung beim Transport mit dem Handwagen oder bei der Montage der Maschine am Tisch. Sonst besteht die Gefahr, dass die Maschine zu Boden fällt.

4.Entfernen Sie Ölrückstände von der Maschine, bevor Sie sie für einen weiteren Transport erneut verpacken. Sonst könnte Ihnen die Maschine aus den Händen gleiten oder der Boden des Kartons könnte beim Transport durchbrechen.

⚠ VORSICHT

③ Aufstellung, Rüsten

Maschinentisch

1.Verwenden Sie einen Tisch (Tischplatte, Metallgestell), der stabil genug für die Maschine ist und bei laufender Maschine vibrationsbeständig ist.

2.Stellen Sie den Tisch an einem geeigneten Platz mit guten Lichtverhältnissen auf. Bei unzureichender Beleuchtung sollten Sie entsprechende Maßnahmen zur Verbesserung ergreifen.

3.Befestigen Sie eine rutschfeste Auflage auf dem Fußpedal, damit der Bediener beim Betätigen des Pedals nicht abrutschen kann.

4.Passen Sie die Höhe des Tisches an die Arbeitshaltung des Bedieners an.

⚠ ATTENTION

② Transport

1.Pour son montage sur le plateau ou son chargement sur une charrette, la machine doit toujours être soulevée par plus de deux personnes. Pour son transport, utilisez toujours une charrette à bras.

2. Avant de soulever la machine, enlevez soigneusement toute trace d'huile de vos mains et de la machine. Sinon, elle pourrait glisser et tomber au sol.

3.Pendant le transport avec la charrette à bras et pendant le montage de la machine sur le plateau, évitez les chocs et les secousses, qui pourraient faire tomber la machine.

4.Avant de remballer la machine pour la transporter à nouveau, éliminez les traces d'huile qu'elle présente, sinon elle pourrait vous glisser des mains ou le fond du carton pourrait se déchirer pendant le transport.

⚠ AVERTISSEMENT

③ Installation, préparation

Table de la machine

1.Utilisez une table (plateau, bâti métallique) assez solide pour la machine et résistant aux vibrations dues au fonctionnement de la machine.

2.Posez la machine à un endroit approprié et bien éclairé.
En cas d'éclairage insuffisant, prenez les mesures nécessaires pour l'améliorer.

3.Fixez un revêtement anti-dérapant sur la pédale pour empêcher l'opératrice de glisser à l'actionnement de la pédale.

4.Adaptez la hauteur de la table à la position de travail de l'opératrice.

⚠ WARNUNG

Kabel

1.Schalten Sie zum Anschließen der Kabel sowohl Maschine als auch Motor aus und überprüfen Sie alle Anschlüsse auf guten Sitz.
2.Vermeiden Sie während des Betriebs der Maschine übermäßige Zugbelastungen an den Kabeln.
3. ⊘ Biegen Sie die Kabel nicht zu stark.
4.Zwischen beweglichen Teilen wie z. B. Handrad oder Keilriemen und den Kabeln sollte ein Mindestabstand von 25 mm gewahrt werden.
5.Sichern Sie jedes Kabel mit einer Abdeckung oder verändern Sie ggf. seine Position.
6. ⊘ Verwenden Sie zum Befestigen der Kabel nie Heftklammern. Dies könnte zu einem Kurzschluß bzw. einem Brand führen.

⚠ ATTENTION

Câbles

1.Avant de brancher les câbles, mettez la machine et les moteurs hors service et assurez-vous que tous les câbles sont bien fixés.
2.Pendant le fonctionnement de la machine, éviter les tractions excessives sur les câbles.
3. ⊘ Ne pliez pas trop les câbles.
4.Les pièces mobiles, comme par exemple le volant ou la courroie, doivent être distantes de minimum 25 mm des câbles.
5.Recouvrez chaque câble d'un cache ou modifiez sa position.
6. ⊘ N'utilisez jamais d'agrafes pour fixer les câbles. Elles pourraient provoquer un court-circuit et un incendie.

⚠ VORSICHT

Motor

1.Achten Sie darauf, dass der Motor richtig montiert ist. Halten Sie sich dabei an die Bedienungsanleitung des Herstellers.
2.Entscheiden Sie sich für einen Motor mit Riemenschutz, damit keine Gefahr besteht, sich mit irgendwelchen Körperteilen im Keilriemen zu verfangen.

⚠ AVERTISSEMENT

Moteur

1.Assurez-vous que le moteur est bien monté.
Reportez-vous au mode d'emploi fourni par le fabricant.
2.Choisissez un moteur pourvu d'un garde-courroie afin d'éviter toute blessure de l'opératrice par la courroie.

⚠ WARNUNG

④ Umgang mit Maschinenöl

1.Lassen Sie die Maschine nie an, bevor sie geschmiert wurde. Verwenden Sie bitte folgendes Öl.
Von Pegasus vorgesehenes „HIGH SPEED SEWING MACHINE OIL" oder gleichwertiges: Mobil Velocite SM22, hergestellt von Mobil.
2.Berührung mit den Augen vermeiden, da Maschinenöl die Augen reizt. Sie vermeiden den Kontakt mit den Augen, wenn Sie eine Schutzbrille tragen.
※ Bei der Berührung mit den Augen sofort 15 Minuten lang mit klarem Wasser spülen und einen Arzt aufsuchen.
3.Vermeiden Sie den Kontakt mit der Haut. Waschen Sie betroffene Stellen gründlich mit Wasser und Seife.
4. ⊘ Maschinenöl auf keinen Fall schlucken!
5.Bewahren Sie Maschinenöl unzugänglich für Kinder auf.
※ Falls Ihre Kinder versehentlich Maschinenöl geschluckt haben, führen Sie kein künstliches Erbrechen herbei, sondern suchen Sie unverzüglich einen Arzt auf.

⚠ ATTENTION

④ Maniement de l'huile pour machines

1.Ne jamais démarrer la machine avant de l'avoir lubrifiée.
Utiliser l'huile suivante:
Huile Pegasus designée : HIGH SPEED SEWING MACHINE OIL ou l'équivalent : Mobil Velocite SM22 fabriquée par Mobil.
2.Éviter tout contact avec les yeux, car l'huile de machine est irritante. Afin d'éviter tout contact avec les yeux, porter des lunettes de protection.
※ En cas de contact de l'huile avec les yeux, rincer immédiatement à l'eau claire pendant 15 minutes et consulter un médecin.
3.Evitez le contact avec la peau. Lavez les endroits souillés à l'eau et au savon.
4. ⊘ Ne jamais avaler l'huile de machine !
5.Conservez l'huile de machine hors de portée des enfants.
※ Si vos enfants ont avalé de l'huile de machine, ne provoquez pas de vomissement mais consultez immédiatement un médecin.

6.Entsorgen Sie Altöl und/oder Ölbehälter gemäß den gesetzlichen Bestimmungen. Sollten Sie weitere Fragen zur Entsorgung von Altöl haben, wenden Sie sich bitte an Ihren Händler.
7.Bewahren Sie den Ölbehälter nach dem Öffnen an einem dunklen Ort ohne direkte Sonneneinstrahlung auf und verschließen Sie ihn gut, damit das Öl vor Staub und Flüssigkeit geschützt ist.

6.Eliminez l'huile usée et/ou le récipient selon les prescriptions légales. En cas de questions sur l'élimination de l'huile usée, adressez-vous à votre revendeur.
7.Après ouverture, fermez correctement le récipient d'huile afin de protéger l'huile contre la poussière et l'humidité, et conservez-le dans un endroit sombre, non exposé aux rayons du soleil.

⚠ WARNUNG

⑤ Vor Inbetriebnahme der Maschine

Maschinentisch

1.Führen Sie vor dem Einschalten der Maschine eine Sichtprüfung der Kabel und Stecker durch. Überprüfen Sie hierzu, ob Kabel beschädigt, lose oder gelockert sind.

2. ⊘ Achten Sie darauf, dass sich Ihre Hände nicht im Bereich der Nadel bzw. des Handrads befinden, wenn Sie die Maschine einschalten.

3.Schalten Sie die Maschine vor der ersten Inbetriebnahme ein und überprüfen Sie die Drehrichtung des Handrads.
Die Maschinenriemenscheibe sollte sich gegen den Uhrzeigersinn drehen, von der Vorderseite der Maschinenriemenscheibe aus gesehen.
4.Die Maschine darf nur von gut geschultem Personal benutzt werden, das diese Sicherheitshinweise und die Bedienungsanleitung aufmerksam gelesen hat.
5.Lesen Sie den Punkt 2 „Warnhinweise" sorgfältig durch und sorgen Sie gegebenenfalls für entsprechende Sicherheitsunterweisungen des Bedienpersonals.
6.Lassen Sie die Maschine im ersten Monat nach Inbetriebnahme höchstens auf 3/4 der Leistungskapazität laufen.

⚠ ATTENTION

⑤ Avant la mise en service de la machine

Table de la machine

1.Avant la mise en marche de la machine, vérifiez le bon état des câbles et le branchement des connecteurs.

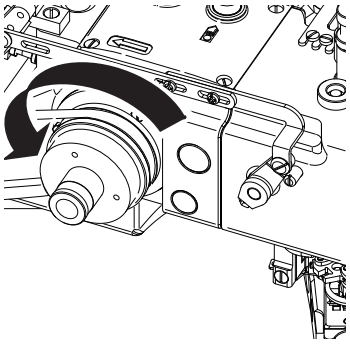

2. ⊘ Au moment de mettre la machine en service, veillez à ne pas laisser vos mains dans la zone de l'aiguille ou du volant.

3.Avant la première mise en service, mettez la machine en marche et contrôlez le sens de rotation du volant.
Le volant de la machine, vu de face, doit tourner dans le sens inverse des aiguilles d'une montre.

4.La machine doit exclusivement être utilisée par un personnel correctement formé et ayant attentivement lu ces consignes de sécurité et le mode d'emploi.
5.Lisez attentivement le point 2 « Avertissements » et informez le personnel opérateur sur les consignes de sécurité nécessaires.
6.Pendant le premier mois suivant sa mise en service, ne faites tourner la machine qu'aux 3/4 de sa capacité maximum.

⚠ WARNUNG

⑥ Sicherheitsvorkehrungen für den Betrieb

1. ⊘ Benutzen Sie die Maschine nicht ohne Sicherheitsvorrichtungen wie Augenschutz, Fingerschutz und Riemenschutz, etc.

2. ⊘ Bringen Sie Ihre Hände bei laufender Maschine nicht unter die Nadel.
3.Ein Kupplungsmotor läuft nach dem Abschalten noch eine Weile lang nach. Selbst nach Abschalten des Motors ist daher Vorsicht geboten, weil die Maschine durch Druck auf das Fußpedal anlaufen könnte.

⚠ ATTENTION

⑥ Mesures de sécurité concernant le fonctionnement

1. ⊘ N'utilisez jamais la machine sans dispositifs de sécurité, comme la protection des yeux, le protège-doigt, le gardecourroie, etc.

2. ⊘ Ne placez jamais vos mains sous l'aiguille quand la machine est en marche.
3.Un moteur transmetteur continue à tourner un peu après sa mise hors circuit. Restez donc prudents après la mise hors circuit du moteur, car la machine pourrait démarrer si vous appuyez sur la pédale.

4. Zur Vermeidung von Unfällen sollten Sie Finger, Haar und Kleidung fern von Handrad, Keilriemen, Motorriemenscheibe, Nadelfadenzieher und Nadelstange halten. Lassen Sie darüber hinaus keine Gegenstände wie Scheren, Pinzetten, Werkzeuge, etc. in diesen Bereichen liegen.

5.Schalten Sie die Maschine aus, wenn Sie sich nicht benutzen oder den Arbeitsplatz verlassen.
6.Schalten Sie die Maschine bei Stromausfall aus.
7.Tragen Sie während des Betriebs keine Kleidung, die sich in der Maschine verfangen könnte.

8. Lassen Sie während des Betriebs keine Werkzeuge oder andere nicht benötigte Gegenstände auf dem Tisch liegen.

9. Äußerste Vorsicht ist bei den Messerschneiden geboten, damit Sie sich nicht die Hände und/oder Finger verletzen!
10.Als Sicherheitsmaßnahme sollten die Anwender den entsprechenden Gehörschutz tragen, wenn der Geräuschpegel der Umgebung „über 75 db und unter 80 db“ liegt. Wenn der Geräuschpegel der Umgebung „über 80 db“ liegt, müssen zusätzliche Sicherheitshinweise für die Anwender angebracht werden, damit sie Gehörschutz tragen.

VORSICHT

⑦ Wartung, Kontrolle, Reparaturen

1.Wartungs-, Kontroll- und Reparaturarbeiten der Maschine dürfen ausschließlich von qualifziertem Personal vorgenommen werden, das diese Sicherheitshinweise und die Bedienungsanleitung sorgfältig gelesen hat.

2. Sollte es nötig sein, die Maschine für Wartungs-, Kontrolloder Reparaturarbeiten nach hinten umzulegen, so sollten Sie die Maschine stets ausschalten und ausstecken. Überprüfen Sie anschließend durch Betätigen des Fußpedals, dass die Maschine nicht anläuft, bevor Sie wie irgendwelchen Arbeiten beginnen.

3. Beim Wechseln des Keilriemens muss die Maschine stets erst ausgeschaltet und ausgesteckt werden. Überprüfen Sie anschließend durch Betätigen des Fußpedals, dass die Maschine nicht anläuft.
4.Führen Sie tägliche Wartungsarbeiten bzw. Routinearbeiten unter Beachtung dieser Sicherheitshinweise und der Bedienungsanleitung durch.
5.Verwenden Sie als Ersatzteile ausschließlich Teile von Pegasus. Wir übernehmen keine Haftung für Unfälle, die aufgrund unsachgemäßer Reparatur bzw. Justierung oder durch die Verwendung von Ersatzteilen anderer Hersteller entstanden sind.
6.Nehmen Sie keine eigenhändigen Umbauten der Maschine vor. Wir übernehmen keine Haftung für Unfälle, die durch eigenhändige Umbauten verursacht worden sind.
7.Bringen Sie Schutzvorrichtungen, die Sie für Wartungs- bzw. Justierarbeiten vorübergehend abgenommen haben, stets wieder an.
8.Lassen Sie besondere Vorsicht walten, wenn Sie nach der Durchführung von Wartungs-, Kontroll- oder Reparturarbeiten die Maschine zum ersten Mal wieder einschalten.
9.Um Unfällen vorzubeugen, sind fremde Substanzen wie z. B. Wasser, sonstige Flüssigkeiten oder Metallteile von der Einrichtung fernzuhalten.
10.Entfernen Sie vor und nach jedem Betrieb Flusen und andere Fremdstoffe aus der Einrichtung, um Störungen zu vermeiden.

4. Pour éviter les accidents, n’approchez jamais vos doigts, cheveux ou vêtements du volant, de la courroie, de la poulie du moteur, du releveur de fil et de la barre à aiguille. Ne laissez jamais d’objets (ciseaux, pincettes, outils, etc.) à proximité de ces éléments.

5.Mettez la machine hors service quand vous ne l’utilisez pas et avant de quitter le poste de travail.
6.Mettez la machine hors service en cas de panne de courant.
7.Ne portez pas de vêtements larges pouvant se prendre dans la machine pendant son fonctionnement.

8. Pendant le fonctionnement de la machine, ne laissez pas d’outils ou autres objets sur la table.

9. Faire très attention aux lames de couteaux pour éviter toute blessure des mains et/ou des doigts.
10.Par mesure de sécurité, il est conseillé aux utilisateurs de porter le casque antibruit correspondant si le niveau sonore ambiant est compris entre 75 dB et 80 dB. Si le niveau sonore ambiant est supérieur à 80 dB, des consignes de sécurité supplémentaires doivent être affichées afin d’obliger les utilisateurs à porter le casque antibruit.

AVERTISSEMENT

⑦ Entretien, contrôles, réparations

1.Les opérations de maintenance, de contrôle et de réparation doivent impérativement être effectuées par un personnel qualifé et ayant lu attentivement ces consignes de sécurité et le mode d’emploi de la machine.

2. Mettez toujours la machine hors service et débranchez-la avant de la rabattre vers l’arrière pour effectuer des opérations de maintenance, de contrôle ou de réparation. Actionnez ensuite la pédale pour vérifier que la machine ne démarre pas. Vous pouvez alors commencer les opérations.

3. Mettez toujours la machine hors service et débranchez-la avant de remplacer la courroie. Actionnez ensuite la pédale pour vérifier que la machine ne démarre pas.
4.Effectuez les opérations de maintenance et de routine quotidiennes en respectant ces consignes de sécurité et les instructions du mode d’emploi.
5.Utilisez uniquement des pièces de rechange de Pegasus. Nous déclinons toute responsabilité pour les accidents dus à une réparation ou un réglage inadéquat ou à l’utilisation de pièces de rechange d’autres marques.
6.Ne procédez à aucune transformation de la machine. Nous déclinons toute responsabilité pour les accidents dus à des transformations effectuées par l’exploitant.
7.Remettez toujours en place les dispositifs de sécurité que vous aviez retirés pour les opérations de maintenance et de réglage.
8.Après avoir effectué des opérations de maintenance, de contrôle ou de réparation, remettez toujours la machine en service avec la plus grande prudence.
9.Pour éviter les accidents, protéger le dispositif de toute substance étrangère, comme l’eau, autres liquides ou pièces métalliques.
10.Avant et après chaque mise en service, nettoyer le dispositif en enlevant les bribes de tissue et tout autre corps ètranger.

5.Position von Warnschildern und Schutzvorrichtungen an der Maschine

5.Position des plaques d'avertissement et dispositifs de sécurité sur la machine

Nadelstangenkappe
Cache de la barre a aiguille

Fadengeberschutz
Garde-releveur de fil

ケガ注意
CAUTION

Warnetikett für den Fadenzieherhebel
Étiquette d'avertissement pour le tendeur de fil

Um Verletzungen zu vermeiden, lassen Sie Ihre Hände nie zu nah an den Fadenzieherhebel kommen, wenn die Maschine läuft.

Afin d'éviter les blessures, n'approchez jamais les mains trop près du tendeur de fil pendant le fonctionnement de la machine.

Abdeckung (Mitte)
Couvercle (milieu)

Warnschild für den Fadenzieher
Plaque d'avertissement pour le releveur de fil

Zur Vermeidung von Verletzungen halten Sie Ihre Hände und/oder Finger fern vom Fadenzieher, wenn die Maschine läuft.

Afin d'éviter les blessures, tenez vos mains et/ou vos doigts éloignés du releveur de fil pendant le fonctionnement de la machine.

Ansicht A
Vue A

Presserfuß
Pied presseur

Nadelbruchschutzschild
Écran de protection contre le casse d'aguille

Fingerabweiser
Dispositif limitant l'accès à l'aguille

Greiferabdeckung
Couvercle du boucleur

Warnschild Avertissement

Bewegliche Teile können Verletzungen verursachen.

Risque de blessure par des

Bedienung nur mit Sicherheitsvorrichtungen

Les dispositifs de sécurité sont obligatoires pendant l'utilisation.

Schalten Sie den Hauptschalter aus, bevor Sie einfädeln, die Spule und Nadel wechseln,

Éteignez l'interrupteur principal avant d'enfiler la machine, de remplacer la bobine et l'aiguille, de nettoyer la machine etc.

Warnschild für den Transport-Mechanismus
Plaque d'avertissement pour le mécanisme d'entraînement

Zur Vermeidung von Verletzungen halten Sie Ihre Hände und/oder Finger fern vom Transport-Mechanismus, wenn die Maschine läuft.

Afin d'éviter les blessures, tenez vos mains et/ou vos doigts éloignés du mécanisme d'entraînement pendant le fonctionnement de la machine.

FS700P-A

FS700P

Ansicht A
Vue A

Warnschild für die Greiferspitze
Plaque d'avertissement pour la pointe du boucleur

Zur Vermeidung von Verletzungen halten Sie mit Ihren Händen und/oder Fingern gebührenden Abstand zur Greiferspitze, wenn die Maschine läuft.

Afin d'éviter les blessures, tenez vos mains et/ou vos doigts à une distance convenable de la pointe du boucleur pendant le fonctionnement de la machine.

6.Schutzvorrichtungen

In diesem Abschnitt werden alle Schutzvorrichtungen beschrieben. Lesen Sie daher die nachfolgenden Hinweise aufmerksam durch.

⚠ VORSICHT

Schutzvorrichtungen

(1) Nadelbruchschutzschild

⊘ Lassen Sie den Nadelbruchschutzschild niemals offen.
Zum Schutz der Augen darf die Maschine nicht mit offenem Nadelbruchschutzschild betrieben werden. Der Nadelbruchschutzschild verhindert, dass bei Nadelbruch entstehende Nadelsplitter in Ihre Augen gelangen können. Zusätzlich wird empfohlen, eine Schutzbrille während des Maschinenbetriebs zu tragen.

(2) Fingerabweiser

⊘ Die Finger niemals in den Zwischenraum stecken!
Damit Sie sich nicht in die Finger nähen, befindet sich ein Fingerabweiser an der Nadel. Über dem Fingerabweiser ist allerdings ein kleiner Zwischenraum, die für leichteres Einfädeln sorgt.
Wenn Sie Ihre Finger in diesen Zwischenraum stecken, besteht die Gefahr, dass Sie sich die Finger an der Nadel verletzen.

(3) Riemenschutz

⊘ Nicht entfernen!
Riemenscheibe und Keilriemen sind mit einem Riemenschutz versehen. Um Unfällen vorzubeugen, sollten Sie den Riemenschutz nie während des Nähens entfernen, da sich Riemenscheibe und Keilriemen sehr schnell drehen.

(4) Riemenscheibe
Überprüfen Sie die Drehrichtung des Handrads.
Er soll sich im Uhrzeigersinn drehen wie am Handrad des Getriebekastens ersichtlich.

(5) Presserfuß

⊘ Die Finger niemals in den Zwischenraum stecken!
Zwischen der Oberseite der Stichplatte und dem Presserfuß befindet sich ein Zwischenraum von mehr als 5 mm.
Passen Sie auf, dass Sie Ihre Finger nicht darin einklemmen.
Schieben Sie die Finger nie unter den Presserfuß, wenn Sie den Presserfuß automatisch mit dem Fußpedal bzw. mit dem Knieschalter lüften.

6.Dispositifs de sécurité

Dans ce chapitre sont décrits tous les dispositifs de sécurité.
Il doit être lu avec attention.

⚠ AVERTISSEMENT

Dispositifs de sécurité

(1) Écran de protection contre le casse d'aguille

⊘ Ne laissez jamais la Écran de protection contre le casse d'aguille ouverte.
La machine ne doit jamais être utilisée quand la Écran de protection contre le casse d'aguille est ouverte. La Écran de protection contre le casse d'aguille protège vos yeux contre les éclats d'aiguille en cas de casse de l'aiguille.
Il est en outre recommandé de porter des lunettes de protection pendant le fonctionnement de la machine.

(2) Dispositif limitant l'accès à l'aguille

⊘ N'insérez jamais vos doigts dans l'interstice !
L'aiguille est pourvue d'un Dispositif limitant l'accès à l'aguille vous empêchant de vous coudre les doigts. Au-dessus se trouve un interstice facilitant l'enfilage de l'aiguille. Si vous insérez vos doigts dans cet interstice, l'aiguille risque de vous blesser.

(3) Garde-courroie

⊘ Ne pas le retirer !
Le volant et la courroie sont pourvus d'un garde-courroie. Pour éviter tout accident, ne retirez jamais le garde-courroie pendant la couture, car le volant et la courroie tournent à très grande vitesse.

(4) Volant
Contrôlez le sens de rotation du volant.
Doit tourner dans le sens des aigilles d'une montre comme montré sur le pedestal.

(5) Pied presseur

⊘ N'insérez jamais vos doigts dans l'interstice !
La plaque à aiguille et le pied presseur sont espacés de plus de 5 mm. Veillez à ne pas y coincer vos doigts.
N'insérez jamais vos doigts sous le pied presseur quand vous relevez le pied presseur à l'aide de la pédale ou de la genouillère.

(6) Nadelstangenkappe

Nicht entfernen!

Die Nadelstangenkappe ist auf der Oberseite des Freiarms montiert.
Um Unfällen vorzubeugen, sollten Sie die Nadelstangenkappe nie während des Nähens entfernen, da sich die Nadelstange sehr schnell nach oben und unten bewegt.

(7) Fadengeberschutz

Der Fadengeber bewegt sich während des Nähens nach oben und unten, um die erforderliche Menge an Nadelfaden zur Verfügung zu stellen. Um Unfällen vorzubeugen, ist der Fadengeber mit einem Fadengeberschutz ausgestattet. Dieser Fadengeberschutz ist jedoch in einem gewissen Abstand positioniert,
durch den der Faden leicht durchpaßt, um die Fadenführung am Fadengeber einfädeln zu können.

(8)Abdeckung (Mitte)

Lassen Sie die Abdeckung (Mitte) nie offen.

Der Legefadenzieher und der Greiferfadenzieher drehen sich, um die benötigte Menge an Legefaden und Greiferfaden während des Nähvorgangs zuzuführen. Um zu vermeiden, dass diese Fadenzieher mit irgend einem Teil Ihres Körpers in Berührung kommt, vergewissern Sie sich, dass Sie die Maschine nur mit der sicher geschlossenen Abdeckung (Mitte) betreiben.

(9)Greiferabdeckung

Lassen Sie die Greiferabdeckung nie offen.

Der Greifer bewegt sich von links nach rechts einen Kreis beschreibend, von der Bedienerseite aus gesehen. Um zu vermeiden, dass der Greifer mit irgend einem Teil Ihres Körpers in Berührung kommt, vergewissern Sie sich, dass Sie die Maschine nur mit der sicher geschlossenen Greiferabdeckung betreiben.

(6) Cache de la barre à aiguille

Ne pas le retirer !

Le cache de la barre à aiguille est monté sur la face supérieure du bras libre. Pour éviter les accidents, ne retirez jamais le cache de la barre à aiguille pendant la couture, car la barre à aiguille se déplace à très grande vitesse de haut en bas.

(7) Garde-releveur de fil

N'insérez jamais vos doigts dans l'interstice !

Le releveur de fil se déplace de haut en bas pendant la couture pour fournir la quantité de fil d'aiguille nécessaire. Pour éviter les accidents, le releveur de fil est pourvu d'un garde-releveur de fil. Ce garde-releveur de fil est positionné à une certaine distance permettant le passage du fil et l'enfilage du guide-fil du releveur de fil.

(8)Couvercle (milieu)

Ne jamais laisser le couvercle (milieu) ouvert.

Le releveur de fil de jetage et le releveur de fil de boucleur tournent pour fournir la quantité de fil de jetage et de fil de boucleur pendant la couture. Afin d'éviter que ces releveurs de fil touchent une partie de votre corps, utilisez toujours la machine avec le couvercle (milieu) bien fermé.

(9)Couvercle du boucleur

Ne jamais laisser le couvercle de boucleur ouvert.

Vu du côté opérateur, le boucleur se déplace de la gauche vers la droite sur une trajectoire circulaire. Afin d'éviter que le boucleur touche une partie de votre corps, utilisez toujours la machine avec le couvercle de boucleur bien fermé.

Skizze des Nähmaschinentisches
Schéma du plateau de la machine

Auf-Tisch-Montage (für PD23)
Montage sur table (pour PD23)

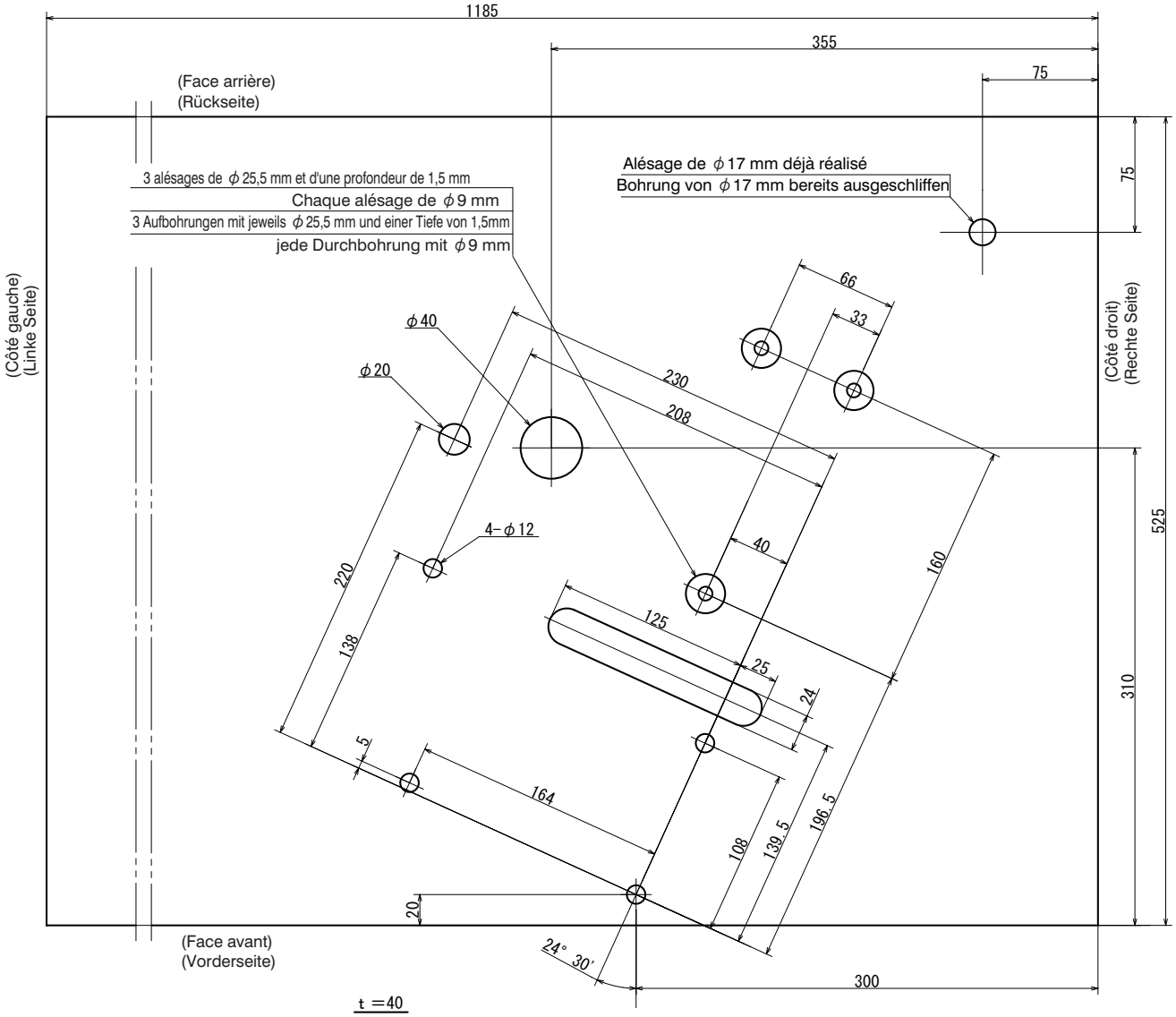

Montieren der Fadenführungseinheit
Montage du guide-fil

Die Fadenführungseinheit ist separat vom Oberteil verpackt. Befestigen Sie Fadenführungseinheit **1** unmittelbar nach dem Auspacken mit Schrauben **2** am Oberteil.

Le guide-fil est emballé séparément de la tête de machine. Fixer le guide-fil **1** à la tête de machine à l'aide des vis **2** immédiatement après son déballage.

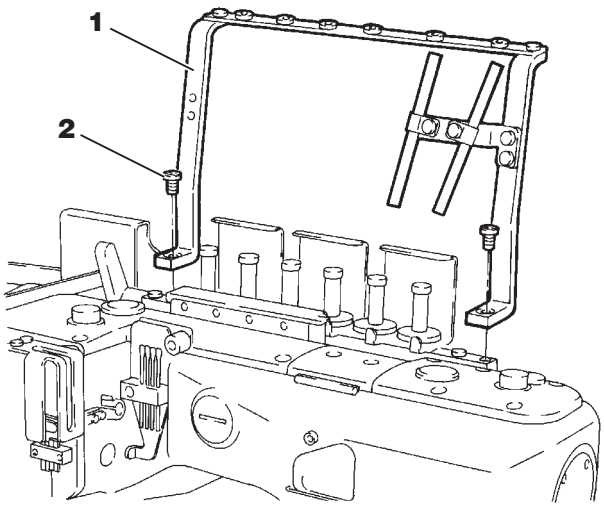

Abb.1
Fig.1

⚠ VORSIICHT AVERTIISSEMENT

Nach dem Einbau der Fadenführung (komplett) ragt diese aus der Maschine hervor.
Für Ihre Sicherheit halten Sie Gesicht und Kopf von der Fadenführung (komplett) fern.

Montieren der Bandführung
Montage du guide-bande

⚠ VORSIICHT AVERTIISSEMENT

Zum Montieren der Bandführung stets zuerst die Maschine ausschalten und den Stecker entfernen.

Pour monter le guide-bande, toujours commencer par éteindre et débrancher la machine.

Schrauben **3** für den Armdeckel entfernen (an geeigneter Stelle aufbewahren).
Halterung **4** mit den mitgelieferten Schrauben **5** befestigen.
Bandführung **6** mit der mitgelieferten Schraube **7** befestigen.
Bandrollenhalter **8** auf Halterung **4** stecken. Die Schrauben **9** festdrehen.

Enlever les vis **3** couvercle du bras (les conserver dans un endroit adéquat).
Fixer le support **4** à l'aide des vis **5** fournies. Fixer le guide-bande **6** à l'aide de la vis **7** fournie. Placer le support de rouleau **8** sur le support **4**. Serrer les vis **9**.

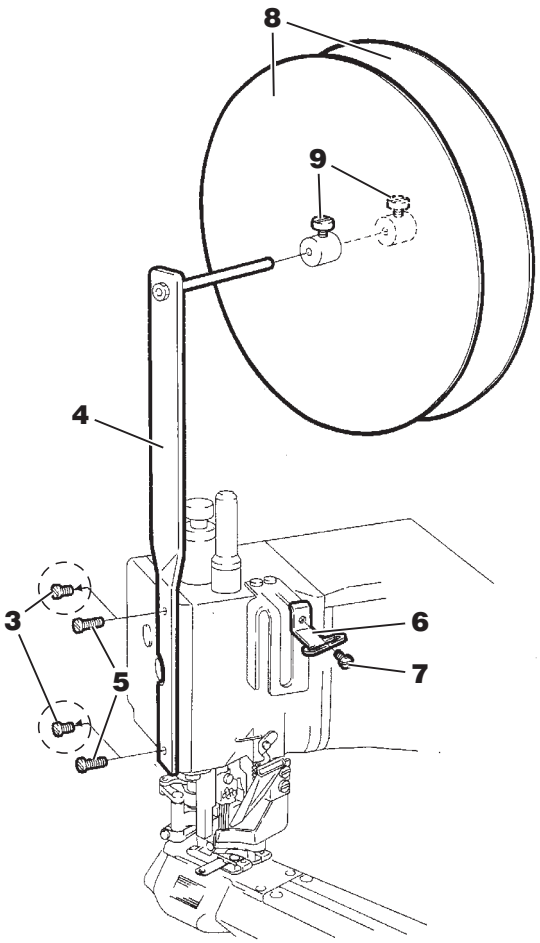

Abb.2
Fig.2

Schmierung
Lubrification

⚠ VORSIICHT AVERTIISSEMENT

⚠ Zum Schmieren der Maschine und/oder zum Ölwechsels ollten Sie das von Pegasus empfohlene Öl verwenden.
Die Verwendung anderer Öle kann zu Schäden an der Maschine führen.

⚠ When lubricating the machine and/or replacing the oil, use Pegasus recommended oil. Using other oils may damage the machine.

1. **Öl**
   Verwenden Sie bitte folgendes Öl.
   Von Pegasus vorgesehenes „HIGH SPEED SEWING MACHINES OIL" oder gleichwertiges: Mobil Velocite SM22, hergestellt von Mobil.
2. **Maschine mit Öl befüllen**
   Drehen Sie die Verschlußschrauben **1** und **2** heraus.
   Füllen Sie so viel Öl in die Maschine, bis der Ölpegel zwischen **H** (Maximum) und **L** (Minimum) steht. Nach dem Befüllen der Maschine drehen Sie die Verschlußschrauben **1** und **2** wieder hinein.
3. **Erforderliche Ölmenge**
   H auf Ölmesser **3** und **4** : Maximum
   L auf Ölmesser **3** und **4** : Minimum
   Der Ölstand sollte stets zwischen diesen beiden

1. **Huile**
   Utiliser l'huile suivante:
   Huile Pegasus designée : HIGH SPEED SEWING MACHINE OIL ou l'équivalent : Mobil Velocite SM22 fabriquée par Mobil.
2. **Remplir la machine d'huile**
   Retirez les bouchons filetés **1** et **2**. Remplissez de l'huile dans la machine. Le niveau d'huile doit se trouver entre **H** (maximum) et **L** (minimum).
   Après le remplissage, replacez les bouchons filetés **1** et **2**.
3. **Quantité d'huile nécessaire**
   H sur la jauge **3** et **4**.: maximum
   L sur la jauge **3** et **4**.: minimum
   Le niveau d'huile doit toujours être situé entre ces deux marques.

4. **Manuelle Schmierung**
4. **Lubrification manuelle**

⚠ VORSIICHT AVERTIISSEMENT

Beim Schmieren von Hand stets zuerst den Strom abschalten und die Maschine ausstecken.

Avant de lubrifier la machine à la main, toujours couper l'alimentation électrique et débrancher la machine.

Bei der ersten Inbetriebnahme oder nach längeren Stillstandzeiten geben Sie 2 bis 3 Tropfen Öl an Nadelstange **5**, Verbindungsglied **6** für den Presserfußlüfter und Kurbel **7**.

> Hinweis
> Übermäßiges Ölen der Maschine kann zu Ölspritzern und Flecken auf dem Nähgut führen.

Avant la première mise en service et après de longues périodes d'arrêt, verser 2 ou 3 gouttes d'huile sur la barre à aiguille **5**, le raccord **6** du relève-pied et la manivelle **7**.

> Remarque
> Une lubrification excessive de la machine peut provoquer des projections et taches d'huile sur le tissu.

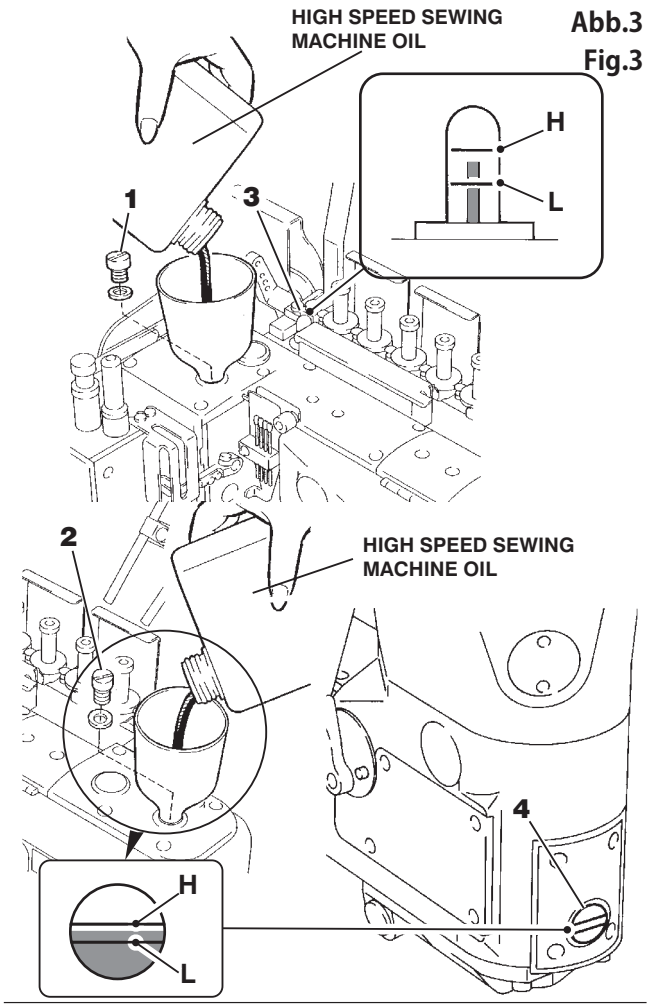

Abb.3
Fig.3

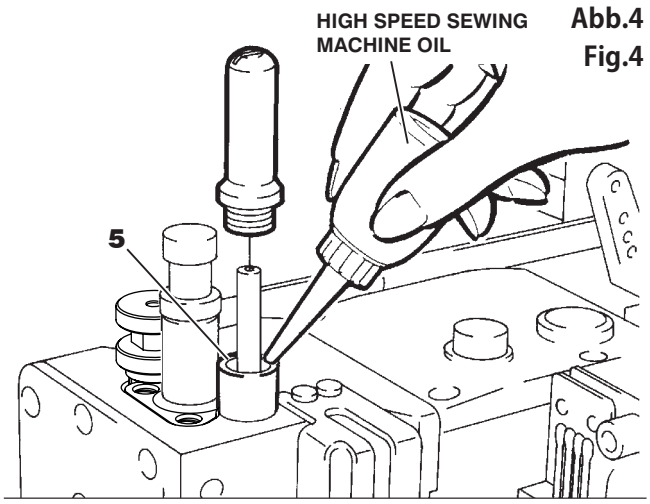

Abb.4
Fig.4

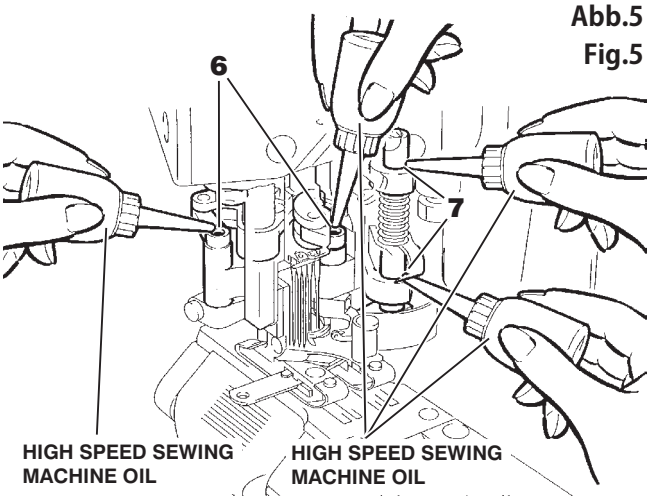

Abb.5
Fig.5

5. Ölumlauf kontrollieren

Nachdem Sie das Öl eingefüllt haben, lassen Sie die Maschine an und überprüfen Sie, ob das Öl richtig zirkuliert. Den Ölumlauf können Sie in den Ölkontrollgläsern **1** und **2** kontrollieren.
Falls das Öl nicht richtig in der Maschine zirkuliert, fügen Sie etwas Öl hinzu. Entfernen Sie dazu die Schrauben **3** und geben Sie etwas Öl in die Schraubenbohrungen **4**. Ziehen Sie die Schrauben **3** nach dem Ölen wieder fest.

5. Contrôle de la circulation d'huile

Après le remplissage d'huile, mettez la machine en marche et vérifiez que l'huile circule correctement. Vous pouvez contrôler la circulation de l'huile à l'aide des témoins **1** et **2**.
Si l'huile ne circule pas correctement dans la machine, rajouter un peu d'huile. Pour cela, enlever les vis **3** et faire l'appoint d'huile dans les filetages **4**, puis resserrer les vis **3**.

Abb.6
Fig6

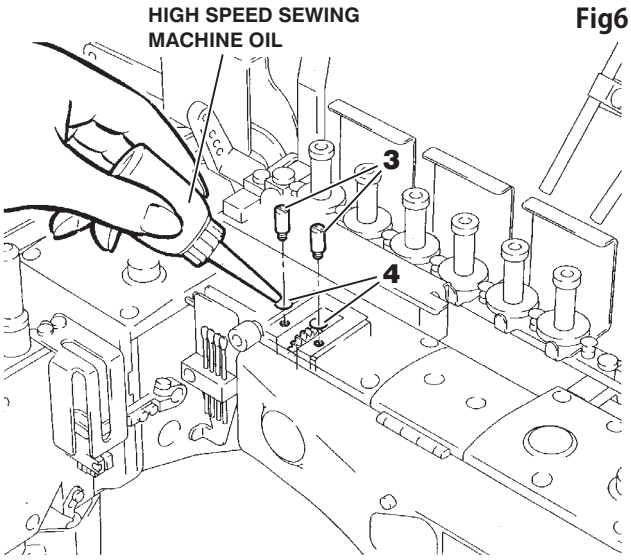

Abb.7
Fig.7

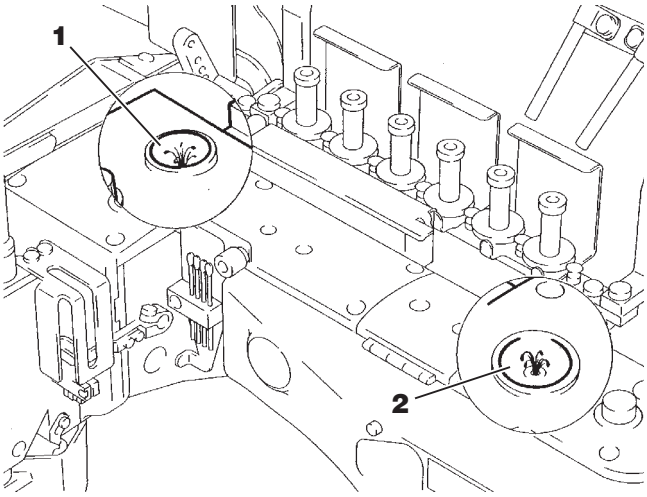

Silikonöl für HR-Vorrichtung
Huile silicone pour dispositif HR

⚠ VORSICHT AVERTISSEMENT

Beim Befüllen der HR-Vorrichtung mit Silikonöl stets zuerst die Maschine ausschalten und den Stecker entfernen.

Avant de verser de l'huile silicone dans le dispositif HR, toujours commencer par éteindre et débrancher la machine.

Silikonöl in die Silikonölbehälter **5** einfüllen.
Vergessen Sie nicht, rechtzeitig Silikonöl nachzufüllen, damit es nicht zu Fadenbruch oder Materialbeschädigungen kommt.

Verser de l'huile silicone dans les réservoirs **5**.
N'oubliez pas de remplir de l'huile silicone avant que le niveau soit descendu trop bas, afin d'éviter les casses de fil et l'endommagement du matériel.

Abb.8
Fig.8

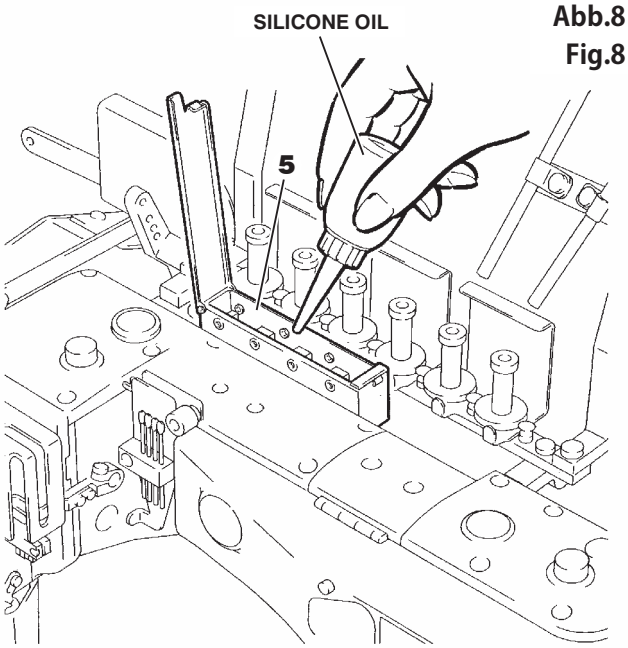

Einfädeln
Enfilage

⚠ VORSIICHT AVERTIISSEMENT

Vor dem Einfädeln stets zuerst den Strom abschalten und die Maschine ausstecken.

Avant l'enfilage, mettez la machine hors service et débranchez-la.

1. Klappen Sie Nadelbruchschutzschild **1** und Fingerabweiser **2** zur Seite und öffnen Sie dann die Abdeckungen **3**, **4** und **5**.

1. Rabattre le protège-aiguille **1** et le protège-doigts **2** sur le côté et ouvrir les caches **3**, **4** et **5**.

2. **Bei bereits eingefädelter Maschine**

A : Knoten Sie den alten und den neuen Faden aneinander, um die Maschine neu einzufädeln.

B : **Nadelfaden**
Schneiden Sie die Knoten vor dem Nadelöhr ab.
Fädeln Sie den neuen Faden anschließend durch das Nadelöhr.

C : **Greiferfaden, Legefaden**
Schneiden Sie die Knoten ab, nachdem Sie sie durch die Greiferöse gezogen haben.

2. **Sur une machine déjà enfilée**

A : Nouez l'ancien fil et le nouveau pour ré-enfiler la machine.

B : **Fil d'aiguille**
Coupez les noeuds devant le chas de l'aiguille, puis enfilez le nouveau fil à travers le chas de l'aiguille.

C : **Fil de boucleur, fil de jetage**
Coupez les noeuds après les avoir fait passer à travers l'oeillet du boucleur.

3. Nach dem Einfädeln der Maschine bringen Sie Nadelbruchschutzschild **1**, Fingerabweiser **2** und die Abdeckungen **3**, **4** und **5** wieder an.

3. Après avoir enfilé la machine, remettre le protège-aiguille **1**, le protège-doigts **2** et les caches **3**, **4** et **5** en place.

Abb.9
Fig.9

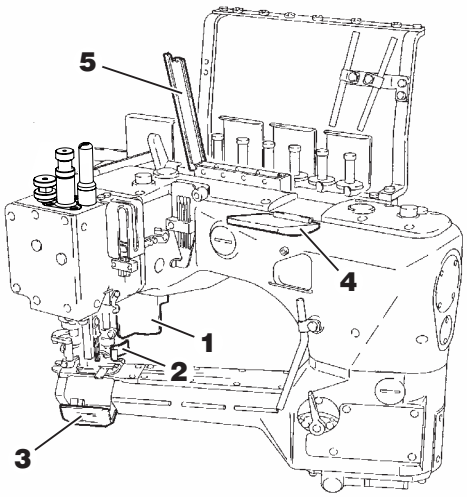

Überprüfen Sie anhand des Einfädeldiagramms (siehe Seite 64),dass Sie die Maschine richtig einfädeln.

A l'aide du diagramme d'enfilage (cf. page 64), vérifiez que vous enfilez correctement la machine.

Abb.10
Fig.10

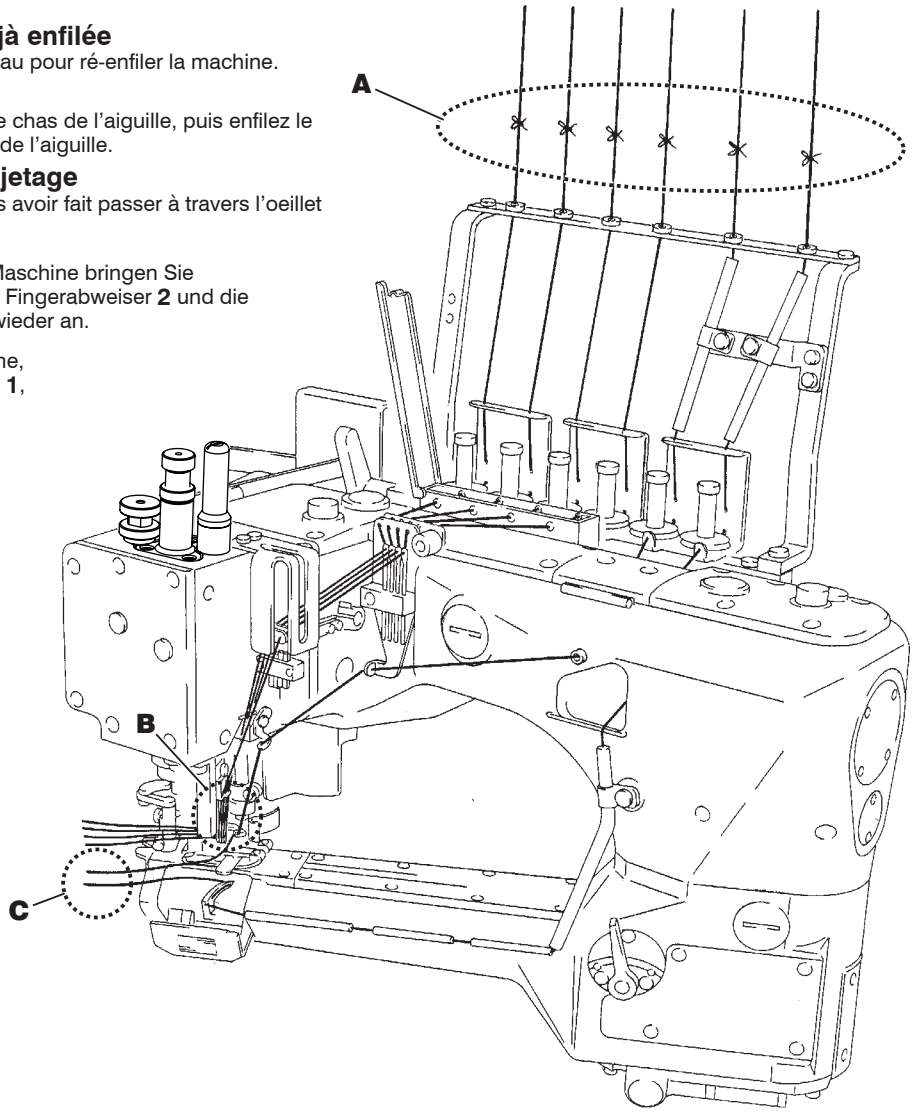

Einfädeldiagramm
Diagramme d’enfilage

Abb.11
Fig.11

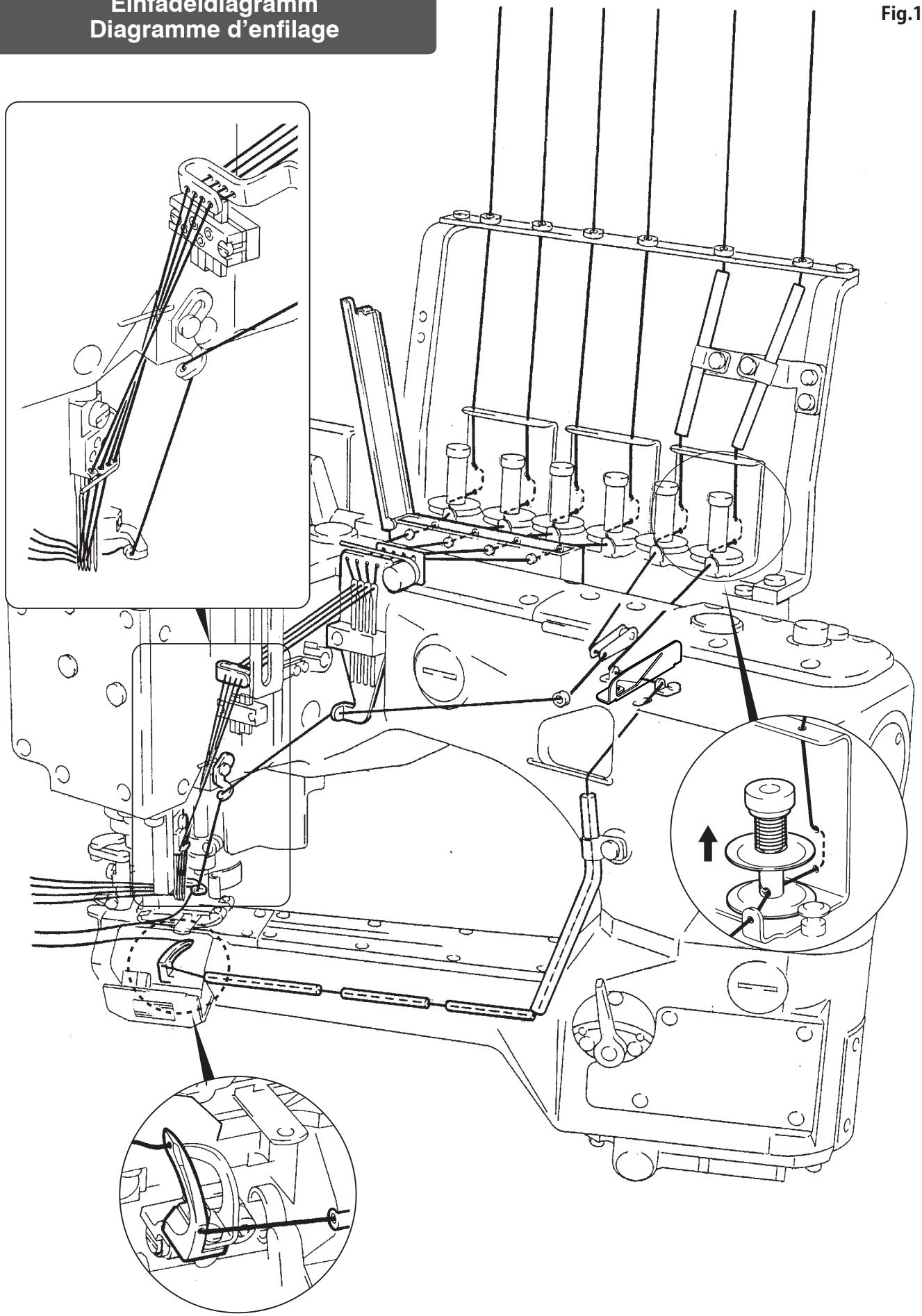

Einlegen des Bandes
Insertion de la bande

⚠ VORSIICHT AVERTIISSEMENT

Stets zuerst die Maschine ausschalten und den Stecker entfernen. Dann das Band einlegen.

Toujours commencer par éteindre et débrancher la machine. Ensuite, insérer la bande.

1. Schraube **1** lösen. Bandrollenhalter **2** vorübergehend entfernen. Band **3** positionieren.
2. Bandrollenhalter **2** so positionieren, dass Band **3** richtig sitzt und sauber abgewickelt wird. Dann Schraube **1** festdrehen.
3. Das Band in der Reihenfolge **A** bis **B** einlegen (siehe Abb. 13).
4. Einfasser **4** und Fingerschutz **5** in Pfeilrichtung schwenken. Das Band in der Reihenfolge **B** bis **C** einlegen. Den Presserfuß lüften. Das Band mit einer Pinzette durch die Aussparung **D** am Presserfuß führen. Am Bandende ziehen, bis es an Position **E** ist.
   Einfasser **4** und Fingerschutz **5** wieder anbringen.

1. Desserrer la vis **1**. Retirer provisoirement le support de rouleau de bande **2**. Positionner la bande **3**.
2. Positionner le support de rouleau **2** de manière à ce que la bande **3** soit bien en place et se déroule correctement. Serrer ensuite la vis **1**.
3. Poser la bande en suivant les étapes **A** et **B** (voir la fig. 13).
4. Faire pivoter le bordeur **4** et le protège-doigts **5** dans le sens de la flèche. Poser le ruban en suivant les étapes **B** et **C**. Relever le pied presseur. Faire passer le ruban dans l'évidement **D** à l'aide d'une pincette. Tirer l'extrémité du ruban jusqu'à ce qu'il se place en position **E**.
   Remettre le bordeur **4** et le protège-doigts **5** en place.

Abb.12
Fig.12

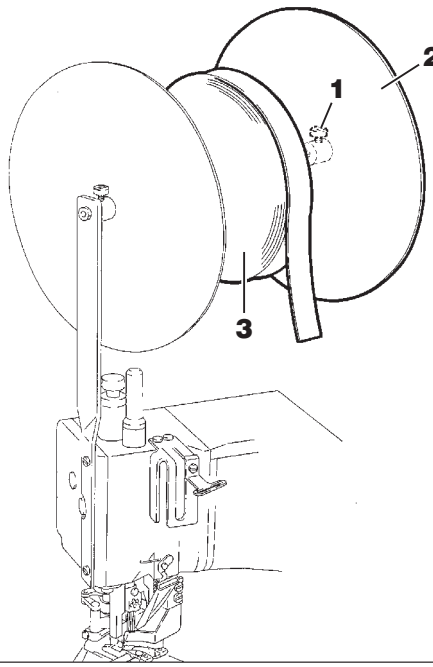

Abb.13
Fig.13

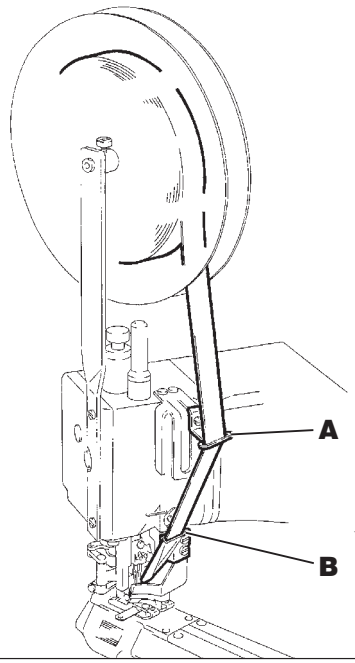

Abb.14
Fig.14

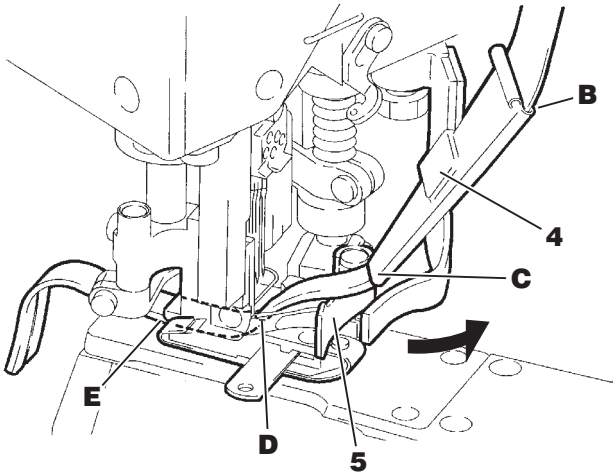

Einstellen der Fadenspannung
Réglage de la tension du fil

Die richtige Fadenspannung erhält man, indem man die Nadelfadenregulierungen **1**, die Legefadenregulierung **2** und die Greiferfadenregulierung **3** justiert.

Mehr Fadenspannung: Knöpfe jeweils im Uhrzeigersinn drehen.
Weniger Fadenspannung: Knöpfe jeweils gegen den Uhrzeigersinn drehen.
Die einzelnen Fadenspannungen sollten so leicht wie möglich sein, aber dennoch ausreichen, um gleichmäßige und einwandfreie Stiche zu produzieren.

Pour obtenir la bonne tension du fil, il faut régler les tensions du fil d'aiguille **1**, la tension du fil de jetage supérieur **2** et la tension du fil de boucleur **3**.

Pour augmenter la tension : tourner les boutons dans le sens des aiguilles d'une montre.
Pour diminuer la tension : tourner les boutons dans le sens inverse des aiguilles d'une montre.
Les différentes tensions de fil doivent être aussi faibles que possible, mais suffisantes pour assurer une formation de point régulière et impeccable.

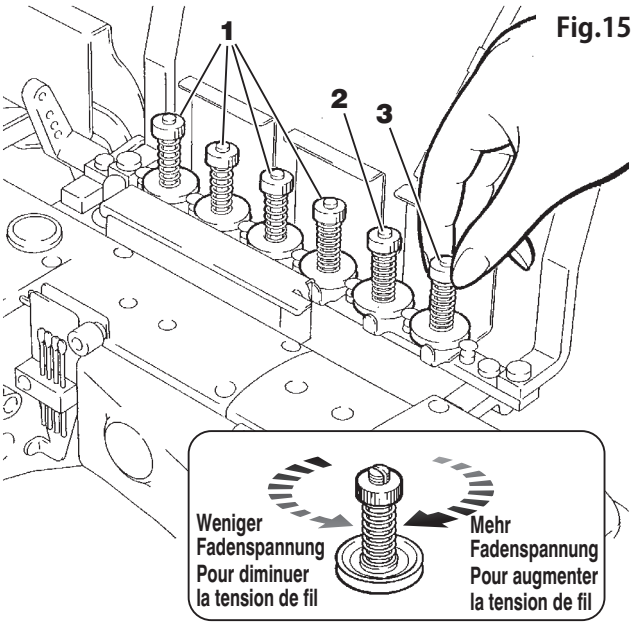

Abb.15
Fig.15

Nadelwechsel
Changement d'aiguille

VORSIICHT AVERTIISSEMENT

Beim Wechseln der Nadel(n) stets zuerst die Maschine abschalten und ausstecken.

Avant de remplacer les aiguilles, toujours mettre la machine hors service et la débrancher.

1. Schraube **4** mit dem kleinen Schlitzschraubenzieher, der mit der Maschine mitgeliefert wurde, lösen.
2. Die alte(n) Nadel(n) mit Hilfe der Pinzette aus der Zubehörbox entfernen.
3. Die Nadel so befestigen, dass die Hohlkehle nach hinten zeigt.
4. Mit der Pinzette eine neue Nadel bis zum Anschlag in den Nadelhalter einsetzen.
5. Schraube **4** mit dem kleinen Schlitzschraubenzieher, der mit der Maschine mitgeliefert wurde, wieder festziehen.

1. Desserrez la vis **4** à l'aide du petit tournevis fourni avec a machine.
2. Retirer les aiguilles en place à l'aide de la pincette contenue dans la boîte d'accessoires.
3. Fixer les nouvelles aiguilles en orientant l'encoche vers l'arrière.
4. A l'aide de la pincette, enfoncer une nouvelle aiguille dans le pince-aiguille jusqu'à la butée.
5. Resserrez la vis **4** à l'aide du petit tournevis fourni avec la machine.

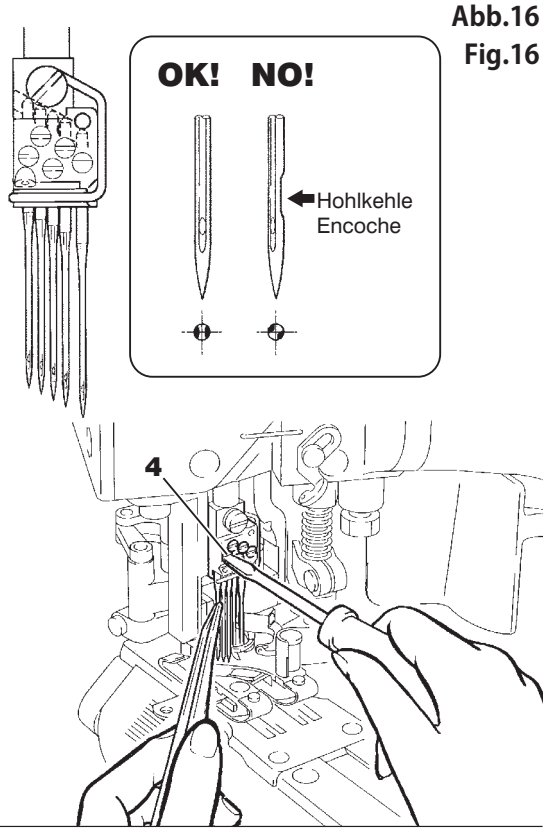

Abb.16
Fig.16

Ein- bzw. Ausbau der Stoff-Führung (FS703P, 713P)
Pose et dépose du guide-ouvrage (FS703P, 713P)

⚠ VORSIICHT AVERTIISSEMENT

Immer erst die Maschine abschalten und den Netzstecker aus der Steckdose ziehen; dann dürfen nur qualifizierte Mechaniker die Stoff-Führung ein- bzw. ausbauen.

Toujours commencer par éteindre et débrancher la machine. Confier la pose et la dépose du guide-ouvrage à un mécanicien qualifié.

Die Stoff-Führung **1** gibt es in verschiedenen Ausführungen, je nach der verwendeten Unterklasse. Drei Ausführungen sind verfügbar.
A: Ausführung mit fester Einstellung
B: Ausführung mit links-rechts Einstellung
C: Ausführung mit vor und zurück Einstellung
Um die Stoff-Führung **1** von der Halterung **6** abzunehmen, entfernen Sie die Schrauben **2** und **3**.
Für die Anbringung der Stoff-Führung **1** an der Halterung **6** ziehen Sie die Schrauben **2** und **3** fest und achten darauf, dass die Stoff-Führung keinen Kontakt mit anderen Teilen hat.
Für die Anbringung der Stoffführung Typ **C** stellen Sie die Schraube **2** so ein, dass sich die Schraube **2** in der Schlitzmitte der Stoffführung Typ **C** befindet.

● Wird der Stoff beim Nähen nicht ordnungsgemäß transportiert, befestigen Sie Flachfeder **4** mit Schraube **5** an Stoffführung **1** (**FS703(A,B)P-G3,-G4**).

※ Wenn Sie die Baureihe FS703P verwenden, überprüfen Sie auf Sicht, ob die Halterung **6** und die Schrauben **2** und **3** entsprechend korrekt platziert sind (siehe Abb. 20).
Stoff-Führung Typ **C**
Schraube **3** unterscheidet sich von den Schrauben für Typ **A** und **B**.
Je nach Ausführung der Stoff-Führung **1** ist die Richtung, in der die Halterungen **6** eingebaut werden, unterschiedlich.
Schieben Sie die Stoff-Führung **1** und nehmen Sie sie ab und überprüfen Sie auf Sicht, ob die Richtung, in der die Stoff-Führung **1** und die Halterungen **6** eingebaut wurden, korrekt ist.

Le guide-ouvrage **1** existe en différentes versions, en fonction de la sous-classe utilisée. Trois versions sont disponibles.
A : avec réglage fixe
B : avec réglage gauche-droite
C : avec réglage avant-arrière
Pour enlever le guide-ouvrage **1** du support **6**, retirez les vis **2** et **3**.
Pour fixer le guide-ouvrage **1** au support **6**, serrez les vis **2** et **3** en veillant à ce que le guide-ouvrage ne touche aucune autre pièce.
Pour poser le guide-ouvrage de type **C**, réglez la vis **2** de manière à la positionner au centre de la fente du guide-ouvrage de type **C**.

● Si le tissu n'est pas entraîné correctement pendant la couture, fixer le ressort à lame **4** au guide-ouvrage **1** à l'aide de la vis **5** (**FS703(A,B)P-G3,-G4**).

※ Si vous utilisez la série FS703P, vérifiez si le support **6** et les vis **2** et **3** sont bien positionnés (voir fig. 20).
Guide-ouvrage de type **C**
La vis **3** est différente de celle des types **A** et **B**.
Le sens de pose des supports **6** varie en fonction de la version du guide-ouvrage **1**.
Faites coulisser le guide-ouvrage et retirez-le. Vérifiez si le sens d'introduction du guide-ouvrage **1** dans les supports **6** est correct.

Abb.17
Fig.17

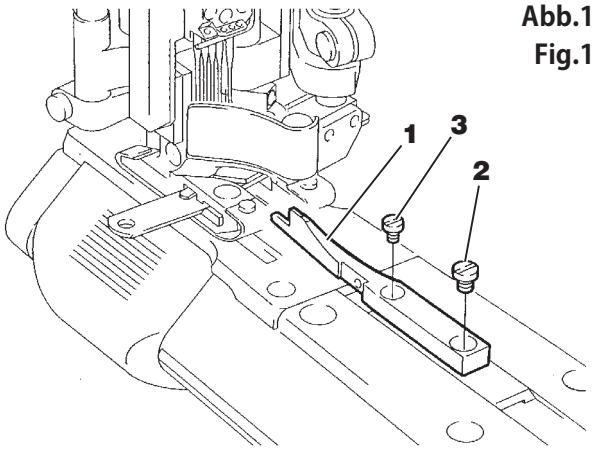

Abb.18
Fig.18

Typ A
Type A
FS713P
FS703(A,B)P-G3,G4

Typ B
Type B
FS703P(-A)-WG2B,W2BC,(W)G2D

Typ C
Type C
FS703P(-A)-G2,G2B,2BC

Abb.19
Fig.19

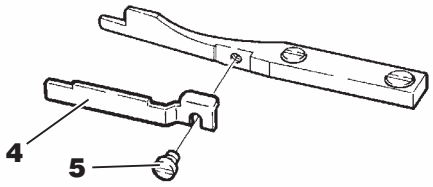

Abb.20
Fig.20

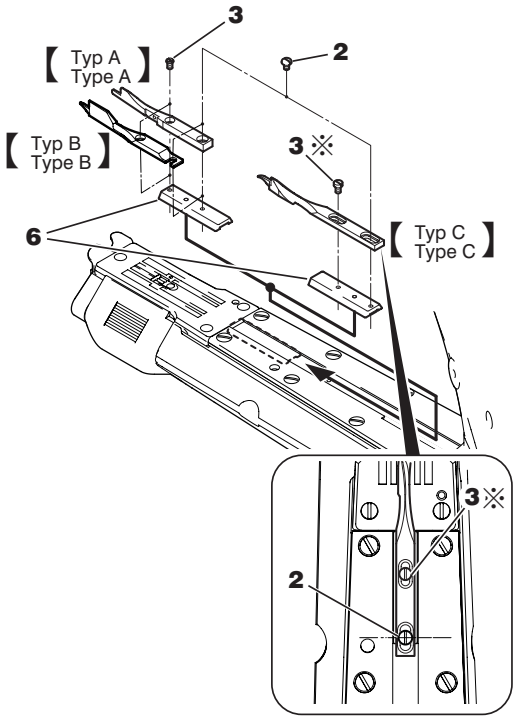

Austauschen der Messer
Échange des couteaux

WARNUNG ATTENTION

Stets zuerst die Maschine abschalten, dann ausstecken und anschließend die Messer von qualifizierten Mechanikern austauschen und justieren lassen.

Achten Sie stets auf die Messerschneiden, um eine Verletzungsgefahr für Hände und/oder Finger auszuschließen.

Toujours commencer par couper l'alimentation électrique et débrancher la machine, puis confier le remplacement et le réglage des couteaux à des techniciens qualifiés.

Toujours manipuler les couteaux très prudemment, afin d'éviter toute blessure des mains et/ou des doigts.

Auswechseln des Obermessers

Lösen Sie Schraube **1**. Stellen Sie die Obermesserklammer **3** nach oben. Tauschen Sie dann das Obermesser aus.

- Bei Obermesser in äußerster linker Stellung sollte die Überlappung zwischen Obermesser **4** und Untermesser **6** 0,5–1,0 mm betragen. Zum Justieren verschieben Sie das Obermesser **4**. Nach der Einstellung ziehen Sie Schraube **1** wieder fest.
- Zum Einstellen des horizontalen Neigungswinkels bei der Überlappung von Ober- und Untermesser entfernen Sie der Reihe nach die Teile **1** bis **5**. Drehen Sie Schraube **A** entsprechend. Stellen Sie beim Einbau der Teile sicher, dass Schraube **B** nicht über die Unterkante des Niederhalters **5** des Obermessers hinausragt, und stecken Sie anschließend Schraube **B** in das Loch **C**.

Auswechseln des Untermessers

Lösen Sie Schraube **7**. Stellen Sie die Untermesserklammer **3** nach oben.

- Fluchten Sie Punkt **a** am Untermesser mit der Mitte der zweiten Nadel, indem Sie die Position des Untermessers justieren (Standardeinstellung). Eine Feineinstellung sollte entsprechend dem verwendeten Material vorgenommen werden.
  Ziehen Sie nach der Einstellung Schraube **7** wieder fest.

Remplacement du couteau supérieur

Desserrez la vis **1**. Positionnez le porte-couteau supérieur **3** vers le haut. Remplacez le couteau supérieur.

- Quand le couteau supérieur se trouve dans sa position la plus à gauche, le couteau supérieur **4** et le couteau inférieur **6** doivent se chevaucher de 0,5–1,0 mm. Pour le réglage, décalez le couteau supérieur **4**. Après le réglage, resserrez la vis **1**.
- Pour régler l'angle d'inclinaison horizontale du chevauchement du couteau supérieur et du couteau inférieur, retirez les pièces **1** à **5**, dans l'ordre. Serrez la vis **A** en conséquence. Pendant le montage des pièces, assurez-vous que la vis **B** ne dépasse pas du bord inférieur du serre-ouvrage **5** du couteau inférieur, puis enfoncez la vis **B** dans le trou **C**.

Remplacement du couteau inférieur

Desserrez la vis **7**. Positionnez le porte-couteau inférieur **3** vers le haut.

- Alignez le point **a** du couteau inférieur avec le centre de la deuxième aiguille en réglant la position du couteau inférieur (réglage standard). Procédez au réglage de précision en fonction de la matière utilisée.
  Après le réglage, resserrez la vis **7**.

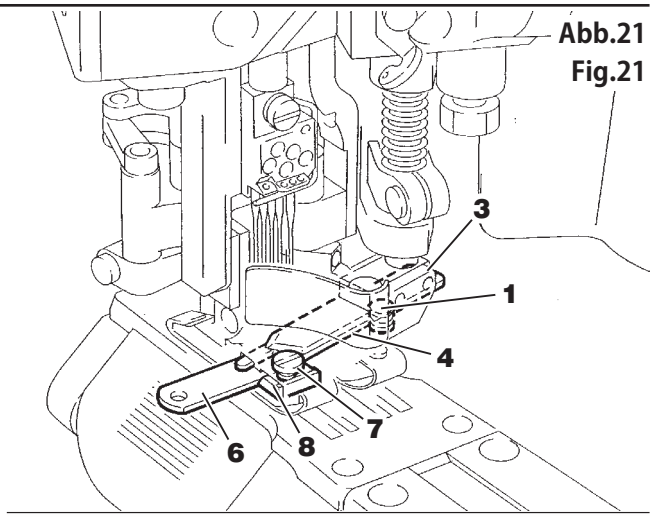

Abb.21
Fig.21

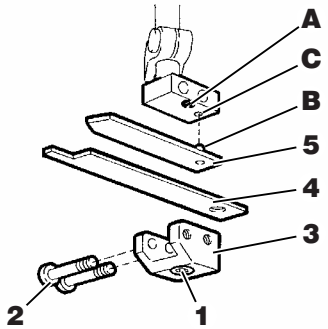

Abb.22
Fig.22

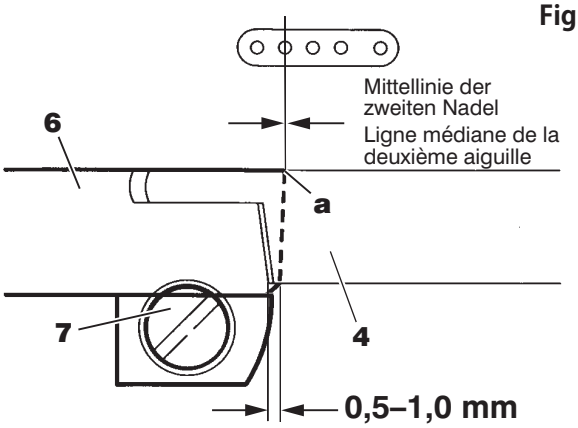

Abb.23
Fig.23

Ölwechsel
Changement d'huile

VORSICHT AVERTISSEMENT

Stets zuerst die Maschine ausschalten und den Stecker entfernen. Dann das Öl von qualifizierten Mechanikern auswechseln lassen.

Toujours commencer par éteindre et débrancher la machine. Le changement d'huile doit impérativement être confié à des mécaniciens qualifiés.

Wechseln Sie das Öl einen Monat nach der ersten Inbetriebnahme. Danach ist ein Wechsel im Abstand von einem halben Jahr ausreichend. Bei Verwendung von altem Öl sind Schäden an der Maschine nicht auszuschließen.

Changez l'huile un mois après la première mise en service. Ensuite, changez l'huile tous les six mois. L'utilisation d'huile usagée peut provoquer des dommages sur la machine.

Ablassen des Öls
Evacuation de l'huile

1. Drehen Sie die Verschlußschrauben **1** und **2** heraus. Lassen Sie das Öl ab.

2. Nach dem Ablassen des Öls drehen Sie die Verschlußschrauben **1** und **2** wieder hinein.

1. Retirez les bouchons filetés **1** et **2**. Laissez couler l'huile.

2. Après l'écoulement de l'huile, replacez les bouchons filetés **1** et **2**.

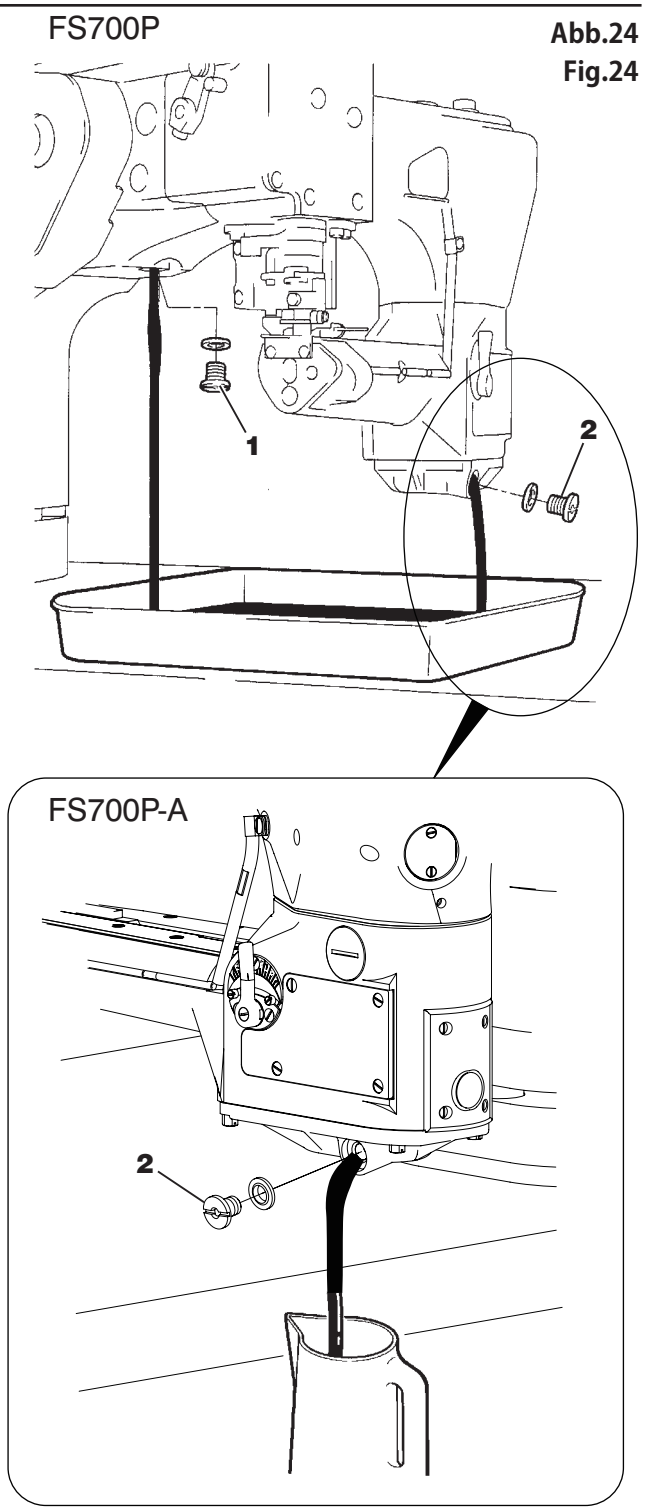

Abb.24
Fig.24

Auswechseln des Presserfußes
Remplacement du pied presseur

VORSIICHT AVERTIISSEMENT

Stets zuerst die Maschine ausschalten und den Stecker entfernen. Dann den Presserfuss von autorisiertem Fachpersonal ersetzen lassen.

Achten Sie stets auf die Messerschneiden, um eine Verletzungsgefahr für Hände und/oder Finger auszuschließen.

Toujours commencer par éteindre et débrancher la machine. Laisser remplacer le pied à presser par un personnel qualifié.

Toujours manipuler les couteaux très prudemment, afin d'éviter toute blessure des mains et/ou des doigts.

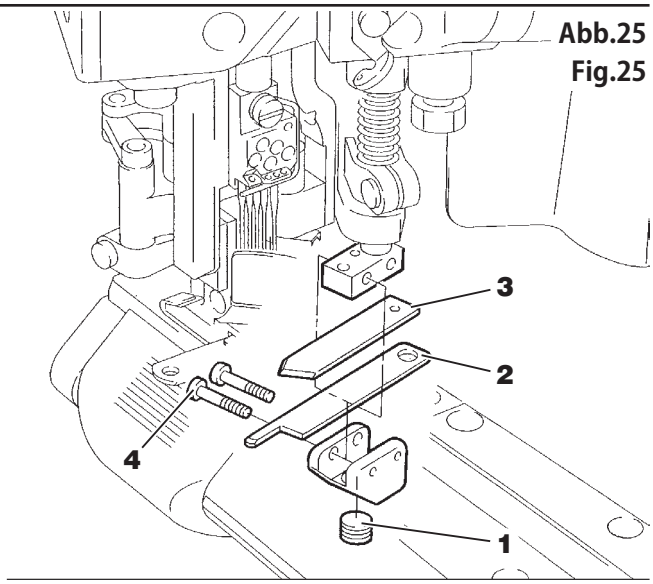

Abb.25
Fig.25

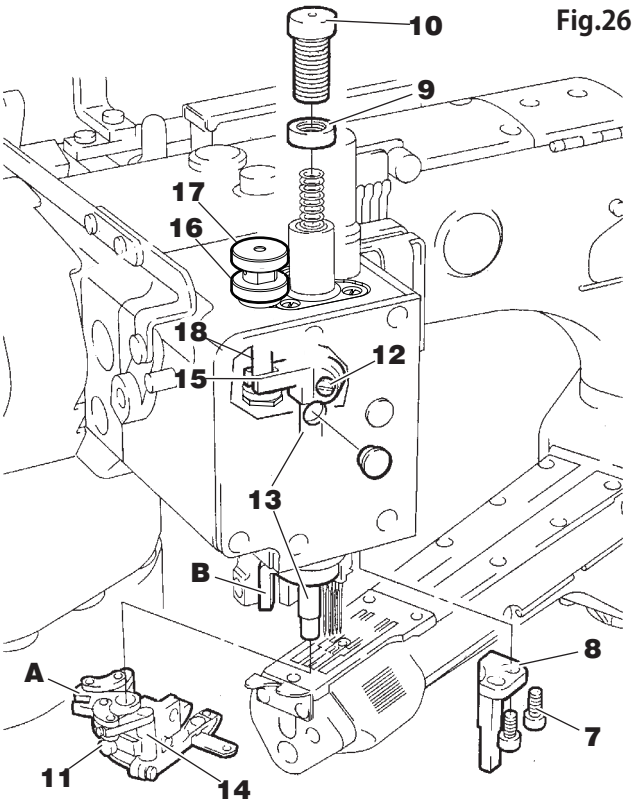

Abb.26
Fig.26

Presserfuß entfernen

1. Bringen Sie die Nadeln in den oberen Totpunkt. Lösen Sie Schraube **1**. Entfernen Sie Obermesser **2** und Hilfsplatte **3** (sollte es schwierig sein, die Hilfsplatte zu entfernen, so lösen Sie die Schrauben **4**).
2. Entfernen Sie die schrauben **7** und Presserfussführung (links) **8**.
3. Lösen Sie Mutter **9** und entfernen Sie Einstellschraube **10**. Lösen Sie die Schrauben **11** und **12**. Schieben Sie die Stoffdrückerstange **13** so weit nach oben, bis sie sich vom Presserfuß löst.
4. Entfernen Sie den Presserfuß.

※ Für den Wechsel des Kettelfingers der Stichplatte schauen Sie auf der nächsten Seite „Auswechseln des Kettelfingers der Stichplatte".

Retirer le pied presseur

1. Amenez les aiguilles au point mort haut. Desserrez la vis **1**. Retirez le couteau supérieur **2** et la plaque auxiliaire **3** (si celle-ci s'enlève avec difficulté, desserrez les vis **4**).
2. Retirez les vis **7** et le guide du pied presseur (à gauche) **8**.
3. Desserrez l'écrou **9** et retirez la vis de réglage **10**. Desserrez les vis **11** et **12**. Décalez la barre pressetissu **13** vers le haut jusqu'à ce qu'elle se libère du pied presseur.
4. Retirez le pied presseur.

※ Pour remplacer le doigt mailleur de la plaque à aiguille, voir « Remplacement du doigt mailleur de la plaque à aiguille » à la page suivante.

Einsetzen des Presserfußes

Setzen Sie den Presserfuß in umgekehrter Reihenfolgen wieder ein.

- Presserfuß montieren
  Passen Sie erst Kurbelwelle **B** in Segment **A** ein und setzen Sie dann Stoffdrückerstange **13** in Presserfuß **14** ein. Stellen Sie danach sicher, dass der Presserfuß parallel zum Transporteur ist.

Hinweis
Beim Einsetzen der Stoffdrückerstange in den Presserfuß sollten Sie darauf achten, dass die Dichtung nicht nach außen gestülpt und/oder entfernt wird.

- Presserfußführung (links) **8** sollte sich nach dem Einbau nicht nach links bzw. rechts verschieben lassen, sondern nur leicht nach oben und unten.
- Zum Einbau der Stoffdrückerstangenführung **15** bringen Sie zuerst Einstellschraube **10** an und positionieren den Presserfuß in seiner untersten Stellung. Bringen Sie Bringen Sie den Führungsstift **18** in seine unterste Position, indem Sie die Mutter **16** lösen und die Einstellschraube **17** im Uhrzeigersinn drehen. Überprüfen Sie, ob die Stoffdrückerstangenführung **15** an Gummipuffer **19** des Führungsstiftes anliegt.

Justieren Sie die Messer. Näheres hierzu finden Sie unter „Austauschen der Messer“ (siehe Seite 68).

Mise en place du pied presseur

Mettez le pied presseur en place en procédant dans l’ordre inverse.

- Montage du pied presseur
  Emboîter le vilebrequin **B** dans le segment **A** et insérer la barre presse-tissu **13** dans le pied presseur **14**. Ajuster le pied presseur pour qu’il soit parallèle à la griffe.

Remarque
En insérant la barre presse-tissu dans le pied presseur, veiller à ne pas faire sortir le joint.

- Après le montage, le guide du pied presseur (à gauche) **8** ne doit pas pouvoir se déplacer vers la droite et la gauche, mais juste légèrement vers le haut et le bas.
- Pour le montage du guide de la barre presse-tissu **15**, mettez d’abord la vis de réglage **10** en place puis placez le pied presseur dans sa position la plus basse. Amenez la broche de guidage **18** dans sa position la plus basse en desserrant l’écrou **16** et en tournant la vis de réglage **17** dans le sens des aiguilles d’une montre. Vérifiez si le guide de la barre presse-tissu **15** touche le tampon en caoutchouc **19** de la broche de guidage.

Réglez les couteaux. Le réglage est décrit en détail dans le paragraphe « Échange des couteaux » (cf. page 68).

Auswechseln des Kettelfingers der Stichplatte
Remplacement du doigt mailleur de la plaque à aiguille

⚠ VORSIICHT AVERTIISSEMENT

Immer erst die Maschine abschalten und den Netzstecker aus der Steckdose ziehen; dann dürfen qualifizierte Mechaniker den Kettelfinger der Stichplatte auswechseln.

Toujours commencer par éteindre et débrancher la machine. Confier le remplacement du doigt mailleur de la plaque à aiguille à un mécanicien qualifié.

Entfernen Sie zuerst den Kettelfinger der Stichplatte **22** von der Stichplatte **20** und setzen Sie dann den neuen Kettelfinger der Stichplatte **23** mit der Schraube **21** ein (siehe Abb. 29).

Enlever le doigt mailleur **22** de la plaque à aiguille **20** et fixer un nouveau doigt mailleur **23** à l'aide de la vis **21** (fig. 29).

Abb.27
Fig.27

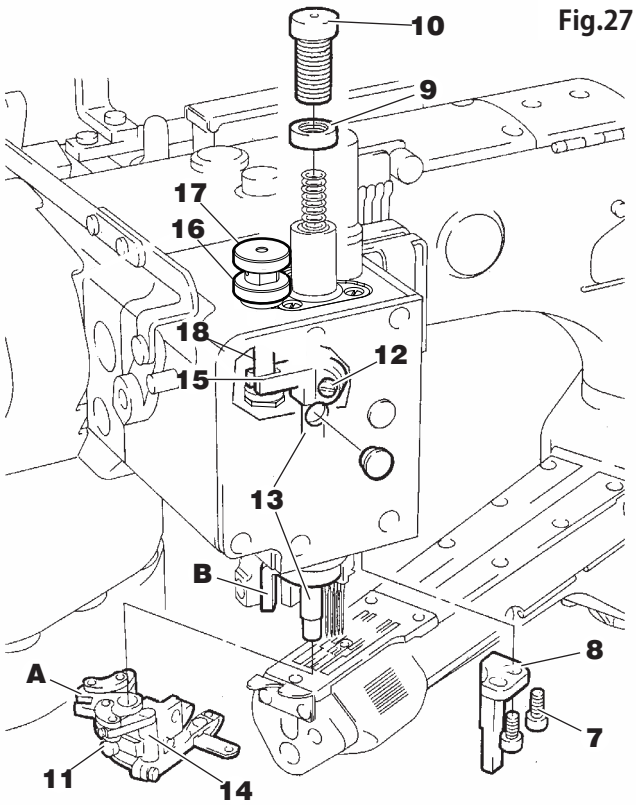

Abb.28
Fig.28

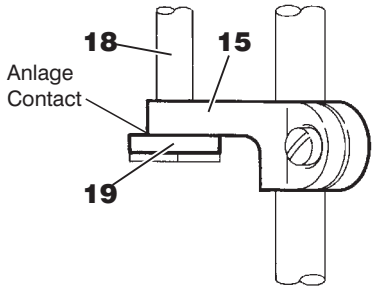

Abb.29
Fig.29

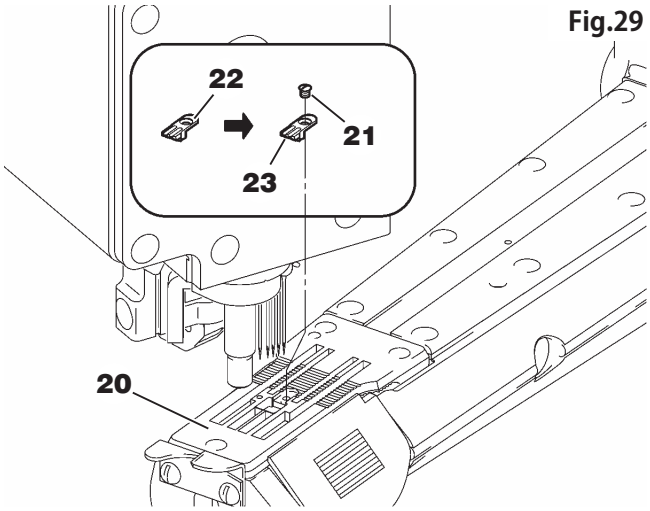

Einstellung der Nadelhöhe
Réglage de la hauteur d'aiguille

⚠ VORSIICHT AVERTIISSEMENT

Stets zuerst die Maschine abschalten und ausstecken.
Die Nadelhöhe anschließend von qualifizierten Mechanikern justieren lassen.

Toujours commencer par mettre la machine hors service et la débrancher. Seuls des mécaniciens qualifiés sont autorisés à régler la hauteur de l'aiguille.

Stellen Sie Abstand **(A)** zwischen der Spitze der vierten Nadel und der Oberkante der Stichplatte je nach verwendeter Maschine ein (siehe Einstelltabelle auf Seite 86).

Stellen Sie die Nadelhöhe ein. Lösen Sie dazu Schraube **1** und verschieben Sie den Nadelhalter **2** entsprechend nach oben bzw. unten.

- Stellen Sie das Verhältnis zwischen den einzelnen Nadeln und den Nadeleinstichlöchern so ein, dass Abstand **b** nach der Einstellung der Nadelhöhe gleich ist (siehe Abbildung). Ziehen Sie anschließend Schraube **1** wieder fest.

Réglez la distance **(A)** entre la pointe de la quatrième aiguille et le bord supérieur de la plaque à aiguille en fonction de la machine utilisée (cf. tableau de réglage, page 86).

Réglez la hauteur des aiguilles. Pour cela, desserrez la vis **1** et décalez le pince-aiguille **2** vers le haut ou vers le bas.

- Réglez le rapport entre chaque aiguille et les trous d'aiguille de telle sorte que l'écartement **b** soit égal pour toutes les aiguilles après le réglage des hauteurs d'aiguilles. Resserrez ensuite la vis **1**.

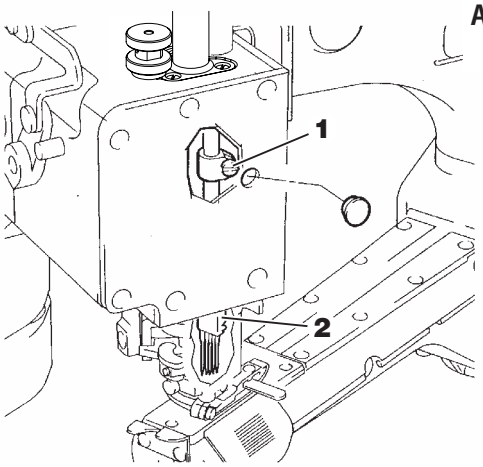

Abb.30
Fig.30

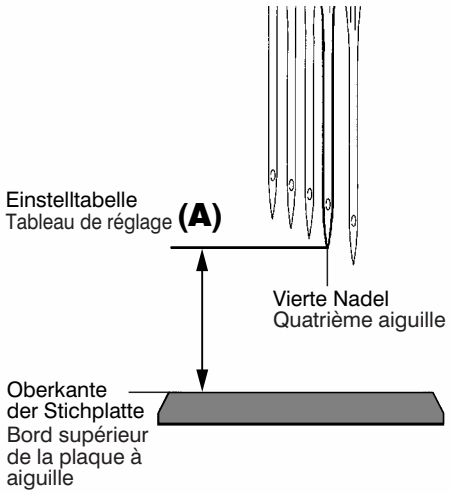

Abb.31
Fig.31

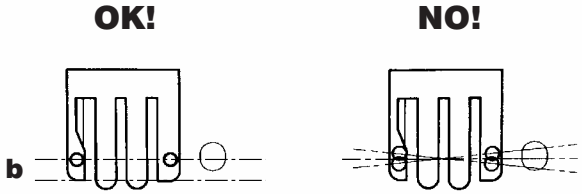

Abb.32
Fig.32

Greifereinstellung
Réglage du boucleur

VORSIICHT AVERTIISSEMENT

Stets zuerst die Maschine abschalten und ausstecken.

Den Greifer anschließend von qualifizierten Mechanikern justieren lassen.

Toujours commencer par mettre la machine hors service et la débrancher. Seuls des mécaniciens qualifiés sont autorisés à régler le boucleur.

1. **Abstand Greifer zur Nadel einstellen**
   Wenn sich Greifer **1** in seiner äußersten linken Stellung befindet, sollte der Abstand **B** vom Greifer zur Nadel zwischen der Mittellinie der ersten Nadel und der Greiferspitze je nach verwendeter Maschine eingestellt werden (siehe Einstelltabelle auf Seite 86). Zum Einstellen lösen Sie Schraube **2** und verschieben den Greiferhalter **4** nach links bzw. rechts. Nach der Einstellung ziehen Sie Schraube **2** provisorisch fest.
2. **Abstand der Greiferspitze zur Hohlkehle der Nadel einstellen**
   Wenn die Greiferspitze die Mitte der ersten Nadel von links kommend erreicht hat, sollte der seitliche Abstand zwischen der ersten Nadel und der Greiferspitze 0–0,02 mm betragen. Für die Einstellung drehen Sie an Schraube **3** und verschieben den Greiferhalter entsprechend vor oder zurück. Ziehen Sie anschließend Schraube **2** wieder fest.

1. **Réglage de l'écartement boucleur-aiguille**
   Quand le boucleur **1** se trouve dans sa position la plus à gauche, il faut régler l'écartement **B** entre le boucleu et l'aiguille, qui doit se trouver entre la ligne médiane de la première aiguille et la pointe du boucleur, en fonction de la machine utilisée (cf. tableau de réglage, page 86).
   Pour le réglage, desserrez la vis **2** et décalez le support du boucleur **4** vers la gauche ou la droite. Après le réglage, resserrez provisoirement la vis **2**.
2. **Réglage de l'écartement entre la pointe du boucleur et l'encoche de l'aiguille**
   Quand la pointe du boucleur, arrivant de la gauche, a atteint le centre de la première aiguille, l'écartement latéral entre la première aiguille et la pointe du boucleur doit être égal à 0–0,02 mm. Pour le réglage, tournez la vis **3** et décalez le support du boucleur vers l'avant ou vers l'arrière. Resserrez ensuite la vis **2**.

Einstellen des Greiferschutzes
Réglage de la protection du boucleur

VORSIICHT AVERTIISSEMENT

Stets zuerst die Maschine ausschalten und den Stecker entfernen. Dann den Greiferschutz von autorisiertem Fachpersonal einstellen lassen.

Toujours commencer par éteindre et débrancher la machine. Le réglage de la protection du boucleur doit être confié à un personnel qualifié.

Der Abstand zwischen Greiferschutz **5** und der ersten Nadel sollte am nächsten Punkt 0–0,05 mm betragen. Zum Einstellen lösen Sie die Schrauben **6** und verschieben den Greiferschutz nach vorne bzw. nach hinten. Nach der Einstellung ziehen Sie die Schrauben **6** wieder fest.

L'écartement entre la protection du boucleur **5** et la première aiguille doit être compris entre 0 et 0,05 mm au point suivant. Pour le réglage, desserrez les vis **6** et décalez la protection du boucleur vers l'avant ou l'arrière. Après le réglage, resserrez les vis **6**.

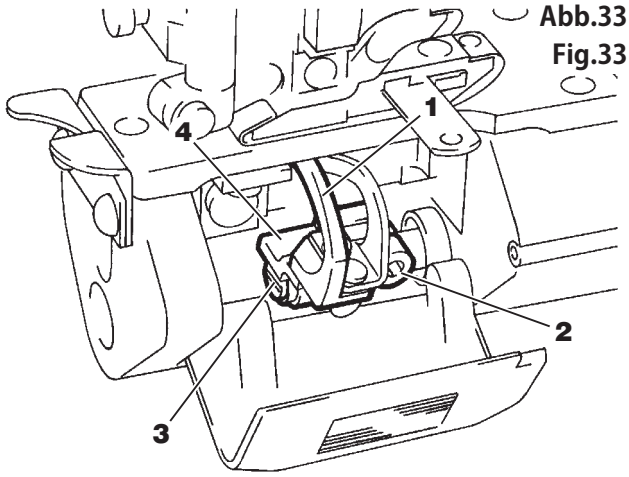

Abb.33
Fig.33

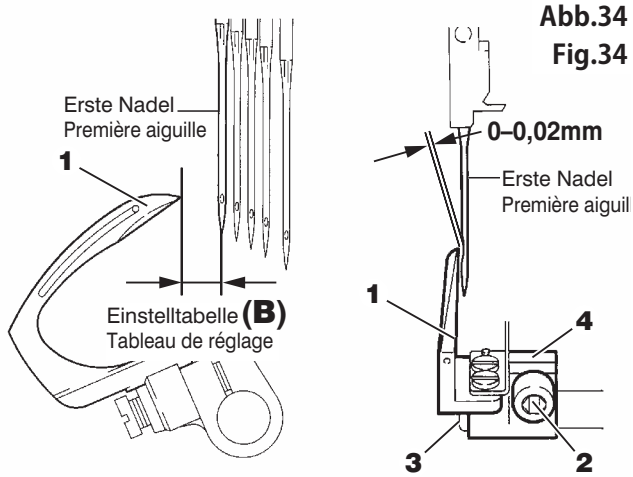

Abb.34
Fig.34

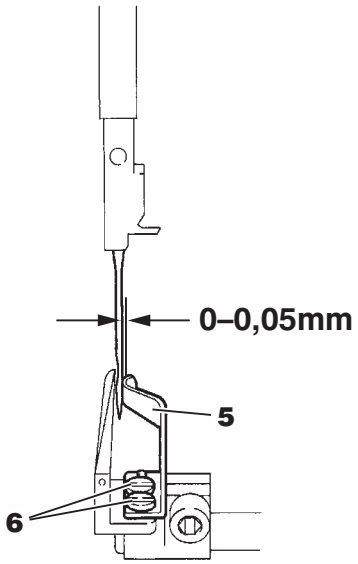

Abb.35
Fig.35

Einstellen der Transporteurhöhe
Réglage de la hauteur de la griffe

Abb.36
Fig.36

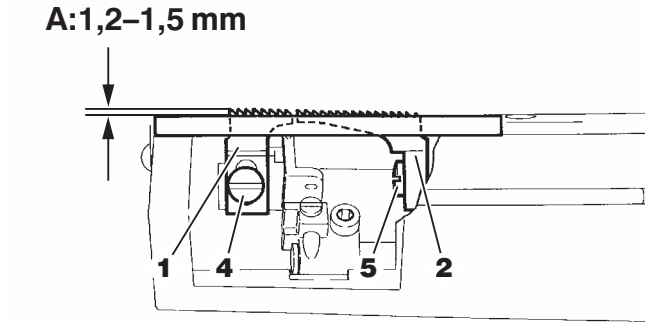

VORSIICHT AVERTIISSEMENT

Stets zuerst die Maschine abschalten und ausstecken. Die Transporteurhöhe von qualifizierten Mechanikern justieren lassen.

Toujours commencer par mettre la machine hors service et la débrancher. Seuls des mécaniciens qualifiés sont autorisés à régler la hauteur de la griffe.

FS700P Baureihe (nicht bei FS700P-A- ○○)

1. Drehen Sie das Handrad bis der Haupttransporteur **1** seine höchste Stellung erreicht.
2. Das Spiel zwischen der Oberkante der Stichplatte und dem zweiten oder dritten Zahn vom Ende des Haupttransporteurs **1** sollte 1,2–1,5 mm (**A**) betragen (siehe Einstelltabelle auf Seite 86). Um diese Einstellung vorzunehmen, lösen Sie Schraube **4**.
   Nach der Einstellung ziehen Sie Schraube **4** fest.
3. Wenn die Spitzen des Haupttransporteurs **1** bündig mit der Oberkante der Stichplatte sind, sollten auch die Spitzen des Differentialtransporteurs **2** bündig mit der Oberkante der Stichplatte sein.
   Um diese Einstellung vorzunehmen, heben Sie die Transporteure an, indem Sie das Handrad drehen und dann lösen Sie Schraube **5**.
   Nach der Einstellung ziehen Sie Schraube **5** fest.

FS700P Série (sauf pour FS700P-A- ○○)

1. Tourner le volant jusqu'à ce que la griffe principale **1** atteigne sa position la plus haute.
2. La distance entre le bord supérieur de la plaque à aiguille et le haut de la deuxième ou troisième dent de l'extrémité de la griffe principale **1** doit être comprise entre 1,2 et 1,5 mm (**A**) (voir le tableau de réglage à la page 86). Pour effectuer ce réglage, desserrer la vis **4**.
   Après le réglage, resserrer la vis **4**.
3. Lorsque les pointes de la griffe principale **1** sont alignées avec la surface de la plaque à aiguille, les pointes de la griffe différentielle **2** doivent également être alignées avec la surface de la plaque à aiguille.
   Pour effectuer ce réglage, soulever les griffes en tournant le volant puis desserrer la vis **5**.
   Après le réglage, resserrer la vis **5**.

FS700P-A- ○○

1. Drehen Sie das Handrad bis der Haupttransporteur **1** seine höchste Stellung erreicht.
2. Das Spiel zwischen der Oberkante der Stichplatte und dem zweiten oder dritten Zahn vom Ende des Haupttransporteurs **1** sollte 1,2–1,5 mm (**A**) betragen (siehe Einstelltabelle auf Seite 86). Um diese Einstellung vorzunehmen, lösen Sie Schraube **4**.
   Nach der Einstellung ziehen Sie Schraube **4** fest.
3. Wenn die Spitzen des Haupttransporteurs **1** bündig mit der Oberkante der Stichplatte sind, sollten auch die Spitzen der Differentialtransporteure **2** und **3** bündig mit der Oberkante der Stichplatte sein.
   Um diese Einstellung vorzunehmen, heben Sie die Transporteure an, indem Sie das Handrad drehen und dann lösen Sie Schrauben **5** und **6**.
   Nach der Einstellung ziehen Sie Schraube **5** und **6** fest.

FS700P-A- ○○

1. Tourner le volant jusqu'à ce que la griffe principale **1** atteigne sa position la plus haute.
2. La distance entre le bord supérieur de la plaque à aiguille et le haut de la deuxième ou troisième dent de l'extrémité de la griffe principale **1** doit être comprise entre 1,2 et 1,5 mm (**A**) (voir le tableau de réglage à la page 86). Pour effectuer ce réglage, desserrer la vis **4**.
   Après le réglage, resserrer la vis **4**.
3. Lorsque les pointes de la griffe principale **1** sont alignées avec la surface de la plaque à aiguille, les pointes des griffes différentielles **2** et **3** doivent également être alignées avec la surface de la plaque à aiguille.
   Pour effectuer ce réglage, soulever les griffes en tournant le volant puis desserrer les vis **5** et **6**.
   Après le réglage, resserrer les vis **5** et **6**.

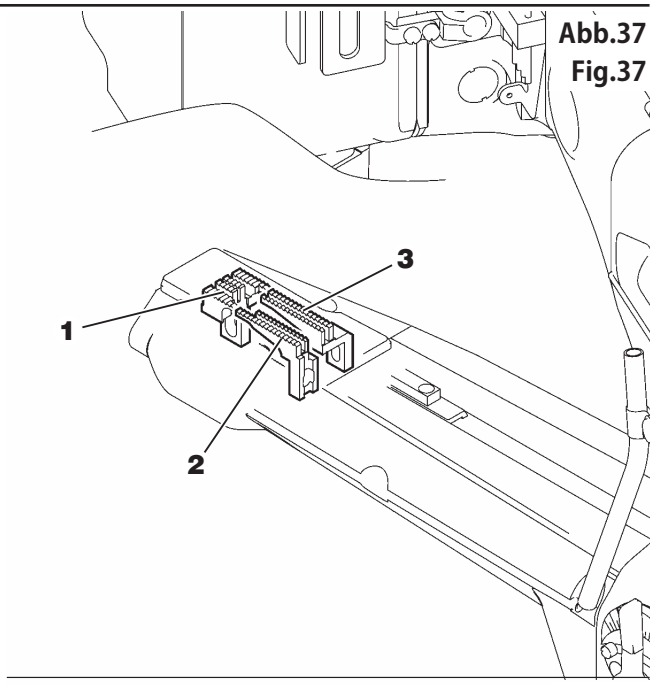

Abb.37
Fig.37

Abb.38
Fig.38

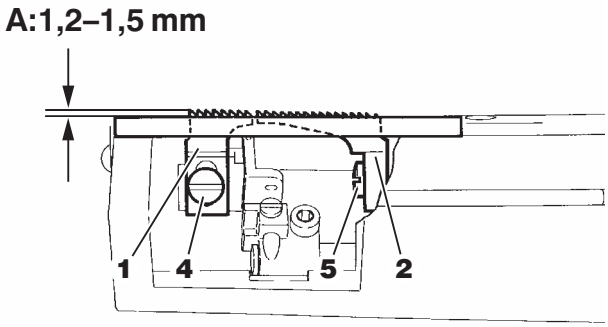

Abb.39
Fig.39

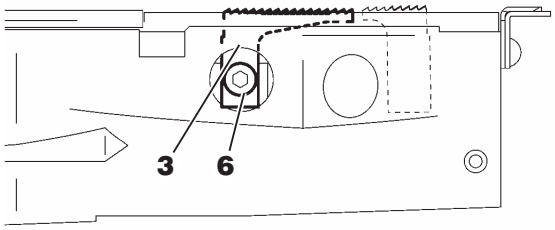

Einstellen des hinteren Nadelschutzes
Réglage du pare-aiguille arrière

VORSIICHT AVERTIISSEMENT

Stets zuerst die Maschine abschalten und ausstecken. Den hinteren Nadelschutz anschließend von qualifizierten Mechanikern justieren lassen.

Toujours commencer par mettre la machine hors service et la débrancher. Seuls des mécaniciens qualifiés sont autorisés à régler le pare-aiguille arrière.

In der Position, in welcher der hintere Nadelschutz **1** den geringsten Abstand zur ersten Nadel aufweist, sollte der Abstand zwischen dem hinteren Nadelschutz **1** und der ersten Nadel 0–0,2 mm betragen. Zum Einstellen lösen Sie Schraube **2** und verschieben den hinteren Nadelschutz nach vorne bzw. hinten. Ziehen Sie anschließend Schraube **2** wieder fest.

Quand le pare-aiguille arrière **1** est le plus près possible de la première aiguille, le pare-aiguille arrière **1** et la première aiguille doivent être espacés de 0–0,2 mm. Pour le réglage, desserrez la vis **2** et décalez le pare-aiguille vers l'avant ou vers l'arrière, puis resserrez la vis **2**.

Abb.40
Fig.40

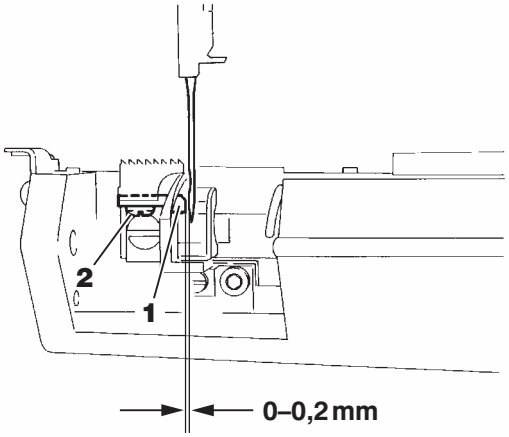

Einstellen des Differentialtransportverhältnisses
Réglage du rapport du différentiel

FS700P Baureihe (nicht bei FS700P-A- ○○)

Um das Differentialtransportverhältnis des Differentialtransporteurs **4** zu reduzieren, drücken Sie den Hebel **3** in Richtung des Differentialtransporteurs **4**. Das fertige Nähgut wird gedehnt.
Um das Differentialtransportverhältnis zu erhöhen, drücken Sie den Hebel **3** in Richtung des Bedieners. Das fertige Nähgut wird gekräuselt.

FS700P-A- ○○

Um das Differentialtransportverhältnis des Differentialtransporteurs **7** zu reduzieren, drücken Sie den Hebel **5** in Richtung des Differentialtransporteurs **7**. Die linke Seite des fertigen Nähguts wird gedehnt.. Um das Differentialtransportverhältnis des Differentialtransporteurs **8** zu reduzieren, drücken Sie den Hebel **6** in Richtung des Differentialtransporteurs **8**. Die rechte Seite des fertigen Nähguts wird gedehnt..
Um das Differentialtransportverhältnis des Differentialtransporteurs **7** zu erhöhen, drücken Sie den Hebel **5** in Richtung des Bedieners. Die linke Seite des fertigen Nähguts wird gekräuselt.. Um das Differentialtransportverhältnis des Differentialtransporteurs **8** zu erhöhen, drücken Sie den Hebel **6** in Richtung des Bedieners. Die rechte Seite des fertigen Nähguts wird gekräuselt..
Wenn die Neigungsregulierung des Transporteurs für den Hebel **5** die gleiche wie für den Hebel **6** ist, dann ist die Menge der Differentialtransporteurbewegung **7** die gleiche wie die des Differentialtransporteurs **8**.

FS700P Série (sauf pour FS700P-A- ○○)

Pour réduire le rapport de différentiel de la griffe différentielle **4**, abaisser le levier **3** vers la griffe différentielle **4**.
Le tissu s'étire. Pour augmenter le rapport de différentiel de la griffe différentielle **4**, abaisser le levier **3** vers l'opérateur. Le tissu se fronce.

FS700P-A- ○○

Pour réduire le rapport de différentiel de la griffe différentielle **7**, abaisser le levier **5** vers la griffe différentielle **7**. Le côté gauche du tissu s'étire. Pour réduire le rapport de différentiel de la griffe différentielle **8**, abaisser le levier **6** vers la griffe différentielle **8**. Le côté droit du tissu s'étire.
Pour augmenter le rapport de différentiel de la griffe différentielle **7**, abaisser le levier **5** vers l'opérateur. Le côté gauche du tissu se fronce. Pour augmenter le rapport de différentiel de la griffe différentielle **8**, abaisser le levier **6** vers l'opérateur. Le côté droit du tissu se fronce.
Lorsque le réglage de l'inclinaison du levier **5** est le même que pour le levier **6**, le mouvement de la griffe différentielle **7** est identique à celui de la griffe différentielle **8**.

Abb.41
Fig.41

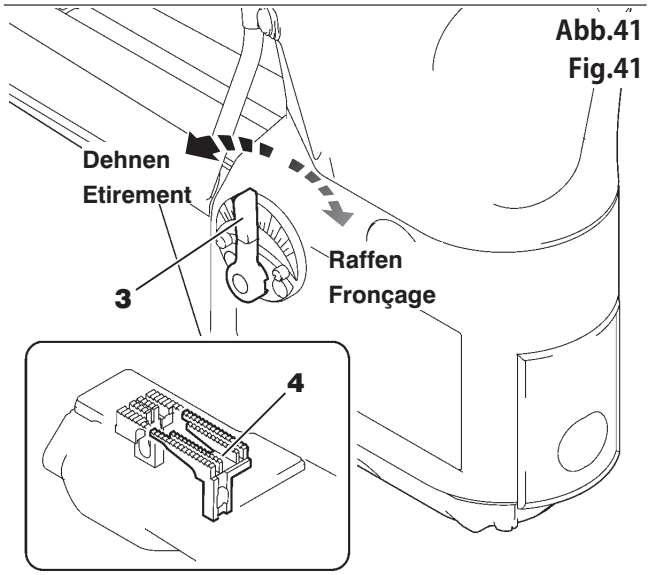

Abb.42
Fig.42

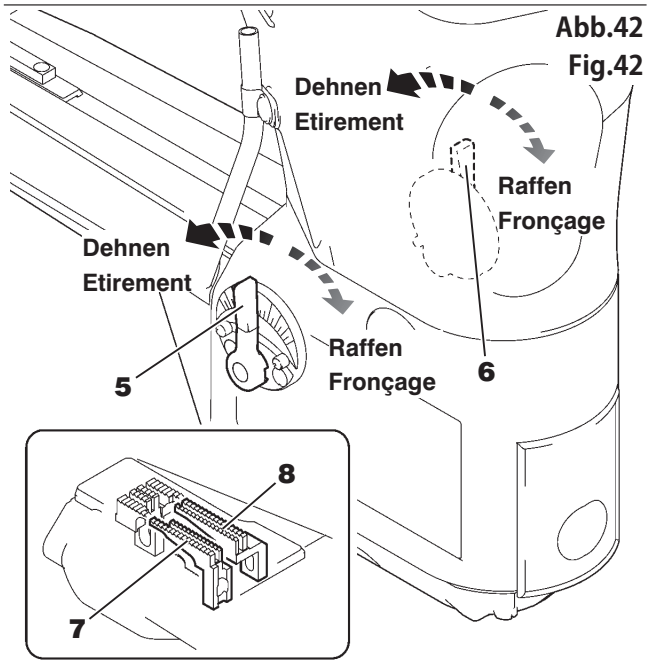

Stichlängeneinstellung
Réglage de la longueur de point

VORSIICHT AVERTIISSEMENT

Zum Einstellen der Stichlänge immer das Gerät ausschalten und den Netzstecker abzichen.

Toujours couper l'alimentation en puissance et débrancher la machine avant de régler la longueur de suture.

Entfernen Sie Schraube **1**. Lösen Sie Schraube **2**.
Grobe Stiche: Verbindungsglied **3** nach oben verschieben.
Feine Stiche: Verbindungsglied **3** nach unten verschieben.
Ziehen Sie anschließend die Schraube **1** wieder an.

Hinweis
Mit jeder Veränderung der Differenzierung verändert sich auch die Gesamtstichlänge. Die Stichlängeneinstellung ist dann entsprechend zu korrigieren.
Wenn die Stichlänge eingestellt ist, sollte die Einstellung des Nadelschutzes (hinteren) erneut vorgenommen werden (siehe Seite 76).

Retirez la vis **1**. Desserrez la vis **2**.
Grands points : Décaler le raccord **3** vers le haut.
Petits points : Décaler le raccord **3** vers le bas.
Resserrez ensuite la vis **1**.

Remarque
A chaque modification du différentiel, il y a aussi changement de la longueur de point principale.
Modifier ensuite la longueur de point en conséquence.
Après avoir réglé la longueur de point, il faut recommencer le réglage du pare-aiguille (arrière) (voir page 76).

Abb.43
Fig.43

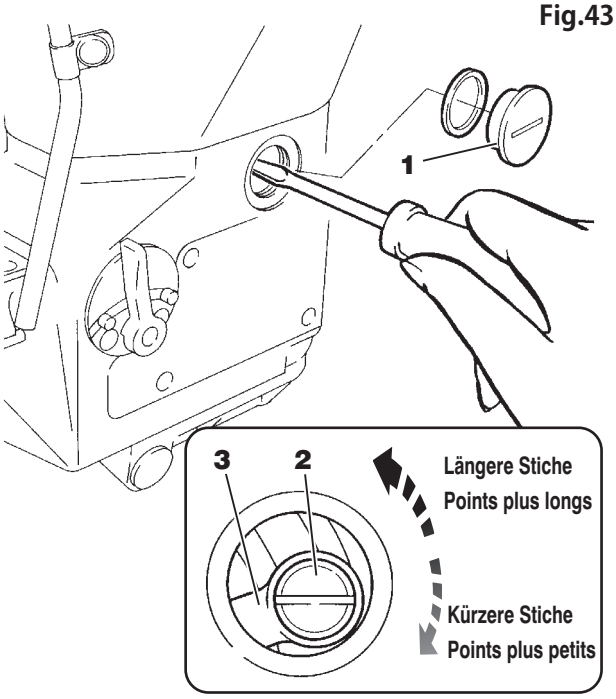

Einstellen des Presserfußdrucks
Réglage de la pression du pied presseur

Der Presserfußdruck sollte so leicht wie möglich, aber ausreichend sein, um den Stoff sauber zu transportieren und eine einwandfreie Stichbildung zu gewährleisten. Zum Einstellen lösen Sie Mutter **1** und verdrehen Schraube **2** entsprechend. Nach der Einstellung drehen Sie die Mutter **1** wieder fest.

La pression du pied presseur doit être aussi faible que possible, mais suffisante pour assurer un entraînement correct du tissu et une formation impeccable des points. Pour la régler, desserrez l'écrou **1** et tournez la vis **2**. Après le réglage, resserrez l'écrou **1**.

Abb.44
Fig.44

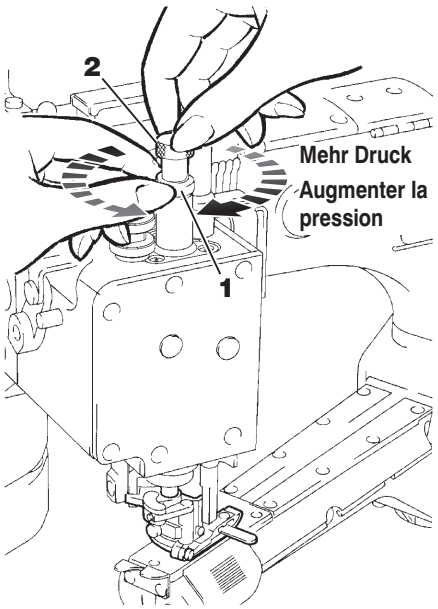

Justieren der vertikalen Presserfußposition
Réglage de la position verticale du pied presseur

Das leichte Verschieben des Presserfußes nach oben hat folgende Auswirkungen:

- Verhindert Nahtblockierungen.
- Verhindert Stoffbeschädigungen.
- Erhöht die Lebensdauer des Presserfußschuhs.
- Verringert Vibration und Lärm.
- Kann bei überlappenden Materialien als Feineinstellung dienen.

Bringen Sie die Nadeln in ihren unteren Tiefpunkt. Lösen Sie Schraube **3**. Heben Sie den Presserfuß an, indem Sie die Einstellschraube **4** gegen den Uhrzeigersinn drehen.Stellen Sie den Abstand zwischen dem Presserfußschuh **5** und der Unterkante **6** des Presserfußes auf 0,3–0,5 mm ein. Ziehen Sie anschließend die Schraube **3** wieder an.

Le léger décalage du pied presseur vers le haut a les conséquences suivantes :

- empêche les blocages de la couture.
- protège le tissu.
- augmente la durée de vie de la semelle du pied presseur.
- réduit les vibrations et le bruit.
- peut servir de réglage de précision en présence de matières superposées.

Amenez les aiguilles au point mort bas. Desserrez la vis **3**. Relevez le pied presseur en tournant la vis de réglage **4** dans le sens inverse des aiguilles d'une montre.Réglez l'écartement entre la semelle du pied presseur **5** et le bord inférieur **6** du pied presseur à une valeur comprise entre 0,3 et 0,5 mm. Resserrez ensuite la vis **3**.

Abb.45
Fig.45

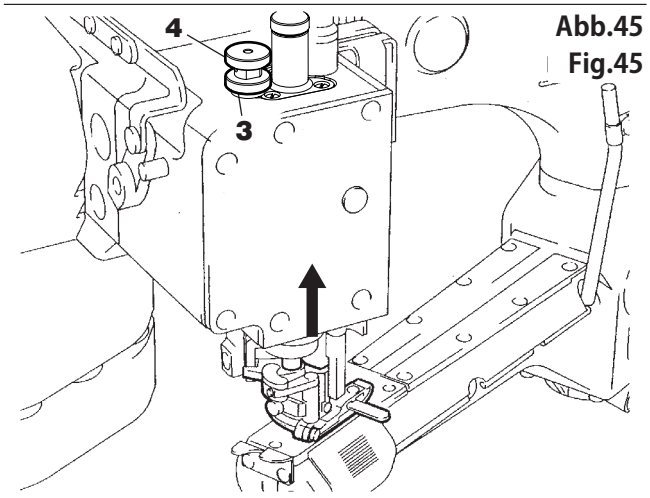

Abb.46
Fig.46

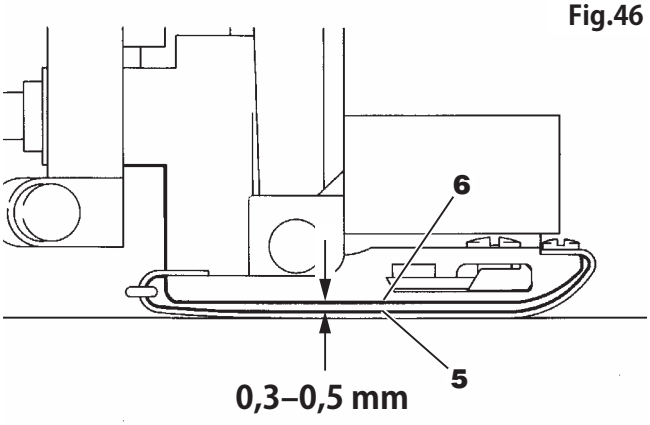

Einstellen des Presserfußhubs
Réglage de la course du pied presseur

VORSIICHT AVERTIISSEMENT

Stets zuerst die Maschine abschalten und ausstecken.

Den Presserfußhub anschließend von qualifizierten Mechanikern justieren lassen.

Toujours commencer par mettre la machine hors service et la débrancher. Seuls des mécaniciens qualifiés sont autorisés à régler la course du pied presseur.

Bringen Sie die Nadeln an den oberen Umkehrpunkt ihres Hubs. Wenn der Presserfuß **1** hoch geht, stellen Sie den Abstand **A** von der Oberkante der Stichplatte zur Unterkante der Druckerfußsohle **2** ein.
Wählen Sie den Abstand entsprechend der verwendeten Maschine auf der Grundlage der technischen Daten (siehe Seite 87).
Zur Einstellung lösen Sie die Schrauben **3** und bewegen Sie das Verbindungsstück **4** entsprechend nach links oder rechts.
Nach der Einstellung ziehen Sie Schraube **3** fest.

Amener les aiguilles au point mort haut.
Lorsque le pied presseur **1** est en position haute, régler la distance **A** entre le bord supérieur de la plaque à aiguille et le bord inférieur de la semelle du pied presseur **2**.
Régler la distance en fonction de la machine utilisée, conformément aux caractéristiques techniques (voir page 87).
Pour le réglage, desserrer les vis **3** et déplacer le raccord **4** vers la droite ou la gauche.
Après le réglage, resserrer les vis **3**.

Abb.47
Fig.47

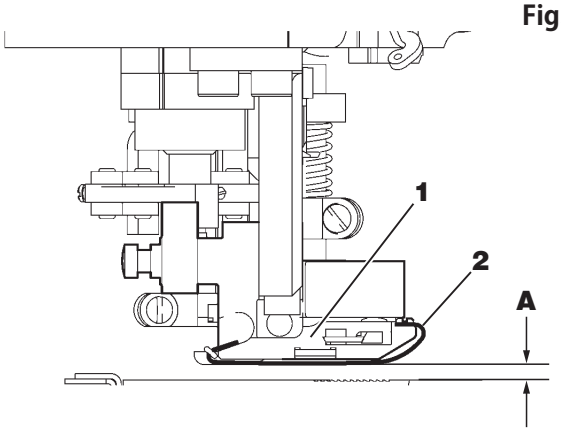

Abb.48
Fig.48

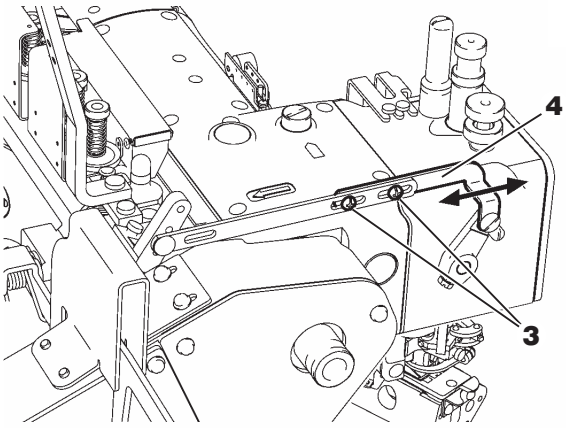

Einstellen der Tupfer
Réglage des régulateurs de fil

⚠ VORSIICHT AVERTIISSEMENT

Zum Einstellen der Tupfer stets die Maschine ausschalten und ausstecken.

Avant de régler les régulateurs de fil, mettre la machine hors service et la débrancher.

Bringen Sie den Nadelfadengeber **1** in seine unterste Stellung. Lösen Sie die Schrauben **6** und **7**. Richten Sie die Oberkanten der Tupfer **2** und **3** an der Mitte der Ösen **A** am Nadelfadengeber **1** aus (Werkseinstellung). Ziehen Sie die Schrauben **6** und **7** provisorisch fest. Lösen Sie die Schrauben **8** und **9**. Stellen Sie den Abstand zwischen den Oberkanten der Tupfer **2** und **3** und denen der Tupfer **4** und **5** auf **1** mm ein. Justieren Sie dazu die Tupfer **4** und **5** (Werkseinstellung). Ziehen Sie die Schrauben **8** und **9** provisorisch fest.

- Nadelfadenschlaufe vergrößern: Tupfer **2**, **3**, **4** und **5** nach oben verschieben.
- Nadelfadenschlaufe verkleinern: Tupfer **2**, **3**, **4** und **5** nach unten verschieben.

Stellen Sie die richtige Nadelfadenschlaufengröße ein, indem Sie die Tupfer **2**, **3**, **4** und **5** nach oben bzw. unten verschieben. Ziehen Sie nach der Einstellung die Schrauben **6**, **7**, **8** und **9** wieder fest.

Placez le releveur de fil d'aiguille **1** dans sa position la plus basse. Desserrez les vis **6** et **7**. Orientez les bords supérieurs des régulateurs de fil **2** et **3** en face du centre des oeillets **A** du releveur de fil d'aiguille **1** (réglage en usine). Resserrez provisoirement les vis **6** et **7**. Desserrez les vis **8** et **9**. Réglez l'écartement entre les bords supérieurs des régulateurs de fil **2** et **3** et ceux des régulateurs de fil **4** et **5** à la valeur de 1 mm. Pour cela, réglez les régulateurs de fil **4** et **5** (réglage en usine). Resserrez provisoirement les vis **8** et **9**.

- Agrandir la boucle de fil d'aiguille : Décaler les régulateurs de fil **2**, **3**, **4** et **5** vers le haut.
- Réduire la boucle de fil d'aiguille : Décaler les régulateurs de fil **2**, **3**, **4** et **5** vers le bas.

Réglez la bonne taille de boucle de fil d'aiguille en décalantles régulateurs de fil **2**, **3**, **4** et **5** vers le haut ou vers le bas.Après le réglage, resserrez les vis **6**, **7**, **8** et **9**.

Einstellen der Nadelfadenführungen
Réglage des guide-fil d'aiguille

Der Abstand zwischen der Ösenmitte der Nadelfadenführungen **10** und den Ösen an Halterung **11** sollte 10 mm betragen. Zum Einstellen lö sen Sie die Schrauben **12** und verschieben die Nadelfadenführungen **10** (Standardeinstellung) nach oben bzw. nach unten. Ziehen Sie nach der Einstellung die Schrauben **12** provisorisch an.

- Nadelfaden lockerer: Nadelfadenführungen **10** nach oben verschieben.
- Nadelfaden fester: Nadelfadenführungen **10** nach unten verschieben.

Ziehen Sie nach der Einstellung die Schrauben **12** wieder gut fest .

Einstellen der Fadenrückholfeder

Das Ende der Fadenrückholfeder **13** soll 3 mm nach unten von der Horizontalen abweichen. Zum Einstellen lösen Sie Schraube **14** und drehen Knopf **15**. Ziehen Sie anschließend die Schraube **14** wieder an.

※ Wenn Sie das Nähgut während des Nähens entnehmen möchten, drehen Sie die Riemenscheibe in die umgekehrte Richtung. Dank der Fadenrückholfeder **13** werden de Nadelfadenschlaufen nicht auf der Vorderseite der Nadeln produziert.

Le centre de l'oeillet des guide-fil d'aiguille **10** et les oeillets du support **11** doivent être espacés de 10 mm. Pour le réglage, desserrez les vis **12** et décalez les guide-fil d'aiguille **10** (réglage standard) vers le haut et vers le bas. Après le réglage, serrez provisoirement les vis **12**.

- Réduire la tension du fil d'aiguille : Décaler les guide-fil d'aiguille **10** vers le haut.
- Augmenter la tension du fil d'aiguille : Décaler les guide-fil d'aiguille **10** vers le bas.

Après le réglage, resserrez bien les vis **12**.

Réglage du ressort de rappel de fil

L'extrémité du ressort de rappel de fil **13** doit dépasser de 3 mm vers le bas.
Pour le réglage, desserrez la vis **14** et tournez le bouton **15**, puis resserrez la vis **14**.

※ Pour retirer l'ouvrage pendant la couture, tournez le volant dans le sens inverse. Le ressort de rappel de fil **13** empêche la formation de boucles de fil d'aiguille devant les aiguilles.

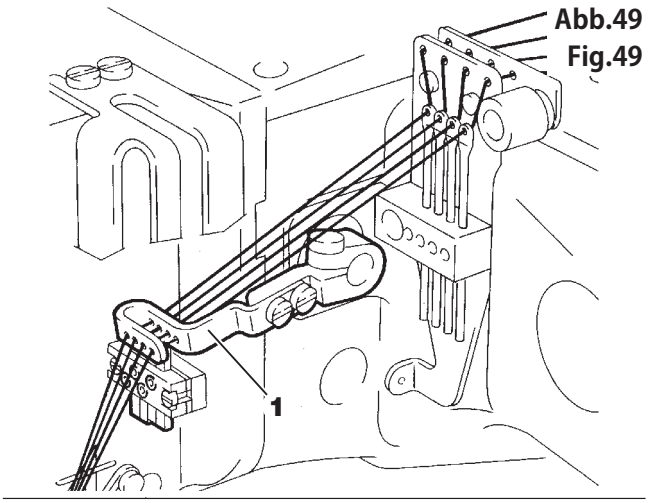

Abb.49
Fig.49

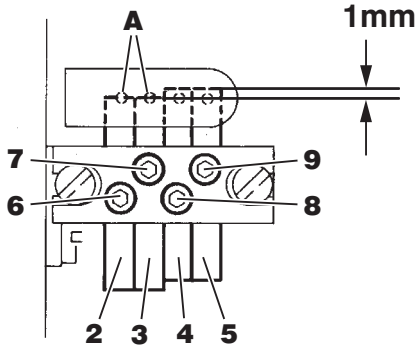

Abb.50
Fig.50

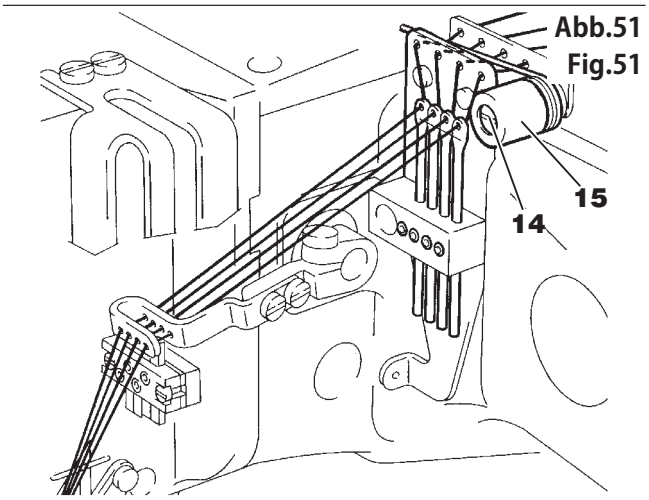

Abb.51
Fig.51

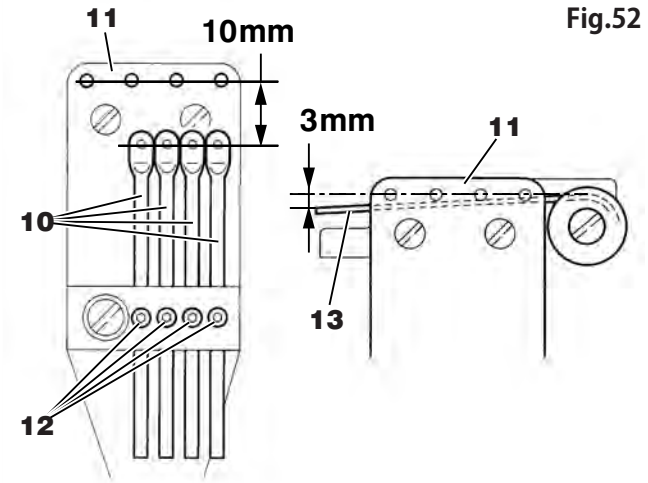

Abb.52
Fig.52

Einstellen der Greiferfadenführung
Réglage du guide-fil de boucleur

Abb.53
Fig.53

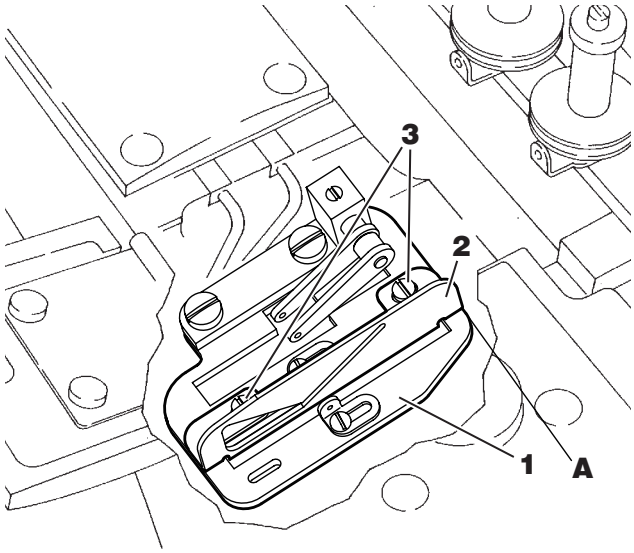

VORSIICHT AVERTIISSEMENT

Stets zuerst die Maschine ausschalten und den Stecker entfernen. Dann die Greiferfadenführung von autorisiertem Fachpersonal einstellen lassen.

Toujours commencer par éteindre et débrancher la machine. Le réglage du guide-fil de boucleur doit être confié à un personnel qualifié.

Bringen Sie die rechte Seite der Fadenführung **2** auf eine Linie mit der rechten Seite **A** der Halterung **1**. Um diese Einstellung vorzunehmen, lösen Sie die Schrauben **3** und bewegen Sie die Fadenführung **2**. Eine Änderung der Position der Fadenführung **2** bewirkt eine Änderung des Timings für das Anziehen des Greiferfadens.

Alignez le côté droit du guide-fil **2** avec le côté droit **A** du support **1**. Pour cela, desserrez les vis **3** et déplacez le guide-fil **2**. Le changement de position du guide-fil **2** modifie le timing de la tension du fil de boucleur.

Justieren des Greiferfadenziehers
Réglage du releveur du fil de boucleur

Abb.54
Fig.54

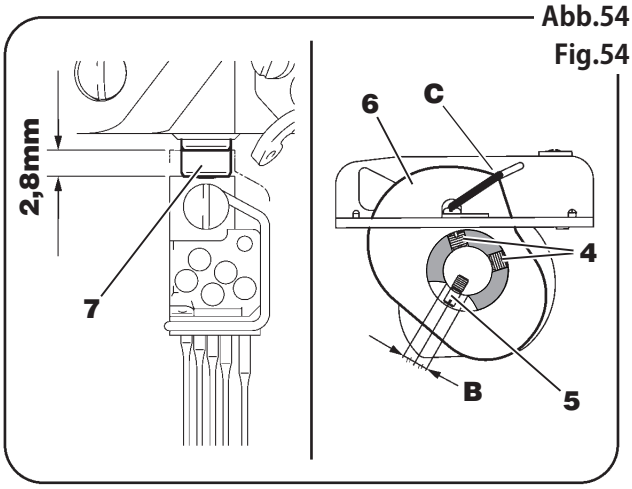

VORSIICHT AVERTIISSEMENT

Stets zuerst die Maschine abschalten und ausstecken. Den Greiferfadenzieher von qualifizierten Mechanikern justieren lassen.

Toujours commencer par mettre la machine hors service et la débrancher. Seuls des mécaniciens qualifiés sont autorisés à régler le releveur du fil de boucleur.

Lösen Sie die Schrauben **4**. Zentrieren Sie Schraube **5** in Schlitz **B**. Ziehen Sie die Schrauben **4** provisorisch fest.
Wenn die Nadelstange **7** sich 2,8mm von ihrer obersten Hubposition senkt, sollte der Greiferfaden vom Punkt **C** des Greiferfadenziehers abgleiten.
Für die Einstellung lösen Sie die Schrauben **4** und drehen den Greiferfadenzieher **6** entsprechend. Ziehen Sie anschließend die Schrauben **4** wieder fest.

Desserrez les vis **4**. Centrez la vis **5** dans la fente **B**, puis serrez provisoirement les vis **4**.
Lorsque la barre à aiguille **7** descend de 2,8 mm à partir de sa position la plus haute, le fil de boucleur doit glisser du point **C** du releveur de fil de boucleur.
Pour le réglage, desserrez les vis **4** et tournez le releveur du fil de boucleur **6** en conséquence. Resserrez ensuite les vis **4**.

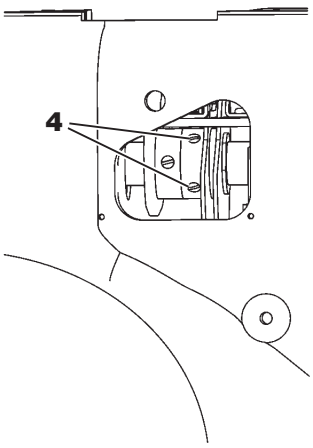

Justieren der Greiferfadenführungen
Réglage des guide-fil de boucleur

VORSIICHT AVERTIISSEMEN

Stets zuerst die Maschine abschalten und ausstecken.

Die Greiferfadenführungen von qualifizierten Mechanikern justieren lassen.

Toujours commencer par mettre la machine hors service et la débrancher. Seuls des mécaniciens qualifiés sont autorisés à régler les guide-fil de boucleur.

Lösen Sie die Schrauben **1** und **2**. Verschieben Sie die Greiferfadenführungen **3** und **4** bis zum Anschlag in Richtung **A** wie rechts abgebildet (Werkseinstellung).
Ziehen Sie die Schrauben **1** und **2** provisorisch fest.

- Mehr Greiferfaden: Greiferfadenführungen **3** und **4** in Richtung **B** verschieben.
- Weniger Greiferfaden: Greiferfadenführungen **3** und **4** in Richtung **A** verschieben.

Ziehen Sie nach der Einstellung die Schrauben **1** und **2** wieder fest.

Desserrez les vis **1** et **2**. Décalez les guide-fil de boucleur **3** et **4** jusqu'à la butée vers **A** comme indiqué ci-contre (réglage en usine). Resserrez provisoirement les vis **1** et **2**.

- Augmenter le débit du fil de boucleur : Décaler les guidefil de boucleur **3** et **4** vers **B**.
- Réduire le débit du fil de boucleur : Décaler les guide-fil de boucleur **3** et **4** vers **A**.

Après le réglage, resserrez les vis **1** et **2**.

Abb.55
Fig.55

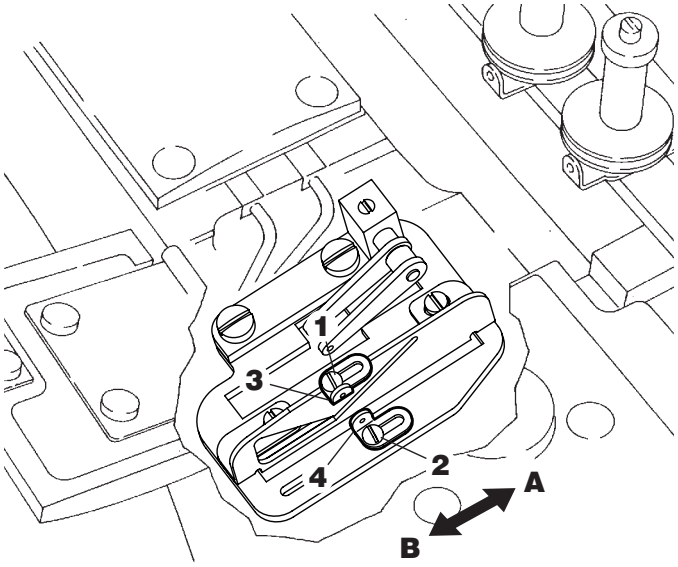

Einstellen des Legefadengebers
Réglage du releveur de fil de jetage

VORSIICHT AVERTIISSEMENT

Stets zuerst die Maschine ausschalten und den Stecker entfernen. Dann den Legefadengeber von autorisiertem Fachpersonal einstellen lassen.

Toujours commencer par éteindre et débrancher la machine. Le réglage du releveur du fil de jetage doit être confié à un personnel qualifié.

Lösen Sie die Schrauben **5**. Zentrieren Sie Schraube **6** in Schlitz **C**.
Ziehen Sie die Schrauben **5** provisorisch fest.

Der Legefaden sollte an Punkt **D** vom Legefadenzieher abspringen, nachdem der obere Fadenleger **7** in seiner Bewegung von links nach rechts über den Legefaden **8** hinweggeht.
Ziehen Sie nach der Einstellung die Schrauben **5** wieder fest.

Desserrez les vis **5**. Centrez la vis **6** dans la fente **C**, puis serrez provisoirement les vis **5**.

Le fil de jetage doit se libérer du tire-fil de jetage au point **D**, après que le tire-fil supérieur **7** est passé au-dessus du fil de jetage **8** pendant son mouvement de la gauche vers la droite.
Après le réglage, resserrez les vis **5**.

Abb.56
Fig.56

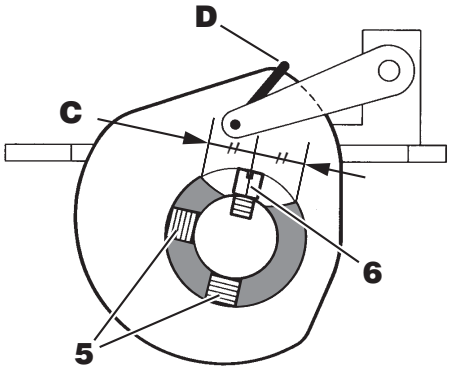

Abb.57
Fig.57

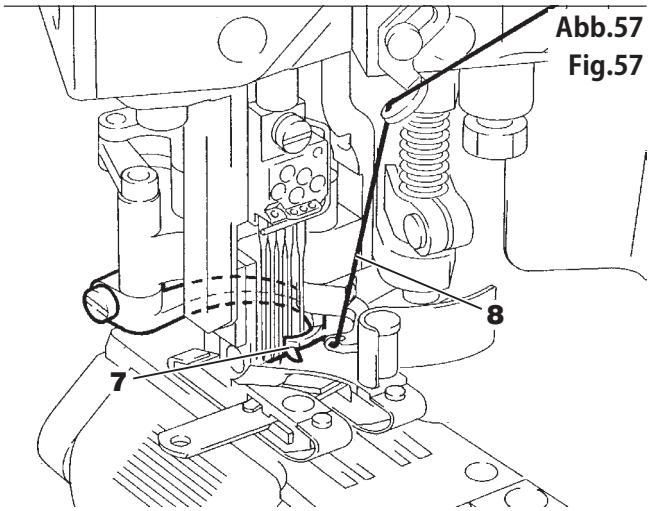

Einstellen der Legefadenführung
Réglage du guide-fil de jetage

VORSIICHT AVERTIISSEMENT

Stets zuerst die Maschine ausschalten und ausstecken.

Die anschließende Justierung der Legefadenführung ist von qualifizierten Mechanikern vorzunehmen.

Toujours commencer par éteindre et débrancher la machine. Le réglage du guide-fil de jetage doit impérativement être confié à des mécaniciens qualifiés.

Der Abstand zwischen der Ösenmitte an Fadenführung **2** und der Oberkante der Halteplatte **3** sollte 3 mm (Standardeinstellung) betragen. Zum Einstellen lösen Sie die Schraube **1** und verschieben die Fadenführung **2**.
Wenn Sie größere Legefadenmenge möchten, verschieben Sie die Fadenführung **2** nach oben. Um die Legefadenzufuhrmenge zu erhöhen, bewegen Sie die Fadenführung **2** nach unten.Ziehen Sie nach der Einstellung Schraube **1** wieder an.

※ Überprüfen Sie nach der Einstellung, ob der Abstand zwischen dem Legefadenzieher **4** und der Fadenführung **2** gleich ist.

Le centre de l'oeillet du guide-fil **2** et le bord supérieur de la plaque-support **3** doivent être espacés de 3 mm (réglage standard). Pour le réglage, desserrez la vis **1** et décalez le guide-fil **2**. Pour augmenter le débit de fil de jetage, décalez le guide-fil **2** vers le haut. Pour augmenter le débit de fil de jetage, déplacez le guide-fil **2** vers le bas.Après le réglage, resserrez la vis **1**.

※ Après le réglage, vérifiez si la distance entre le tire-fil de jetage **4** et le guide-fil **2** est restée la même..

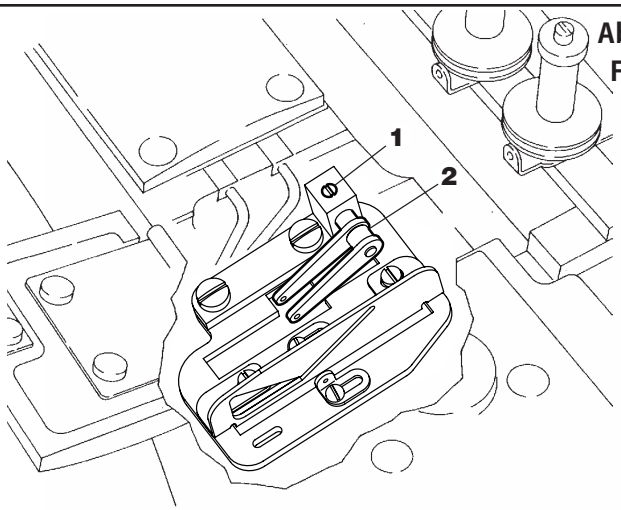

Abb.58
Fig.58

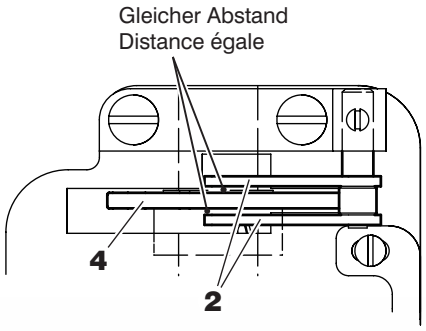

Abb.59
Fig.59

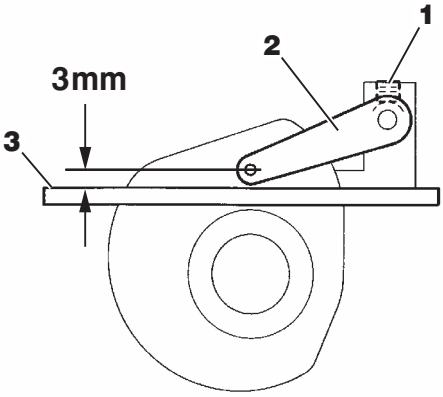

Einstellen des oberen Fadenlegers
Réglage du tire-fil supérieur

VORSIICHT AVERTIISSEMENT

Stets zuerst die Maschine ausschalten und den Stecker entfernen. Dann den oberen Fadenleger von autorisiertem Fachpersonal einstellen lassen.

Toujours commencer par éteindre et débrancher la machine.

Le réglage du tire-fil supérieur doit être confié à un personnel qualifié.

Bringen Sie den oberen Fadenleger **5** in seine äußerste rechte Stellung. Lösen Sie Schraube **6**. Stellen Sie den Abstand zwischen oberem Fadenleger **5** und Fadenrückhalter **7** wie rechts als Punkt **A** abgebildet auf 0,5 mm ein (Standardeinstellung). Ziehen Sie nach der Einstellung Schraube **6** wieder fest.

Überprüfen Sie mit einer Probenaht, ob der Legefaden **8** unter den oberen Fadenleger geht, wenn sich der obere Fadenleger nach links bewegt. Ist dies nicht der Fall, so lösen Sie Schraube **6** und vergrößern Abstand **A**.

Drücken Sie den oberen Fadenleger **5** nach der Justierung leicht nach oben. Ziehen Sie Schraube **6** fest.

Amenez le tire-fil supérieur **5** dans sa position la plus à droite. Desserrez la vis **6**. Réglez la distance entre le tire-fil supérieur **5** et le ressort de rappel de fil **7** sur 0,5 mm comme indiqué à droite sur le point **A** (réglage standard). Après le réglage, resserrez la vis **6**.

Faites une couture d'essai pour vérifier si le fil de jetage **8** passe sous le tire-fil supérieur quand le tire-fil supérieur se déplace vers la gauche. Si ce n'est pas le cas, desserrez la vis **6** et augmentez l'écartement **A**.

Après le réglage, pressez légèrement le tire-fil supérieur **5** vers le haut. Serrez la vis **6**.

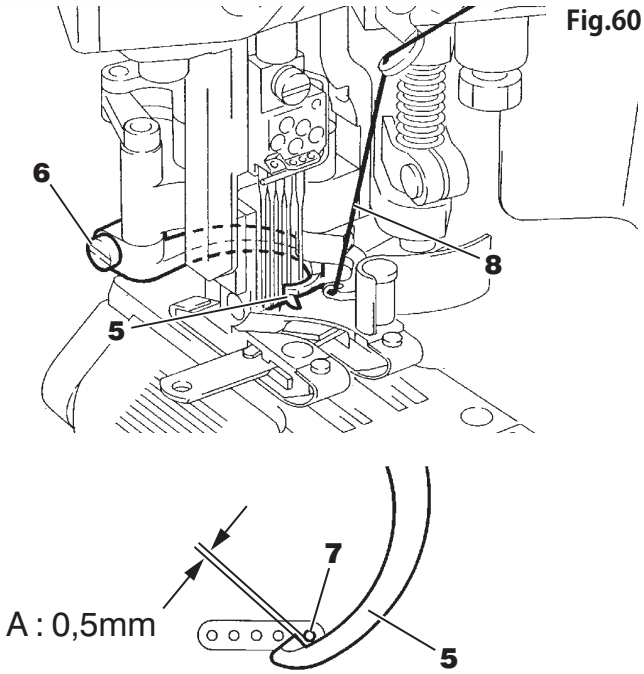

Abb.60
Fig.60

Einstellen des unteren Fadenlegers
Réglage du tire-fil inférieur

⚠ VORSIICHT AVERTIISSEMENT

Stets zuerst die Maschine ausschalten und den Stecker entfernen. Dann den unteren Fadenleger von autorisiertem Fachpersonal einstellen lassen.

Toujours commencer par éteindre et débrancher la machine.Le réglage du tire-fil inférieur doit être confié à un personnel qualifié.

1. Der Abstand **C** zwischen Punkt **B** am unteren Fadenleger bis zur Mitte der linken Nadel sollte 1mm betragen, wenn der untere Fadenleger **1** den geringsten Abstand zu der ersten Nadel hat. Zum Einstellen lösen Sie Schraube **2** und verschieben den unteren Fadenleger **1**.
   Nach der Einstellung ziehen Sie Schraube **2** wieder an.

   Überprüfen Sie mit einer Probenaht, ob der Legefaden hinter der ersten und zweiten Nadel liegt, wenn der untere Fadenleger den geringsten Abstand zur ersten Nadel hat.

   Ist dies nicht der Fall, so vergrößern Sie Abstand **C** (stellen Sie sicher, dass der untere Fadenleger **1** nicht an der ersten Nadel anliegt).

   Wenn der Legefaden die Spitze der dritten Nadel hinter der Nadel erreicht, so verringern Sie den Abstand **C**.

2. Stellen Sie sicher, dass der obere Fadenleger **3** nicht an am unteren Fadenleger **1** anliegt.

1. La distance **C** entre le point **B** du tire-fil inférieur et le centre de l'aiguille gauche doit être égale à 1 mm quand le tire-fil inférieur **1** est le plus proche possible de la première aiguille. Pour le réglage, desserrez la vis **2** et décalez le tire-fil inférieur **1**. Après le réglage, resserrez la vis **2**.

   Faites une couture d'essai pour vérifier si le fil de jetage se trouve derrière la première et la deuxième aiguille quand le tire-fil inférieur se trouve le plus près possible de la première aiguille.

   Si ce n'est pas le cas, augmentez la distance **C** (assurez-vous que le tire-fil inférieur ne touche pas la première aiguille).

   Si le fil de jetage atteint la pointe de la troisième aiguille derrière les aiguilles, réduisez la distance **C**.

2. Assurez-vous que le tire-fil supérieur **3** ne touche pas le tire-fil inférieur **1**.

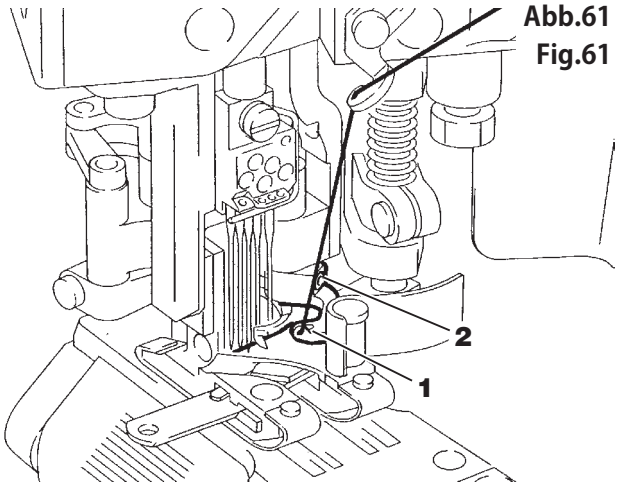

Abb.61
Fig.61

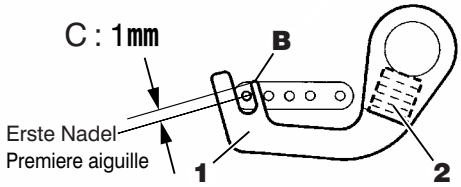

Abb.62
Fig.62

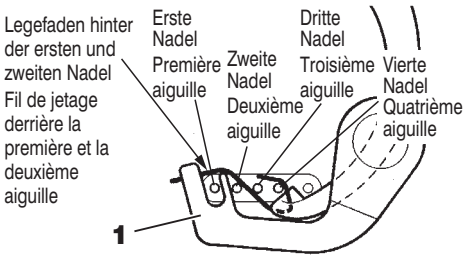

Abb.63
Fig.63

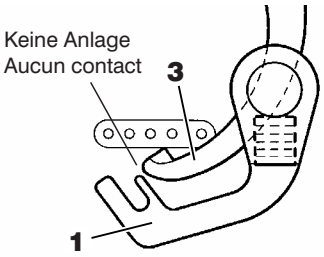

Abb.64
Fig.64

Auswechseln der Presserfußsohlen
Remplacement des semelles de pied

VORSIICHT AVERTIISSEMENT

Immer erst die Maschine abschalten und den Netzstecker aus der Steckdose ziehen; dann dürfen qualifizierte Mechaniker die Presserfußsohlen auswechseln.

Toujours commencer par éteindre et débrancher la machine. Confier le remplacement des semelles de pied presseur à un mécanicien qualifié.

Je nach verwendeter Unterklasse (ausgenommen FS701TP-G0) ist jede Maschine mit zwei Presserfußsohlen in verschiedenen Längen ausgerüstet. Eine ist in der Maschine bereits zusammen mit dem Presserfuß eingebaut (Standardspezifikationen). Die andere befindet sich in der Zubehör-Box. Je nach Nähgut kann die passende Presserfußsohle ausgesucht werden.

Lange Presserfußsohlen: Vorgesehen für schwere Stoffe und/oder wenn die Maschine leicht über Quernähte nähen soll.
Kurze Presserfußsohlen: Vorgesehen für leichte Stoffe und/oder wenn eine geschmeidige Zufuhr des Nähmaterials erwünscht ist.

Für den Aus- oder Einbau der Presserfußeinheit siehe Punkt „Auswechseln des Presserfußes“ auf Seite 70 und 71.

Ausbau der Presserfußsohlen (siehe Abb. 65).
Entfernen Sie die Schraube **1** und die Feder **2** sowie den Fingerabweiser **3**.
Entfernen Sie die Schrauben **4** und entfernen Sie die Presserfußsohlen **5**, **6** und die Feder aus geformtem Draht **7**.

Einbau der Presserfußsohlen(siehe Abb. 66).
Befestigen Sie die Feder aus geformtem Draht **4** an den Presserfußsohlen **5** und **6**. Befestigen Sie die Presserfußsohlen am Presserfuß durch Anziehen der Schrauben **7**.
Befestigen Sie die Springfeder **2** und den Fingerabweiser **3** am Presserfuß, indem Sie die Schraube **1** anziehen.

La machine est équipée de deux semelles de pied presseur de différentes longueurs, en fonction de la sous-classe utilisée (sauf FS701TP-G0). L’une des semelles est déjà montée sur le pied presseur (spécifications standard). L’autre est rangée dans le boîtier des accessoires. Choisissez la semelle de pied presseur adaptée à l’ouvrage.

Semelles longues : pour les tissus lourds et/ou si la machine doit coudre par dessus des coutures transversales.
Semelles courtes : pour les tissus légers et/ou pour une alimentation souple du tissu.

Pour la pose ou la dépose du pied presseur, voir le point « Remplacement du pied presseur » aux pages 70 et 71.

Dépose des semelles de pied presseur (voir fig. 65)
Enlevez la vis **1**, le ressort **2** et le protège-doigts **3**.
Enlevez les vis **4** et retirez les semelles de pied presseur **5** et **6** ainsi que le ressort en acier **7**.

Pose des semelles de pied presseur(voir fig. 66)
Fixez le ressort en acier **7** aux semelles de pied presseur **5** et **6**.
Fixez les semelles au pied presseur en serrant les vis **4**.
Fixez le ressort **2** et le protège-doigts **3** sur le pied presseur en serrant la vis **1**.

Abb.65
Fig.65

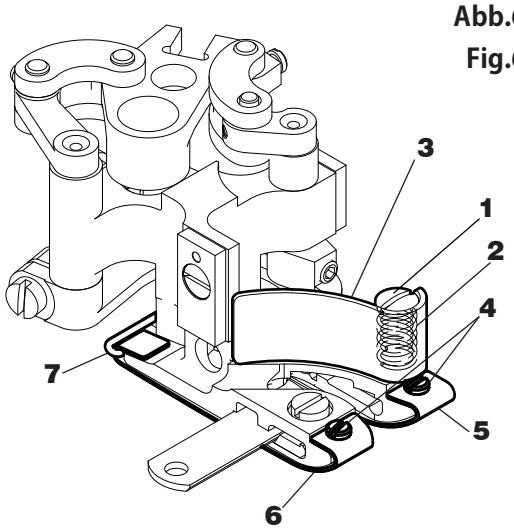

Abb.66
Fig.66

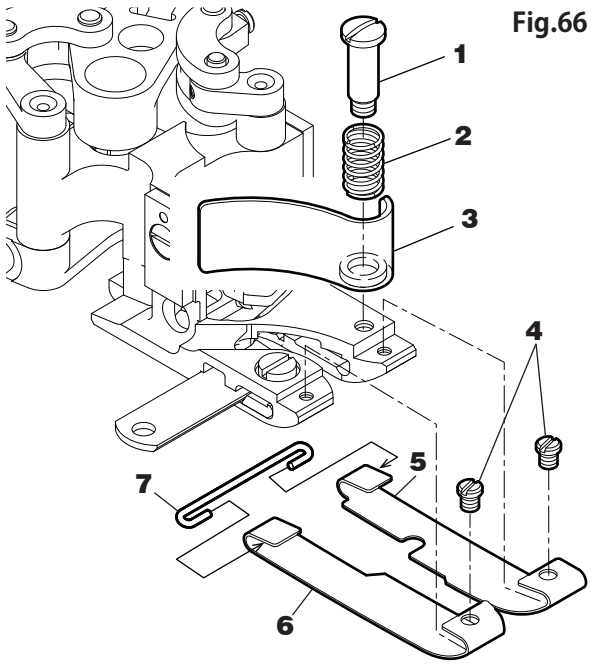

Einstelltabelle
Tableau de réglage

(mm)

Unterklassen Sous-classe	×□□□	Nadelhöhe (Vierte Nadel) (A) Hauteur de l'aiguille (quatrième aiguille) (A)	Greifer Boucleur			Unterer Fadenleger Tire-fil inférieur			Höhe des Haupttransporteurs (H) Hauteur de la griffe principale (H)
			Abstand Greifer zur Nadel (B) Écartement boucleur-aiguille (B)	Abstand der Greifer spitze zur Hohlkehle der Nadel (C) Écartement entre la pointe du boucleur et l'encoche de l'aiguille (C)	Weg (D) Course (D))	Abstand zum Nadelhalter (E) Écartement par rapport au pince-aiguille (E)	Stellung (F) Position (F)	Abstand zum oberen Fadenleger (G) Écartement par rapport au tire-fil supérieur (G)	
FS701P (-A)-G0 **FS701P (-A)-(W)G1** **FS703P (-A)-(W)G2(B)(C)(D)** **FS703P -G3** **FS703P -G4** **FS703AP -G4** **FS703BP -G4** **FS713P -G0-A** **FS713P -A-G0-A**	452	13,6	4,3–4,5	2,2–2,3	24,9	0,4	Mitte der ersten und zweiten Nadell Milieu de la première et de la deuxième aiguille	0,4–0,7	1,2–1,5
	460	13,3	4,1–4,3	//	//	//	//	//	//
FS701TP -G0	452	13,6	4,3–4,5	2,2–2,3	24,9				1,2–1,5
	460	13,3	4,1–4,3	//	//				//

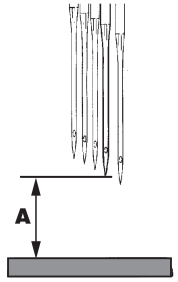

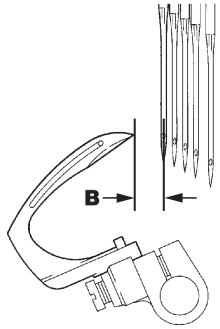

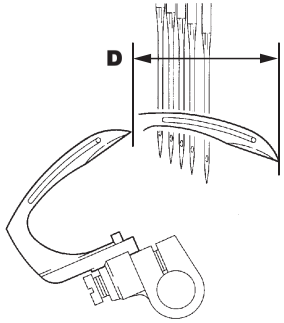

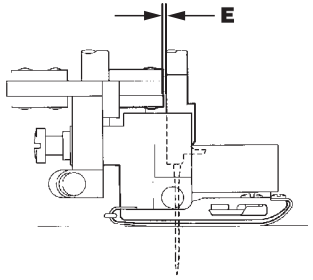

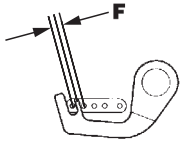

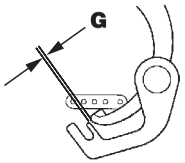

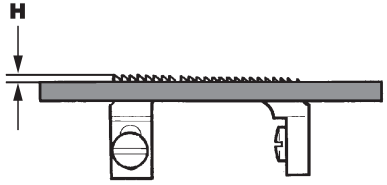

Technische Daten für die Unterklassen der Baureihe **FS700P** Caractéristiques techniques des sous-classes de la série **FS700P**

Verwendungszweck Application	Materialart Type de matiére	Unterklasse Sous-classe	Anzahl der Nadeln Nombre d'aiguilles	Anzahl der Fäden Nombre de fils	Nadelabstand (mm) Ecartement des aiguilles (mm)	Max. Schubweg des Haupttransporteurs Longueur d'avance max. de la griffe principale (mm)	Differential–transport–verhältnis Rapport du différentiel	Presser–fußhub (mm) Course du pied presseur (mm)	Maximate Nähgeschwindigkeit (Stiche/Minute) Vitesse de couture max. (Points/minute)	Kommentare Commentaires
Flachsäumen Flachsäumen	Leicht–mittel Léger–moyen	**FS701P-G0**	4	6	5,2・6,0	2,5	0,5–1,5	5,5	4200	Schneiden einer Stofflage, ohne Aussparung im Drückerfuß Coupe d'une couche de tissu, sans évidement dans le pied presseur
	Leicht–mittel Léger–moyen	**FS701P-A-G0**	4	6	5,2・6,0	2,5	0,5–1,5	5,5	3800	Schneiden einer Stofflage, ohne Aussparung im Drückerfuß Coupe d'une couche de tissu, sans évidement dans le pied presseur
	Leicht–mittel Léger–moyen	**FS701P-(W)G1**	4	6	5,2・6,0	2,5	0,5–1,5	5,5	4200	Schneiden einer Stofflage mit einer Nut von 1,5 mm Tiefe (G1) oder von 0,5 mm Tiefe (WG1) auf dem Rücken des Presserfußes. Couper une couche de tissu avec une rainure de 1,5 mm de profondeur (G1) ou de 0,5 mm de profondeur (WG1) sur le dos du pied presseur.
	Leicht–mittel Léger–moyen	**FS701P-A-WG1**	4	6	5,2・6,0	2,5	0,5–1,5	5,5	3800	Schneiden einer Stofflage, mit 0,5 mm tiefer Aussparung im Drückerfuß Coupe d'une couche de tissu, avec un évidement de 0,5 mm dans le pied presseur
	Leicht Léger	**FS703P-G2**	4	6	5,2・6,0	2,5	0,5–1,5	5,5	4200	Schneiden beider Stofflagen, mit spezieller Aussparung im Drückerfuß. Coupe des deux couches de tissu, avec un évidement spécial dans le pied presseurr
	Leicht Léger	**FS703P-A-G2**	4	6	5,2・6,0	2,5	0,5–1,5	5,5	3800	Schneiden beider Stofflagen, mit spezieller Aussparung im Drückerfuß. Coupe des deux couches de tissu, avec un évidement spécial dans le pied presseurr
	Leicht–mittel Léger–moyen	**FS703P-(W)G2B**	4	6	5,2・6,0	2,5	0,5–1,5	5,5	4200	Schneiden beider Stofflagen, mit spezieller Aussparung im Drückerfuß. Coupe des deux couches de tissu, avec un évidement spécial dans le pied presseurr
	Leicht–mittel Léger–moyen	**FS703P-A-(W)G2B**	4	6	5,2・6,0	2,5	0,5–1,5	5,5	3800	Schneiden beider Stofflagen, mit spezieller Aussparung im Drückerfuß. Coupe des deux couches de tissu, avec un évidement spécial dans le pied presseurr
	Sehr leicht-Leicht Très léger-léger	**FS703P-(W)G2C**	4	6	5,2・6,0	2,5	0,5–1,5	5,5	4200	Schneiden beider Stofflagen, mit spezieller Aussparung im Drückerfuß. Coupe des deux couches de tissu, avec un évidement spécial dans le pied presseurr
	Sehr leicht-Leicht Très léger-léger	**FS703P-A-(W)G2C**	4	6	5,2・6,0	2,5	0,5–1,5	5,5	3800	Schneiden beider Stofflagen, mit spezieller Aussparung im Drückerfuß. Coupe des deux couches de tissu, avec un évidement spécial dans le pied presseurr
	Mittel Moyen	**FS703P-(W)G2D**	4	6	5,2・6,0	2,5	0,5–1,5	5,5	4200	Schneiden beider Stofflagen mit einem speziell geschärften Presserfußrücken und einer Steigung des Transporteurs von 1,25 mm. Couper les deux couches de tissu avec un dos de pied presseur spécialement aiguisé et une hauteur de la griffe de 1,25 mm.
	Mittel Moyen	**FS703P-A-(W)G2D**	4	6	5,2・6,0	2,5	0,5–1,5	5,5	3800	Schneiden beider Stofflagen mit einem speziell geschärften Presserfußrücken und einer Steigung des Transporteurs von 1,25 mm. Couper les deux couches de tissu avec un dos de pied presseur spécialement aiguisé et une hauteur de la griffe de 1,25 mm.
	Mittel–schwer Moyen–lourd	**FS703P-G3**	4	6	5,2・6,0	2,5	0,5–1,5	5,5	4200	Schneiden beider Stofflagen, mit 3,3 mm tiefer Aussparung im Drückerfuß Coupe des deux couches de tissu, avec un évidement de 3,3 mm dans le pied presseur
	Schwer Lourd	**FS703P-G4**	4	6	5,2・6,0	2,5	0,5–1,5	5,5	4200	Schneiden beider Stofflagen, mit 4,0 mm tiefer Aussparung im Drückerfuß Coupe des deux couches de tissu, avec un évidement de 4.0 mm dans le pied presseur
	Schwer-sehr schwer Pesado a extrapesado	**FS703AP-G4**	4	6	5,2・6,0	2,5	0,5–1,5	5,5	4200	Schneiden beider Stofflagen, mit 4,0 mm tiefer Aussparung im Drückerfuß 1 mm abgesetzter Teilesatz. Coupe des deux couches de tissu, avec un évidement de 4,0 mm dans le pied presseur. Jeu de pièces décalé de 1 mm
	Schwer-sehr schwer Pesado a extrapesado	**FS703BP-G4**	4	6	5,2・6,0	2,5	0,5–1,5	5,5	4200	Schneiden beider Stofflagen, mit 4,0 mm tiefer Aussparung im Drückerfuß. 1,5 mm abgesetzter Teilesatz. Coupe des deux couches de tissu, avec un évidement de 4,0 mm dans le pied presseur. Jeu de pièces décalé de 1,5 mm
	Leicht–mittel Léger–moyen	**FS713P-G0-A**	4	6	5,2・6,0	2,5	0,5–1,5	5,5	4200	Messer in Richtung Bediener positioniert, Schneiden beider Stofflagen, Differentialtransporteur mit fünf Reihen Couteau positionné dans le sens de l'opérateur, coupe des deux couches de tissu, Griffe différentielle à 5 rangées
	Leicht–mittel Léger–moyen	**FS713P-A-G0-A**	4	6	5,2・6,0	2,5	0,5–1,5	5,5	3800	Messer in Richtung Bediener positioniert, Schneiden beider Stofflagen, 1 mm abgesetzter Teilesatz, Differentialtransporteur mit fünf Reihen Couteau positionné dans le sens de l'opérateur, coupe des deux couches de tissu, jeu de pièces décalé de 1 mm, Griffe différentielle à 5 rangées
	Leicht–mittel Léger–moyen	**FS701TP-G0**	4	5	5,2・6,0	2,5	0,5–1,5	5,5	4200	Schneiden einer Stofflage, ohne Aussparung im Drückerfuß Coupe d'une couche de tissu, sans évidement dans le pied presseur

Der Zusatz-Buchstabe „W" bei einer Unterklasse zeigt Breitmesserspezifikationen an. (Bsp. FS701P-WG1)
La lettre « W » dans la désignation d'une sous-classe correspond aux modèles à couteau large (par ex. FS701P-WG1).

Stichtyp Type de point	607,410
Nadelgröße Grosseur d'aiguille	UY118SAN10 Nm 65
Maschinenabmessung Dimensions de la machine	B : 287 mm T : 418 mm H : 407 mm l : 287 mm p : 418 mm h : 407 mm

Nettogewicht (nur Maschinenoberteil) Poids net (tête de machine seule)	24Kg
Bruttogewicht (mit Zubehör) Poids brut (avec accessoires)	31.5Kg
Geräuschpegel beim Betrieb Niveau sonore en fonctionnement	n=3800rpm : LpA ≦ 76,0dB Geräuschmessung gemäß DIN 45635 48A-1 Mesure du niveau sonore selon DIN 45635 48A-1

Standardnadel
Aiguille standard

FS701P(-A) **FS701TP** **FS703P(-A)** **FS703AP** **FS703BP** **FS713P(-A)**	Groz UY118SAN10 Nm 65

Nadelvergleichstabelle
Tableau de comparaison des aiguilles

Japanische Größe Grosseur japonaise	#	9	10	11	14	16
Metrische Größe Grosseur métrique	Nm	65	70	75	90	100

Sírvase leer detenidamente estas normas para

su propia seguridad.

Copyright

- Sin autorización previa por escrito de la compañía Pegasus Sewing Machine Mfg. Co., Ltd. está prohibida, bien en su totalidad o bien en extracto, la reproducción, transferencia, distribución o traducción a otros idiomas de las Instrucciones para el Uso en papel o en cualquier medio electrónico.
- Exoneración de responsabilidad El contenido de estas instrucciones para el uso sirve simplemente para fines informativos, estando reservados todos los derechos para hacer modificaciones en cualquier momento. No se asume ninguna responsabilidad por el contenido o por faltas eventuales o bien por descripciones erradas en estas instrucciones para el uso.
- La compañía Pegasus Sewing Machine Mfg. Co., Ltd. intenta siempre mejorar el producto y adaptarlo al más reciente estado de la técnica. Por tanto, nos reservamos el derecho de modificar en cualquier momento tanto las especificaciones como el diseño.
- Estas instrucciones para el uso valen para todos los modelos y subclases especificados en el epígrafe «especificaciones».

Directivas

Esta máquina se desarrolló en concordancia con las especificaciones europeas relativas a la declaración de conformidad y fabricación. Adicionalmente a estas instrucciones para el uso, hay que observar estrictamente las especificaciones empresariales, legales y relativas al medio ambiente de vigencia general.
Favor observar también las especificaciones regionales vigentes de la corporación profesional para el seguro de accidentes laborales o de otras autoridades supervisoras.

安全须知 请先仔细阅读。

注　记

- 坚决禁止未经 PEGASUS 缝纫机制造有限公司书面许可，将此使用说明书的全部或一部分，以纸面形式或电子网络形式进行转载、复印、翻译、发布、送信等。
- 此使用说明书所记载的内容只是以提供信息为目的，有未通告而变更的可能。对于这些信息本公司不负任何责任。同时，在此使用说明书中如果有错误或不正确的记述，本公司也不负任何责任、不承担任何债务。
- PEGASUS 缝纫机时常引入最先进的技术，坚持不断的改革该产品性能、规格的方针。因此，保留未预告而变更规格、设计的权利。
- 这对于本书的「规格」一章中记载的所有型号及子型号的产品有效。

指　令

此缝纫机包含欧洲安全规格的标准和生产厂家的通告，是依据欧洲安全规格而组装的。请严格遵守包括此使用说明书在内，遵循以一般被承认的制定法做成、符合所有规格和法律的必要条件，以及所有环境保护的规则。
也请严格遵守适用于工作中事故的社会保险的各种规则、以及各地区管理部门及机关制定的规则。

Sírvase leer detenidamente estas normas para

su propia seguridad.

1.Introducción

● Estas instrucciones para el uso describen el manejo seguro de la máquina.

● Favor leer cuidadosamente estas instrucciones para el uso y familiarizarse tanto con los trabajos de manejo, como con los trabajos de ajuste y mantenimiento.

● Durante el manejo de máquinas de coser industriales siempre existe el peligro de tener contacto con piezas móviles, tales como por ejemplo las agujas. Por tanto, para su seguridad es imprescindible que pongamos a su disposición productos seguros, que Ud., por su parte, ha de emplear correctamente, observando las normas de seguridad. Ud. mismo debe tomar algunas medidas de seguridad.
Así, ha de leer cuidadosamente las instrucciones para el uso y las instrucciones del motor y tomar las correspondientes medidas de seguridad para el uso eficiente de la máquina.

安全须知 请先仔细阅读。

1. 前　言

●该书是为了安全使用本产品的使用说明书。

●在使用该产品之前，务必阅读此书，在充分理解掌握缝纫机的操作、检查、调整、维修等方法之后，再进行使用。

●工业用缝纫机是在缝纫作业中，操作者距机针等运动着的缝纫机部件近距离进行操作的。
所以时常有接触缝纫机运动部件的危险性，这点应充分认识。
因此，为了确保安全，需要本公司提供安全的产品，使用者正确安全的操作。对于顾客也有一些必要的安全对策和要求。缝纫机使用的有关人员务必熟读本书与驱动装置的使用说明书，在实施必要的安全对策之后，再充分使用缝纫机。

Sírvase leer detenidamente estas normas para
su propia seguridad.

2.Indicaciones de peligro, aviso y precaución

Para garantizar la seguridad y para evitar accidentes, usamos en nuestros productos, al igual que en estas instrucciones para el uso, los siguientes símbolos de precaución, que representan diferentes categorí as de peligrosidad. Familiarícese con los símbolos de precaución y observe todas las advertencias e indicaciones.

Los adhesivos con las indicaciones deberán pegarse en lugares bien visibles.

Pegue nuevos adhesivos tan pronto como los antiguos estén sucios o se hayan retirado.

Diríjase a nuestra oficina de ventas cuando necesite nuevos adhesivos.

Símbolos, signos y palabras de signos, que deberán llamar la atención del operario sobre ciertos puntos.

安全须知 请先仔细阅读。

2. 警告标记

在本公司的产品及本书中，为了安全使用产品，根据危险程度将警告表示分别使用。请充分理解其内容，务必严守书中的提示。

警告标签应贴在时常清楚地明显看得出来的地方。如那些标签剥落或污损时，应及时更换，贴上新的标签为盼。
如需更换用新的标签，请随时向本公司营业所联系。

提醒注意的标记以及报警用语

PELIGRO 危 险	En caso de peligro de muerte inmediato o peligro de lesión de miembros corporales.	表示危险性极大。 弄错操作等时会有可能至于死亡或受重伤的危险。
AVISO 警 告	En caso de peligro de muerte potencial o peligro de lesión de miembros corporales.	操作有错误时，会至于受重伤，甚至发生死亡事故的危险。
PRECAUCIÓN 注 意	Indicación de posibles fallos que puedan causar lesiones o daños de la máquina/dispositivo.	操作有错误时，有可能受轻伤或中等伤害，或会发生损伤物质的危险。

Símbolos y mensajes　　说明图表记号

	Deberá garantizarse en todo momento un estricto seguimiento de las instrucciones de manejo de la máquina y del dispositivo.	必须严守指示，应按其内容准确操作为要。
	En caso de uso inadecuado de la máquina o del dispositivo, existe el peligro de una sacudida de corriente.	万一弄错操作，会有触电的危险。
	En caso de uso inadecuado de la máquina o del dispositivo, existe el peligro de lesión para las manos y/o para los dedos.	弄错操作，会招致手指受伤。
	En caso de uso inadecuado de la máquina o del dispositivo, existe el peligro de lesión para las manos y/o de los dedos.	操作有弄错时，会招致手指被机械夹住受伤的原因。
	Peligro de quemaduras debido a altas temperaturas.	有接触高温烫手受伤的危险。
	El uso inadecuado de la máquina o del dispositivo puede causar un incendio.	弄错操作，可能有发火的危险。
	Estrictamente prohibido.	绝对不可碰手。
	Al hacer trabajos de control, mantenimiento o reparación en la máquina o en el dispositivo así como en caso de tormenta, habrá que sacar el enchufe de la máquina o cortar la alimentación de corriente.	需要进行修理、调整等维修工作时，或有可能落雷的危险时，应预先把电源插头由供电的插座拔掉，以免意外。
	Asegúrese de que la máquina y el dispositivo estén debidamente puestos a tierra.	必需连接地线，以保护为要。
→	Indica la direccion de giro normal del volante.	表示缝纫机传动轮旋转方向。

3.Normas de seguridad

① Campos de aplicación, uso

Nuestras máquinas de coser industriales se desarrollan con el objetivo de alcanzar un incremento de la calidad y/o de la productividad en la industria de la costura.
Por tanto, utilice nuestras máquinas exclusivamente para el uso arriba estipulado.

② Condiciones ambientales

El entorno en que se utilizan nuestras máquinas de coser industriales puede influir decisivamente en el rendimiento y/o la seguridad de nuestras máquinas.

Por razones de seguridad, nunca use la máquina bajo las siguientes condiciones.

1.Nunca use la máquina en las cercanías de un aparato estrepitoso, tal como por ejemplo equipos de soldadura con corriente de alta frecuencia.

2.Cerciórese que en las cercanías inmediatas al lugar donde se guarda o usa la máquina no haya ningún producto químico y que el aire esté libre de vapores químicos.

3.Nunca deje la máquina al aire libre. Nunca exponga la máquina a temperaturas altas ni a la radiación solar directa.

4.Nunca use la máquina habiendo altas temperaturas en el entorno o gran humedad del aire.

5.Nunca use la máquina habiendo fluctuaciones de tensión mayores a un 10% de la tensión nominal.

6.Nunca use la máquina en lugares donde no está garantizada la tensión de abastecimiento para el motor de mando.

③ Medidas de seguridad

(1)Medidas de seguridad a observar durante la ejecución de trabajos de mantenimiento en la máquina

● Desconecte siempre la máquina antes de ejecutar trabajos de mantenimiento, tales como control, reparación y limpieza, y desenchufe el cable de la red para que la máquina no se ponga en marcha al apretar inintencionadamente el pedal.
Cuando se tienen que efectuar trabajos con la máquina conectada, hay que proceder con extrema cautela para evitar accidentes debido a una puesta en marcha inesperada de la máquina o bien debido a la operación errada.

3. 安全措施

① 用途・目的

本公司的工业用缝纫机，是以提高服装业的质量和生产率为目的而研究开发的商品。因此除以上用途以外，请绝对不要使用。

② 使用环境

本公司的工业用缝纫机，根据使用的环境，有可能给缝纫机的寿命、性能及安全性带来不良影响。

为了安全保护，请勿在下述环境条件之下使用。

1. 在靠近高频焊接机等产生干扰的机器设备旁边。

2. 产生药品蒸气气氛的地方，及受药品飞溅等地方使用或保管。

3. 屋外、高温高湿、直接曝晒阳光的地方。

4. 周围的温度、湿度很大，会给缝纫机带来坏影响的地方。

5. 额定电压常超过 ±10%以上的电压变动较厉害的地方。

6. 电源容量无法确保控制马达规格上所需要的容量时。

③安全措施

（1） 进行维修保养、检验时的安全保护

●在对缝纫机进行检查、修理、清扫等维护作业时，请关掉电源开关，将电源插销从插座上拔下，并确认踩缝纫机踏板也不会转动之后，再进行操作。
但是，有必要接通电源进行作业时，请制定防止缝纫机以外转动或操作者错误而导致危险的安全操作准则，并遵守一切安全防护规则。

● Desconecte siempre la máquina y desenchufe el cable de la red antes de comenzar con los siguientes trabajos:

- Montaje del guíacintas
- Lubricación
- Enhebrado
- Colocación de la ligueta
- Sustitución de la aguja
- Montaje/desmontaje del guía tope del material
- Cambio de las cuchillas
- Sustitución de aceite
- Cambio del prensatelas
- Cambio del dedo remallador de la placa de la aguja
- Ajuste de la altura de aguja
- Ajuste del ojo-guía
- Ajuste del protector del áncora
- Ajuste de altura de garra de alimentación
- Ajuste de la guarda de aguja (posterior)
- Ajuste de longitud de puntada
- Ajuste del alza del prensatelas
- Ajuste de los distensores de los hilos
- Ajuste del guíahilos inferior
- Ajuste de la toma de hilo de ojo-guía
- Ajuste de las guías de hilo de ojo-guía
- Ajuste del alimentador del hilo de recubrir
- Ajuste del guía del hilo de plegado
- Ajuste del gancho
- Ajuste del recubridor superior
- Cambio de la suela del prensatelas

● Los trabajos diarios de mantenimiento y las reparaciones de la máquina han de ser efectuados solamente por personal técnico calificado.

● ¡Nunca haga modificaciones arbitrarias en la máquina!

※ Cuando quiera modificar algo en la máquina, diríjase a su suministrador o agencia Pegasus.

(2) Antes de poner en marcha la máquina

● Antes de poner la máquina en marcha, controle todos los días si la parte superior de la máquina tiene algún daño o defecto. Habiendo constatado algún defecto, repare inmediatamente dicho defecto o tome las medidas correspondientes necesarias al respecto.

● Controle si el portaagujas tiene asiento firme.

※ ¡Cuidado con la punta de la aguja!

● Antes de poner en marcha la máquina, cerciórese que el prensatelas esté posicionado correctamente. Al respecto, mueva el volante lentamente con la mano para ver si la punta de la aguja penetra centrada el agujero de penetración de la aguja en el prensatelas.

● Controle si el prensatelas tiene asiento firme. Al respecto, alce el prensatelas con el alzaprensatelas y trate de moverlo hacia adelante y atrás o bien hacia la izquierda y la derecha.

● Para evitar accidentes, siempre asegúrese de quelas cubiertas blandas y las guardas blandas esténadecuadamente aseguradas.
Nunca remueva las cubiertas y guardas blandas.

(3) Cursillos de adiestramiento

● Para prevenir accidentes, tanto el personal de manejo, el de servicio y el de manteniemiento deberán tener los conocimientos necesarios y las capacidades técnicas correspondientes respecto a una manejo seguro.
Por esta razón, el usuario está obligado a organizar los correspondientes cursillos para el personal.

●在进行以下作业时，务必关掉电源开关，将电源插销从插座上拔下之后进行。

- 带子导向的安装
- 加油
- 穿线
- 将带子穿入的方法
- 机针的更换
- 布导向板的安装与拆卸
- 刀片的更换
- 机油的更换
- 压脚的更换
- 针板爪的更换
- 针高度的调节
- 弯针的调节
- 弯针辅助器的调节
- 送布牙高度的调节
- （后）护针的调节
- 针脚长度的调节
- 压脚抬升量的调节
- 针线过线器的调节
- 弯针线导向器的调节
- 下线挑线器的调节
- 下线过线器的调节
- 上装饰线挑线器的调节
- 上装饰线过线器的调节
- 钩线器的调节
- 载线器的调节
- 压脚板的更换

●实施定期检修、保养时，应限由充分熟练省力装置以及缝纫机的维修工作的专门技术员来进行。

●请勿按客户的任意判断而加以改造或更改，会招致事故的原因。

※ 如有改造或更改的需要，应先联系经销商或本公司营业所询问。

（2）开始运转前的检验事项

●在开始操作运转缝纫机前，先检查缝纫机皮带及缝纫部分，看是否有损伤、功能不良等问题。万一有异常现象时，应马上修理或采取必要的措施。

●务必用手触摸来确认针箍是否固定好。

※ 请注意针尖有危险。

●在使用缝纫机之前，务必确认压脚是否在正确的位置。（用手轻轻转动手轮，确认针尖是否落在压脚的针孔中心）

●务必检查压脚是否牢固的固定好。（使用抬压脚机构抬起压脚，用手前后左右扳动，检查看压脚是否有松动）

●为了防止事故必须装配安全盖、防护罩等，并当使用时应确认那些防护罩等是否正常装配。

（3）培训・进修

●为了防止事故，缝纫头或缝纫系统的操作人员及维修保养专员，应先学会所需知识和有关技能，以期工作的安全。为此，请由客户的管理单位给她们安排培训计划，而实施充分的训练。

4.Observaciones sobre los procesos siguientes

⚠ PRECAUCIÓN

① Desembalaje

1.La máquina se entrega encartonada. Desempaque pieza por pieza del cartón y asegúrese por medio de la etiqueta, por ejemplo del logo, que la máquina no está parada de cabeza.
2.Nunca sujete la máquina al desempacarla por los guía-agujas ni por los guía-hilos, puesto que esto puede producir lesiones o bien daños en la máquina.
3.Levante la máquina con cuidado del cartón, teniendo en cuenta el punto de gravedad de la misma.
4.Guarde el cartón y los materiales de embalaje con el debido cuidado para que pueda, en caso de un nuevo transporte posterior, empacar la máquina nuevamente de manera correcta.

Gestión del embalaje

● El embalaje es de madera, papel, carton, LDPE y espuma de polistyrol.
La gestión correcta de los materiales de embalaje es responsabilidad del cliente.
LDPE= Polistyrol con pequeño densidad

Gestión de la máquina

1.La gestión correcta de la máquina es responsabilidad del cliente.
2.La máquina se compone de acero, aluminio, latón y diversos plásticos.
3.La máquina ha de gestionarse según los preceptos del medio ambiente vigentes en el lugar en cuestión.
Caso dado, ha de consultarse un perito.
※ Las piezas contaminadas con lubricantes deben gestionarse por separado según los preceptos del medio ambiente vigentes en el lugar en cuestión.

Transporte dentro del terreno del cliente

● El fabricante no asume ninguna responsabilidad por el transporte dentro del terreno del cliente. La máquina ha de transportarse parada y no debe dejarse caer al suelo.

4. 各操作过程的注意事项

⚠ 注意

① 开　箱

1. 缝纫机机头在出厂时包装好后装入纸箱运出的。从印刷在纸箱上的标记字样确认上下后，请从上到下按顺序开箱。
2. 把缝纫机机头从缓冲包装材料里拿出时，绝对不要提拿与机针部位或过线器等有关的部件。否则会发生危险或损伤机器。
3. 在取出缝纫机机头时，请注意重心的位置，小心谨慎的取出。
4. 开箱用过的纸箱如果以后还用的话，请好好保存放好。

包装材料的处理

●包装材料包括木头、纸张、纸箱、LDPE、聚苯乙烯泡沫。
恳请顾客负有责任的将包装材料正确适当的进行处理。
LDPE= 低密度聚乙烯

缝纫机废物的处理

1. 缝纫机的废物，请客商负责进行处理。
2. 制造缝纫机所使用的材料有铁、铝、锌及各种塑料。
3. 缝纫机的废物应遵照当地环境保护的有关规定进行处理。必要时委托专门的厂家进行处理。

※ 有油污的部件务必遵照当地环境保护的有关规定，分别进行处理。

在顾客领地内移动缝纫机

●关于在顾客领地内移动缝纫机，本制造厂商没有责任。移动时为了避免缝纫机掉落摔坏，请注意不要倾斜缝纫机。

⚠ AVISO

② Transporte

1.Durante el montaje en la mesa de la máquina o al trasladarla a un carro de mano, la máquina ha de ser levantada por más de dos personas.
Use siempre para el transporte un carro de mano.

2.Antes de agarrar la máquina, limpie cuidadosamente el aceite de la máquina y de sus manos. De lo contrario, la máquina puede resbalarse fácilmente de sus manos y caer al suelo.

3.Evite choques o vibraciones muy fuertes durante el transporte con el carro de mano o durante el montaje de la máquina en la mesa. Pues en tales casos hay peligro que la máquina se caiga al suelo.

4.Elimine residuos de aceite de la máquina antes de empacarla nuevamente para un transporte posterior. Pues de lo contrario se le puede resbalar de las manos la máquina o el fondo del cartón se puede romper durante el transporte.

⚠ PRECAUCIÓN

③ Instalación, equipamiento

Mesa de la máquina

1.Use una mesa (tablero de la mesa, bastidor de metal) que sea suficientemente estable para la máquina y resistente a las vibraciones cuando la máquina esté en marcha.

2.Coloque la mesa en un lugar apropiado con buena iluminación. Siendo insuficiente la iluminación, tome Ud. las medidas correspondientes para mejorarla.

3.Aplique una capa antideslizante al pedal para que el usuario no resbale al accionar el pedal.

4.Adapte la altura de la mesa a la postura de trabajo del usuario.

⚠ 警告

② 搬运

1. 缝纫机机头的搬运一定要两个人以上进行。另外，用人直接搬运应只限于搬往缝纫机台板或小台车。其他搬运务必使用小台车进行。

2. 因为在缝纫机和手上如果沾有油污，会打滑，有滑落的危险，所以请擦干净油污搬运时注意不要滑落。

3. 在往缝纫机台板上或小台车上搬运时，请注意不要过分冲击或震动，以免缝纫机倒斜造成危险。

4. 如果要第二次运送缝纫机并要包装时，请一定擦干净机头上的油污。否则，搬运时会滑脱摔坏机头或油污使包装材料变质穿底。

⚠ 注意

③ 安装・准备

缝纫机台板

1. 请使用能充分承受缝纫机机头重量及搬运时产生的反作用力的缝纫机台板（台板、铁架）。
2. 应充分考虑缝纫机装配部件和操作光线的明亮度，放置在容易作业的环境中。 如果光线不是十分明亮时，应根据需要安装照明电灯。
3. 在运转缝纫机时，为防止操作者踩踏板时脚滑脱造成事故，一定要在缝纫机踏板上防止防止滑脱的垫子。
4. 在考虑操作者姿势的前提下，决定台板面的高度（工作时的高度）。

⚠ AVISO

Cables:

1.Para conectar los cables desconecte tanto la máquina como el motor y controle el buen acoplamiento de todas las conexiones.

2.Evite durante la marcha de la máquina una tracción excesiva en los cables.

3. ⃠ No doble mucho los cables.

4.Entre las piezas móviles, tales como por ejemplo el volante o la correa trapezoidal, y los cables debe mantenerse una distancia mínima de 25 mm.

5.Proteja cada cable con un recubrimiento o modifique, cuando sea necesario, su posición.

6. ⃠ Nunca use grapas de alambre para sujetar los cables. Esto puede producir un cortocircuito o bien un incendio.

⚠ PRECAUCIÓN

Motor

1.Cerciórese que el motor esté montado correctamente. Observe las instrucciones para el uso del fabricante.

2.Decídase por un motor con cubrecorreas para que no haya peligro que alguna parte del cuerpo se enrede con la correa trapezoidal.

⚠ AVISO

④ Manejo del aceite para máquinas

1.Nunca arranque la máquina antes de haberla engrasado. Usar el siguente aceite
Pegasus HIGH SPEED SEWING MACHINE OIL o equivalente
Mobil Velocite SM 22 fabricado por Mobil.

2.Evítese el contacto con los ojos, pues el aceite para máquinas irrita los ojos. Para evitar el contacto del aceite para máquinas con los ojos, use gafas protectoras.

※ En caso de entrar en los ojos, enjuagar inmediatamente con agua clara por 15 minutos y consultar un médico.

3.Evite el contacto con la piel. Lave minuciosamente con agua y jabón el lugar afectado.

4. ⃠ ¡Nunca trague aceite para máquinas!

5.Guarde el aceite para máquinas fuera del alcance de los niños.

※ Si sus niños han tragado inintencionadamente aceite para máquinas, no intente que vomiten, sino que consulte inmediatamente un médico.

⚠ 警告

接线

1. 请牢固的插好缝纫机机头与电机连接线的插头。 缝纫机机头与电机用连接线进行连接时，务必在将电源开关关闭的状态下进行操作。
2. 在使用中请不要给连接线过多的力。
3. ⃠ 请不要过度弯曲连接线。
4. 接近运动部件（如传动轮、Ｖ形皮带等）的连接线，应最小距离 在２５㎜处进行安装。
5. 必要时考虑连接位置或加设护罩来保护连接线。
6. ⃠ 固定连接线时绝对不要使用定书针，以免发生漏电或火灾。

⚠ 注意

电机

1. 缝纫机电机的安装请遵照电机厂家的使用说明书，正确的进行安装。
2. 为了防止被卷入皮带轮的危险，请选用带有防止卷入的缝纫机电机。

⚠ 警告

④ 使用缝纫机油

1. 在缝纫机没有加油之前请一定不要运转缝纫机。 请使用本公司指定的「HIGH SPEED SEWING MACHINE OIL」或者使用与此相同的「Mobil Velocite SM22（Mobil 制造）」。
2. 机油进入眼睛会使眼睛发炎，所以在使用时请戴防护眼镜以免机油进入眼睛。

※ 万一进入眼睛，请用干净水冲洗１５分钟再请医生进行治疗。

3. 机油接触皮肤后，请马上用水和肥皂洗干净。
4. 绝对不要使机油进入口腔。
5. 机油请保管在孩子摸不到的地方。

※ 万一进入口腔，不要硬性呕吐，马上请医生进行治疗。

6.Gestione el aceite usado y/o los recipientes de aceite según los preceptos legales. Si Ud. tiene más preguntas para con la gestión del aceite usado, favor dirigirse a su suministrador.
7.Almacene el recipiente de aceite, después de abrirlo, en un lugar oscuro sin radiación directa del sol y ciérrelo bien para protegerlo contra polvo y líquidos.

6. 废油、废容器的处理方法有必须遵照法令的义务、请根据法令正确处理。如不知道时请与购买部门联系后，正确进行处理。
7. 为了防止灰尘、水分的混入，使用完后保管机油时请盖紧油箱盖，放在没有阳光直射的荫凉处保管。

⚠ AVISO

⑤ Antes de la puesta en marcha de la máquina

Mesa de la máquina

1.Controle visualmente los cables y las clavijas de enchufe antes de conectar la máquina. Al respecto, controle si los cables están dañados, sueltos o aflojados.

2. ⃠ Tenga cuidado que sus manos no estén en la zona de la aguja o bien del volante cuando Ud. conecte la máquina.

3.Conecte la máquina antes de la primera puesta en marcha y controle la dirección de giro del volante. La polea de transmisión de la máquina ha de girar en el sentido contrario a las agujas del reloj, vista desde el frente de la polea de transmisión.

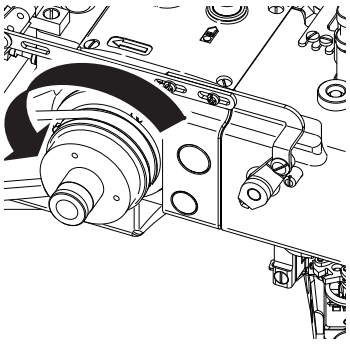

4.La máquina ha de ser usada solamente por personal bien instruido que ha leido atentamente estas indicaciones de seguridad y las instrucciones para el uso.
5.Lea atentamente el punto 2 «Advertencias» y, caso dado, cuide que el personal de operación sea instruido correspondientemente en las medidas preventivas.
6.En el primer mes siguiente a la primera puesta en marcha deje marchar la máquina sólo hasta un máximo de 3/4 de su capacidad.

⚠ 警告

⑤ 运转缝纫机前的注意事项

缝纫机台板

1. 打开电源前，请确认接线或接头是否有损伤、脱落、松动等外观上的异常。

2. ⃠ 在打开电源时、请不要将手放在机针附近或传动轮附近。

3. 最初开始运转缝纫机时，打开电源确认传动轮的运转方向。缝纫机的正运转从传动轮侧来看是向左旋转。

4. 操作缝纫机者应为受过适当训练、充分理解本书及使用说明书的内容之后，再进行操作使用。
5. 关于缝纫机机头上的危险、警告标志 应熟读并理解「２．警告表示」，必要时应对使用者进行安全教育。
6. 最初使用的一个月应降低速度。请使用在最高转速的３／４以下的转速。

⚠ AVISO

⑥ Medidas de seguridad para la operación

1. ⃠ Nunca use la máquina sin dispositivos de seguridad, tales como viseras, dediles y cubrecorreas etc.

2. ⃠ No ponga nunca sus manos bajo la aguja con la máquina en marcha.
3.Un motor de embrague sigue marchando, después de ser desconectado, todavía un rato. Aún después de desconectar el motor hay que tener cuidado, pues la máquina puede ponerse en marcha al presionar el pedal.

⚠ 警告

⑥ 运转缝纫机中的注意事项

1. ⃠ 在拆卸下护眼板、护指架、传动轮护罩等安全装置的状态下、请不要运转缝纫机。

2. ⃠ 缝纫机在运转中是很危险的、绝对不要将手放入机针下。
3. 使用离合器式电机时关掉电源之后电机仍然会继续旋转一会儿。这时踩缝纫机踏板后缝纫机会运动是很危险的，请特别小心。

4. Para evitar accidentes, tiene Ud. que mantener los dedos, el cabello y la ropa fuera del alcance del volante, de la correa trapezoidal, de la polea de transmisión del motor, del regulador del hilo de la aguja y del portaagujas. Además, no deje ningún objeto, tal como tijeras, pinzas, herramientas etc., en estas zonas.
5. Desconecte la máquina cuando Ud. no la use o se retire del puesto de trabajo.
6. Desconecte la máquina cuando hayan apagones.
7. Durante el trabajo no use ninguna clase de ropa que pueda atorarse en la máquina.
8. Durante el trabajo, no deje ninguna herramienta ni ningún otro objeto no necesitado sobre la mesa.
9. Atención!: !Cuide de no acercar las manos y/o los dedos a los filos cortantes de la cuchilla.
10. Como medida de protección, los usuarios deben usar la protección antirruido correspondiente cuando el nivel de ruido ambiente es “mayor de 75 db o menor de 80 db”.
Además, cuando el nivel de ruido ambiente es “mayor de 80 db”, los usuarios han de ser advertidos con carteles que es preciso usarprotección antirruido.

4. 缝纫机在运转中是很危险的，所以绝对不要将手指、头发、 衣服接近手轮、V形皮带、电机传动轮、挑线器、针棒。同时，也 不要将剪刀、镊子、工具等放在以上部位。
5. 在不使用缝纫机时或者操作者离开缝纫机时，一定要将电源开关关掉。
6. 停电时务必将电源关掉。
7. 在操作缝纫机时，请穿着不易被机械卷入的服装。
8. 缝纫机在运转中，请不要在缝纫机台板上放置工具及其他与缝纫无关的物品。
9. 在更换刀刃或调整工作时，应慎重小心，以免被刀刃切伤手指。
10. 为了确保不影响使用者的健康，如使用环境噪音值处于［75db 至 80db］时，根据需要请使用防噪音保护器具。使用环境噪音值达［80db 以上］时，使用防噪音保护器具的同时，请建议他人一同使用。

⚠ PRECAUCIÓN

⑦ Mantenimiento, control, reparaciones

1. Los trabajos de mantenimiento, control y reparaciones de la máquina han de ser efectuados exclusivamente por el personal calificado que ha leido atentamente estas indicaciones de seguridad y las instrucciones para el uso.
2. Cuando sea necesario acostar la máquina hacia atrás para efectuar trabajos de mantenimiento, control o reparaciones, se debe siempre desconectar y desenchufar la máquina.
Luego, controle que la máquina no arranque al accionar el pedal, antes de comenzar con cualquier trabajo.
3. Para cambiar la correa trapezoidal, siempre se ha de desconectar y desenchufar primero la máquina.
Luego, controle que la máquina no arranque al accionar el pedal.
4. Efectúe los trabajos diarios de mantenimiento o de rutina observando estas indicaciones de seguridad e instrucciones para el uso.
5. Use como repuesto solamente las piezas Pegasus.
No asumimos ninguna responsabilidad por accidentes derivados de reparaciones o ajustes inadecuados o del uso de repuestos de otros fabricantes.
6. Nunca haga Ud. mismo modificaciones de la máquina.
No asumimos ninguna responsabilidad por accidentes que deriven de modificaciones propias del cliente.
7. Siempre monte de nuevo todos los dispositivos protectores que temporalmente haya desmontado para efectuar trabajos de mantenimiento o ajustes.
8. Tenga mucho cuidado cuando, después de efectuar trabajos de mantenimiento, control o reparaciones, conecte la máquina nuevamente.
9. Para prevenir accidentes, mantenga alejadas toda clase de substancias ajenas como, p.ej., agua u otros líquidos o piezas metálicas.
10. Para evitar fallos, retire del dispositivo, antes y después de funcionar la máquina, las pelusillas y otras substancias extrañas.

⚠ 注意

⑦ 维护、检查、修理

1. 维护、检查、修理的作业应由受过特别训练的人并在充分理解本书及使用说明书的内容之后，再进行作业。
2. 为了维护、检查、修理要将缝纫机机头放倒时、务必将电源开关关掉，把电源插头从插座上拔下，并确认即使踩缝纫机踏板缝纫机也不会转动之后，再进行操作。
3. 在安装或拆卸V形皮带时，务必将电源开关关掉，把电源插头从插座上拔下，并确认即使踩缝纫机踏板缝纫机也不会转动之后，再进行操作。
4. 对于缝纫机机头的日常检查或定期检查，应按照本书及使用说明书的指示，切实认真的进行。
5. 缝纫机的修理或部件的更换请使用本公司的真实部件。对于不得当的修理、调整或使用假冒伪劣部件所造成的事故，本公司将不负一切责任。
6. 请不要根据顾客自己的判断对缝纫机进行改造。否则因改造而发生的事故，本公司将不负一切责任。
7. 临时因修理、调整而拆卸下的安全装置、安全护罩，待作业完后务必按原来的状态安装好。
8. 维护、检查、修理的作业完成后，请检查接通电源之后是否确实没有危险。
9. 不应在机械内部混进水等液体及金属片等杂物，否则非常危险。
10. 使用本装置的前后，一定清理灰尘，揩拭机器，以防故障并保持清洁。

5.Posición de los letreros avisadores de peligro y dispositivos protectores al lado de la máquina

5. 警告标签粘贴的位置与安全保护装置

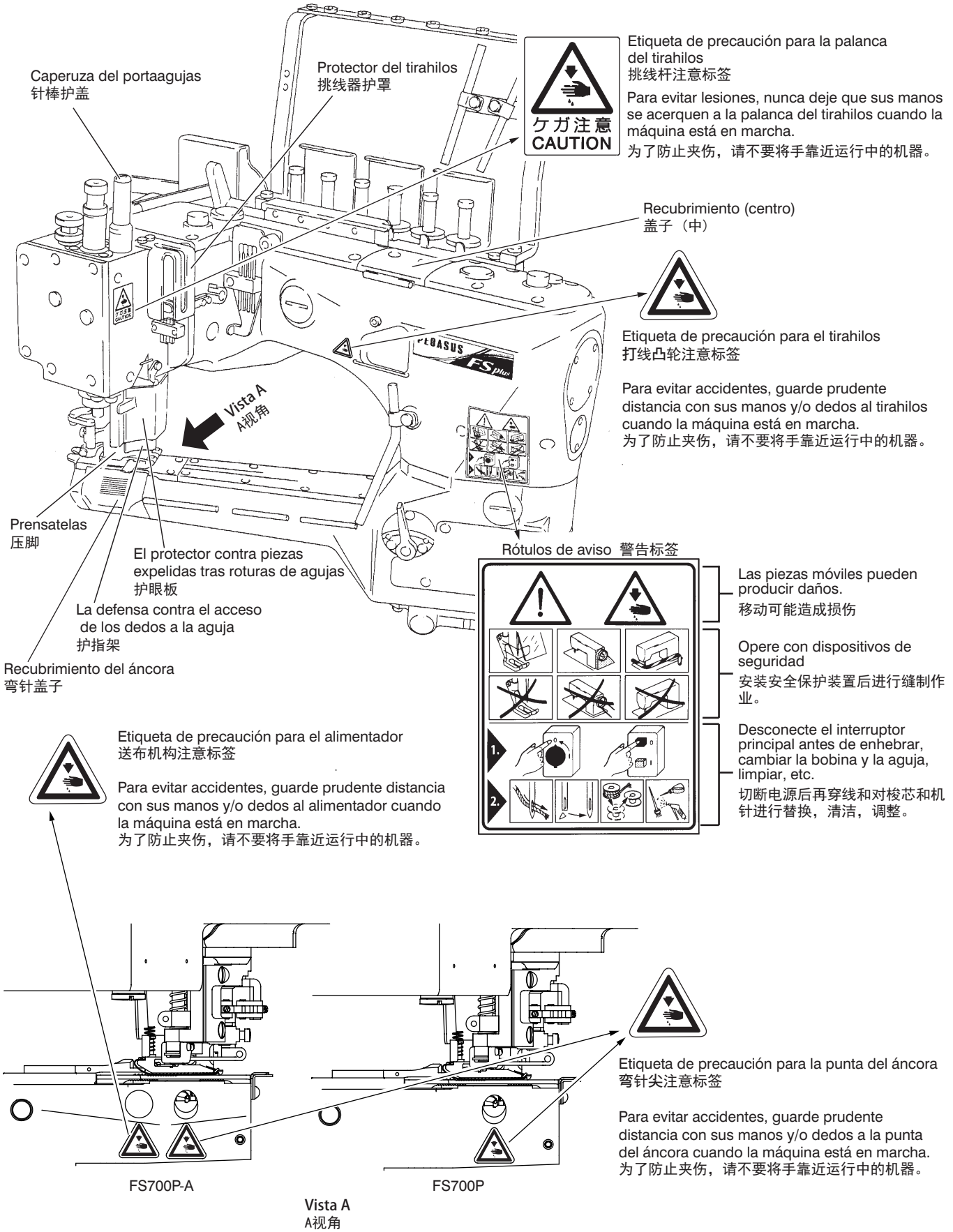

6.Dispositivos protectores

En este epígrafe se describen todos los dispositivos protectores. Por tanto, lea cuidadosamente las siguientes indicaciones.

⚠ PRECAUCIÓN

Dispositivos protectores

(1) El protector contra piezas expelidas tras roturas de agujas

Nunca deje abierta el protector contra piezas expelidas tras roturas de agujas
Para protección de los ojos, nunca opere la máquina con el protector contra piezas expelidas tras roturas de agujas.
El protector contra piezas expelidas tras roturas de agujas evita que las astillas de la aguja lleguen a los ojos cuando se rompe una aguja.
Además, se recomienda usar gafas protectoras mientras se usa la máquina.

(2) La defensa contra el acceso de los dedos a la aguja

La defensa contra el acceso de los dedos a la aguja
¡Nunca meta los dedos a la aguja en el espacio intermedio!
Para que no se cosa la defensa contra el acceso de los dedos a la aguja Sin embargo, encima del salvadedos hay un pequeño espacio intermedio que hace más fácil el enhebrado. Si Ud. mete sus dedos en este espacio intermedio, hay peligro que se lesione los dedos con la aguja.

(3) Protección de la polea de transmisión

¡Prohibido retirar!
La polea de transmisión y la correa trapezoidal están provistos de un cubrecorreas. Para evitar accidentes, nunca desmontar el cubrecorreas durante la costura, ya que la polea de transmisión y la correa trapezoidal giran muy rápidamente.

(4) Polea de transmisión
Controle la dirección de giro del volante. Tiene que girar en sentido del reloj como idicado en la caja de cambios.

(5) Prensatelas

¡Nunca meta los dedos en el espacio intermedio!
Entre la cara superior del tablero de la aguja y el prensatelas existe un espacio intermedio de más de 5 mm.
¡Tenga cuidado de no atorar sus dedos allí.
Nunca ponga los dedos debajo del prensatelas, cuando alce automáticamente el prensatelas con el pedal o el pulsador de rodilla.

6. 安全保护装置

这个项目是为了使大家都知道各种安全保护装置，并记载了各部分的注意事项。

⚠注意

安全保护装置

（１）护眼板

不要打开
为了眼睛的安全，绝对不要在打开护眼板的状态下操作缝纫机。护眼板是为了在缝纫中针断了时，使断针不会飞入眼睛而安装的护眼罩。
操作缝纫机时建议佩戴保护眼镜。

（２）护指架

不要把手指伸入
为了防止上下运动的机针与人接触而产生危险，在机针附近安装了护指架。但是，在护指架上方为了便于穿线而留有间隙，如果将手指从间隙伸入，机针有可能会刺伤手指造成危险。

（３）皮带轮护罩

不要拆卸
缝纫机手轮和Ｖ形传动皮带，是用皮带轮护罩罩住的。缝纫机在缝纫中（特别是在高速运转中）是旋转的。为了避免与人体接触产生危险，请务必在安装好皮带轮护罩的状态下使用。

（４）传动轮
请确认缝纫机传动轮的旋转方向，正确的旋转方向是，从安装台的皮带轮侧看去向右旋转。

（５）压脚

不要把手指伸入
从针板表面压脚的上升量是５㎜以上，这个间隙有夹手指的危险。
在用膝盖开关抬升压脚时或用踏板自动抬升压脚时，请不要将手指伸入压脚下方。

(6) Caperuza del portaagujas

iProhibido retirar!

La caperuza del portaagujas está montada en la cara superior del brazo libre. Para evitar accidentes, nunca desmontar la caperuza del portaagujas durante la costura, ya que el portaagujas se mueve muy rápidamente hacia arriba y abajo.

（６）针棒护盖

不要拆卸

为了避免上下运动的针棒与人体接触发生危险，在缝纫机头上部位置安装有针棒护盖。

(7) Protector del tirahilos

iNunca meta los dedos en el espacio intermedio!

Durante la costura, el tirahilos se mueve hacia arriba y abajo para suministrar la cantidad necesaria del hilo de la aguja. Para evitar accidentes, el tirahilos está equipado con un protector del tirahilos. Sin embargo, este protector del tirahilos está posicionado a cierta distancia para que pase fácilmente el hilo y se pueda enhebrar el guía-hilos con el tirahilos.

（７）挑线器护罩

不要把手指伸入

挑线器是为了在缝纫中牵引出必要量的针线，而进行上下方向的运动。为了避免上下运动的挑线器与人体接触发生危险，所以覆盖有挑线器护罩。但是，在挑线器护罩上考虑到线能顺利的通过挑线器过线道，所以留有缝隙。如果将手指伸入到这个缝隙中，则有将手指被挑线器卷入或夹伤的危险，请注意。

(8)Recubrimiento (centro)

Nunca deje el recubrimiento (centro) abierto.

El tirahilos del hilo de recubrir y el tirahilos inferior giran para suministrar la cantidad necesaria del hilo de recubrir y del hilo inferior durante la costura. Para evitar que estos tirahilos tengan contacto con cualquier parte de su cuerpo, asegúrese de operar la máquina con el recubrimiento (centro) cerrado de forma segura.

（８）盖子（中）

不要打开

上装饰线挑线器和下线挑线器在缝纫时为了挑出一定量的线在做旋转运动，为了避免进行旋转运动的这些挑线器与人接触，务必请在盖子（中）闭合的状态下操作缝纫机。

(9)Recubrimiento del áncora

Nunca deje el recubrimiento del áncora abierto.

El áncora se mueve de izquierda a derecha describiendo un arco, vista desde el operador de la máquina. Para evitar que el áncora tenga contacto con cualquier parte de su cuerpo, asegúrese de operar la máquina con el recubrimiento del áncora cerrado de forma segura.

（９）弯针盖子

不要打开

弯针的运动从话务员方面看了时，是进行左右往复的圆弧运动。为了避免进行圆弧运动的弯针与人接触，务必请在弯针盖子闭合的状态下操作缝纫机。

Diagrama esquemático de la mesa de la máquina de coser
台板的加工图

Montaje sobre la mesa (para el modelo PD23)
放置安装式 (PD23)

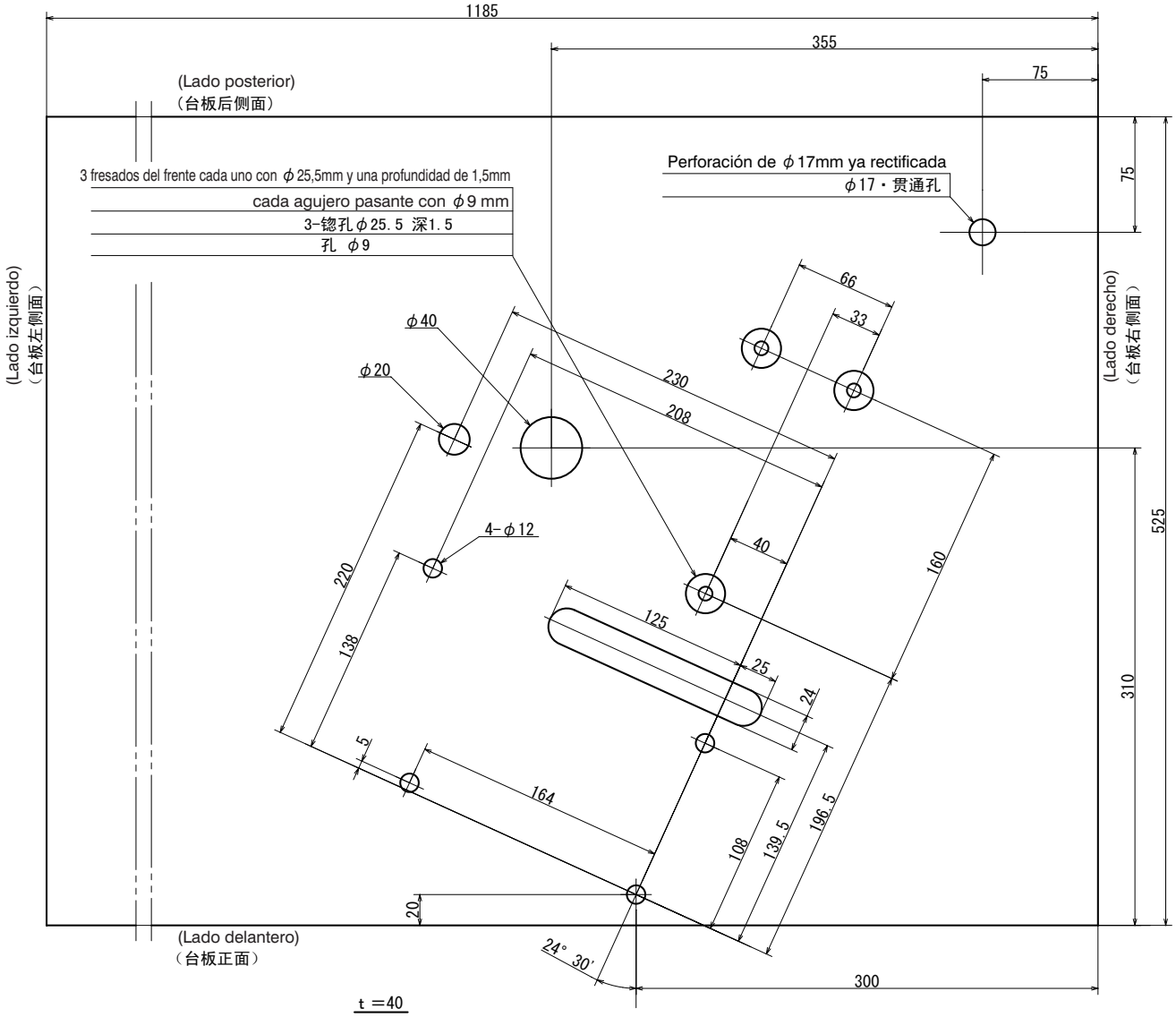

Montaje del guíahilos completo
过线件（组）的安装

El guíahilos completo viene separado de la cabeza de la máquina en el empaque. Monte el guíahilos completo **1** en la cabeza de la máquina con los tornillos **2** inmediatamente después de desempacar.

过线件（组）是以分离状态捆包的。打开后先用螺丝 **2** 安装过线件（组）**1**。

⚠ PRECAUCIÓN 注意

Después de instalar el guíahilos completo, éste sobresale de la máquina.
Para su seguridad, guarde distancia con la cara y la cabeza al guíahilos completo.

过线件（组）1 在被组装的状态下，从缝纫机主机突显出来。为了安全起见，绝对不要把脸和头贴近过线件（组）1。

Fig.1
图 1

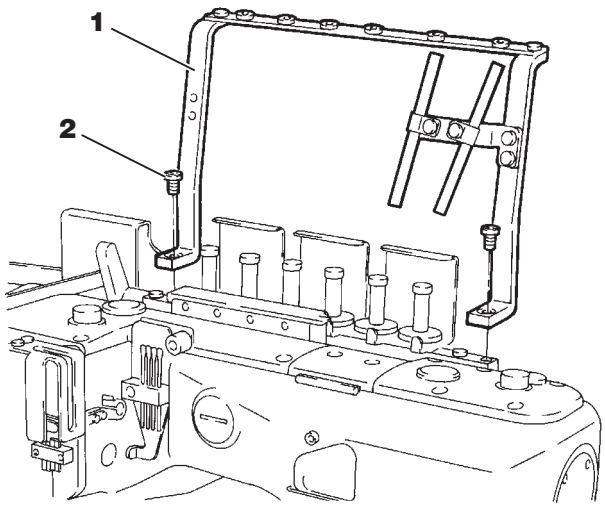

Montaje del guíacintas
带子导向的安装

⚠ PRECAUCIÓN 注意

Desconecte siempre primero el suministro de energía y desenchufe la máquina cuando monte el guíacintas.

安装带子导向时，务必将缝纫机的电源开关关掉，将电源插头从插座上拔下。

Saque los tornillos **3** de la tapa del brazo (guárdelos en un lugar apropiado).
Monte el soporte **4** con los tornillos suministrados **5**.
Monte el guíacintas **6** con los tornillos suministrados **7**. Monte el portacintas **8** en el soporte **4**.
Atornille los tornillos **9**.

卸下上节盖的固定螺丝 **3**。（请保管好卸下的螺丝。）
用附属螺丝 **5** 安装托架 **4**。用附属螺丝 **7** 安装带子导向 **6**。将带子架 **8** 插入托架 **4** 用固定螺丝 **9** 将其固定。

Fig.2
图 2

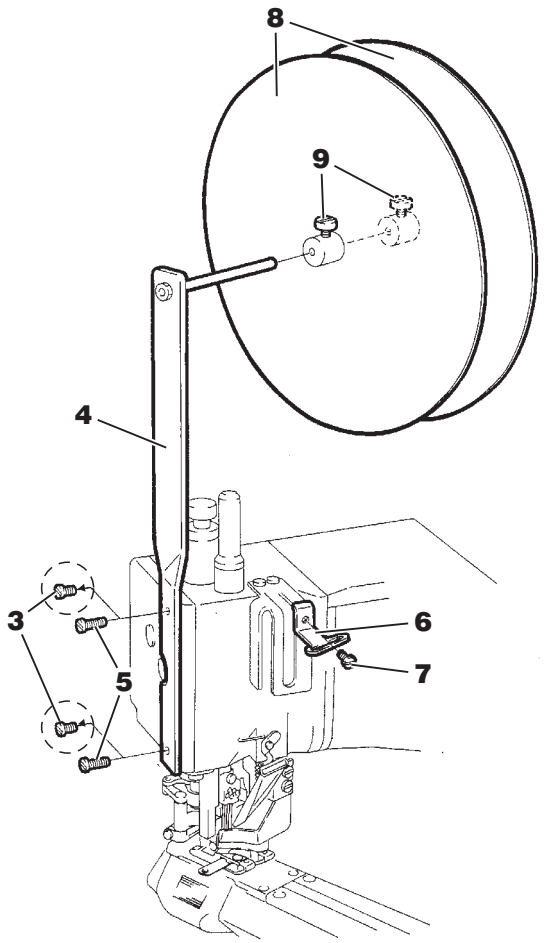

Lubricación
关于供油

⚠PRECAUCIÓN 注意

⚠ Para el engrase y/o el cambio de aceite de la máquina, debe usarse el aceite recomendado por Pegasus. El uso de otros aceites puede producir daños en la máquina.

⚠在加机油或换机油时，请务必使用本公司指定的机油。如果使用指定以外的机油，有可能损坏缝纫机。

1. Aceite

Usar el siguente aceite:Pegasus HIGH SPEED SEWING MACHINE OIL o equivalente Mobil Velocite SM22 fabricado por Mobil

2. Para llenar la máquina con aceite

Destornillar los tornillos tapón **1** y **2**.
Echar tal cantidad de aceite hasta que el nivel del aceite esté entre **H** (máximo) y **L** (mínimo). Después de echar aceite a la máquina, atornillar nuevamente los tornillos tapón **1** y **2**.

3. Cantidad requerida de aceite

(H) en manómetro **3** y **4** : Límite superior
(L) en manómetro **3** y **4** : Límite inferior
El nivel de aceite siempre debe estar entre **(H)** y **(L)**.

1. 使用的油类

请使用本公司指定的「HIGH SPEED SEWING MACHINE OIL」或者使用与此相同的「Mobil Velocite SM22（Mobil 制造）

2. 供油的方法

卸开供油口盖 **1** 、 **2** ，注入油使油面到达 **H** 线和 **L** 线之间。操作完后，请安装好供油口盖 **1** 、 **2** 。

3. 油的规定量

油标尺 **3** 、 **4** ，的 **H** 线和 **L** 线表示着油量的上限和下限。为使油面经常保持在 **H** 线和 **L** 线之间，请常常检查注意加油。

4. Lubricación manual

4. 用手加油

⚠PRECAUCIÓN 注意

Siempre desconecte la corriente, desenchufe la máquina cuando usted aplica aceite a mano.

在用手加油时，务必将缝纫机的电源关掉，将插头从电源插销上拔下来之后再进行。

Eche 2 ó 3 gotas de aceite con la mano a la barra de la aguja **5**, a la pieza de conexión del alzaprensatelas **6** y al cigüeñal **7** cuando se usa la máquina por primera vez o no se ha usado por cierto tiempo.

> Nota
> Cuando se aceita excesivamente la máquina, el aceite puede salpicar y el material de costura puede mancharse.

刚开始使用缝纫机时，或者使用长时间没有使用的缝纫机时，请用油壶给针棒**5**，压脚环**6**，上刀片传动曲柄**7**各部分分别滴 2 ～ 3 滴油。

> 注
> 加油过多可能会引起机油飞溅污染布料。

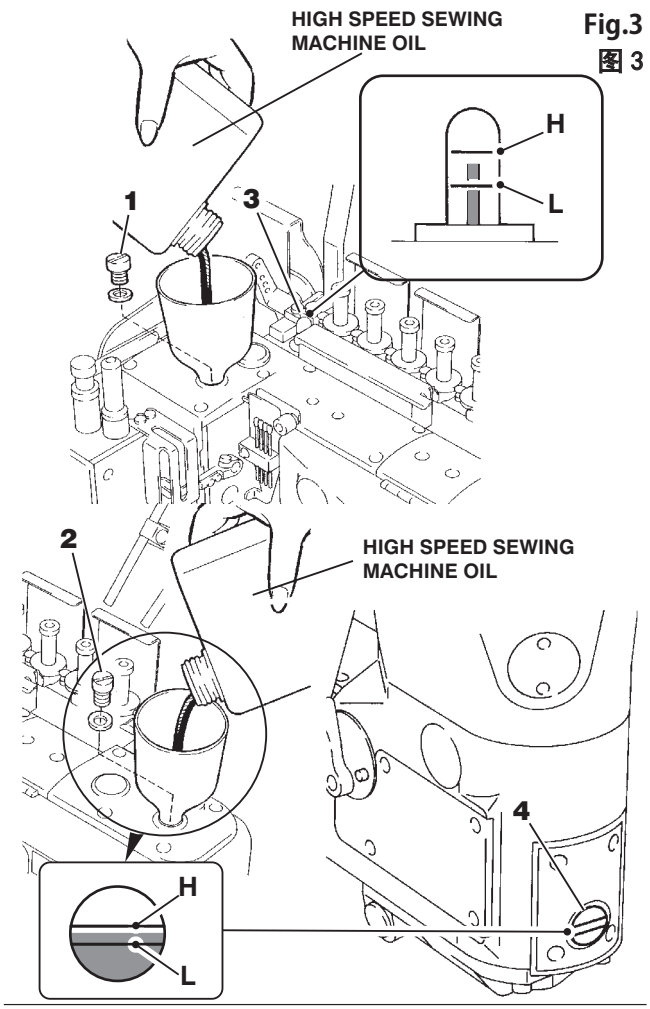

Fig.3
图 3

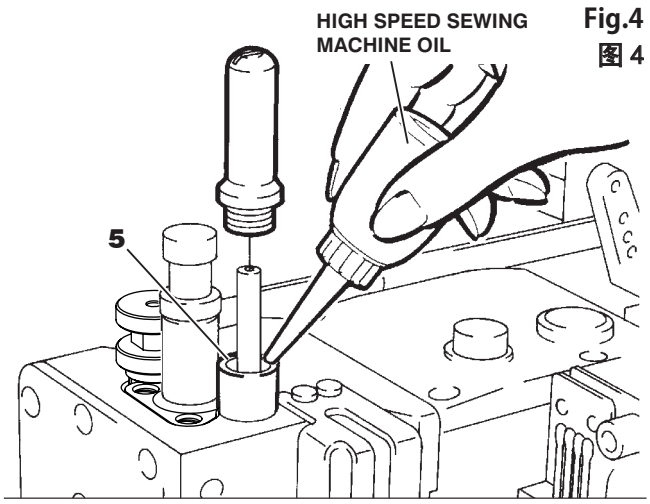

Fig.4
图 4

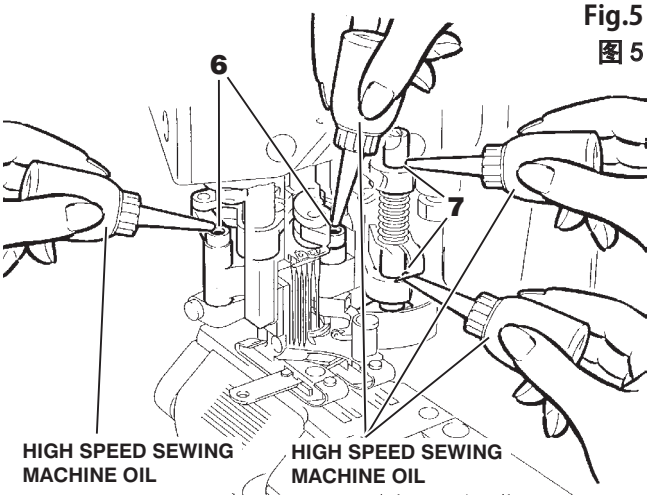

Fig.5
图 5

5. Comprobación de circulación de aceite

Después de haber echado aceite, poner la máquina en marcha y controlar si el aceite circula verdaderamente. La circulación del aceite se puede controlar en las ventanillas de inspección **1** y **2**.

Si el aceite no circula correctamente por la máquina, añada un poco de aceite. Para echar aceite, saque los tornillos **3** y eche un poco de aceite por los agujeros para los tornillos **4**. Después de echar un poco de aceite, atornille los tornillos **3**.

5. 检查机油的循环状况

加油完成后，踩动缝纫机踏板，使缝纫机转动，并在油窗 **1** 、 **2** 观察、确认机油的循环情况。

机油没有循环的话，卸下螺丝 **3** 给螺丝孔 **4** 内加油（引子）。作业后拧紧螺丝 **3**。

Fig.6
图 6

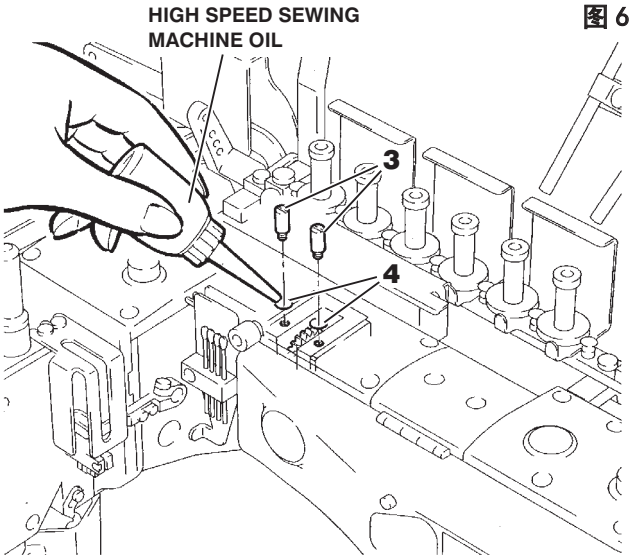

Fig.7
图 7

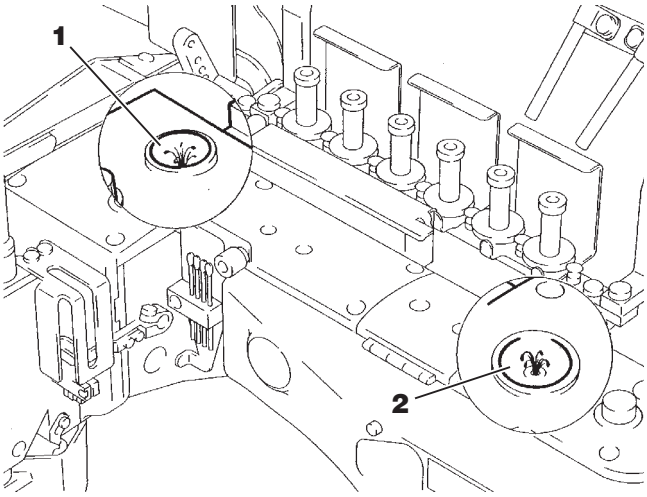

Aceite de silicona para dispositivo H.R.
给 HR 装置供油

⚠ PRECAUCIÓN 注意

Desconecte siempre primero el suministro de energía y desenchufe la máquina cuando usted llene el dispositivo H.R. con aceite de silicona.

在给 H R 装置供油时，务必将缝纫机的电源关掉，将插头从电源插销上拔下来之后再进行。

Si los hilos no marchan sin problemas, echar aceite de silicona en el tanque de aceite de silicona **5**.

如果线的滑动不好时，请在硅油盒 **5** 内加注一些硅油。

Fig.8
图 8

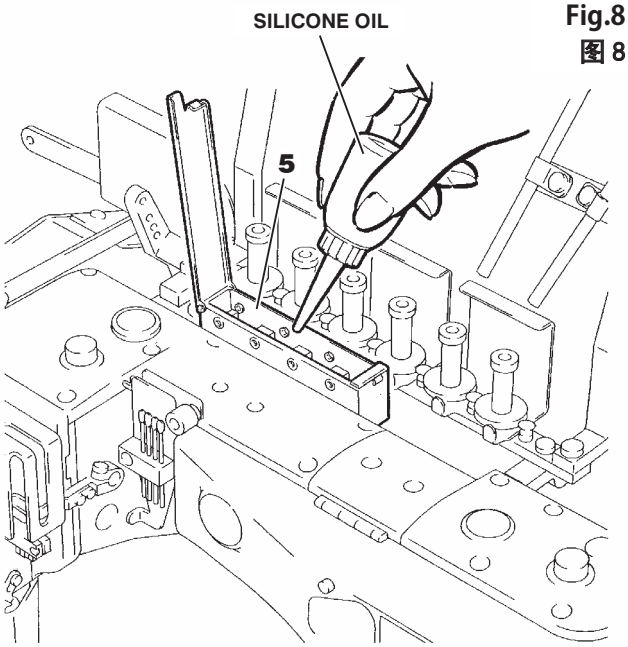

Enhebrado
穿线的方法

⚠PRECAUCIÓN 注意

Siempre desconecte la corriente, desenchufe la máquina cuando usted enhebre la máquina.

在进行穿线时，务必将缝纫机的电源关掉，将插头从电源插销上拔下来之后再进行。

1. Mueva hacia el lado el protector contra piezas expelidas tras roturas de agujas **1** y la defensa contra el acceso de los dedos a la aguja **2**, y, luego, abra los recubrimientos **3**, **4** y **5**.

1. 打开护眼罩 **1**、护指罩 **2**、. 护盖 · **3** · **4** · **5**。

2. En el caso de que la máquina se enhebre previamente.

A: Anude el hilo prefijado y el hilo que se está usando juntos para enhebrar la máquina.
B: Hilo de aguja Recorte los nudos nítidamente antes de pasar a través del ojal del hilo para volver a enhebrar.
C: Hilo de ojo-guía Hilo de cubierta superior Recorte los nudos nítidamente después de pasar a través del ojal del ojo-guía.

2.（如果已穿好线时）

A 部：请将已穿好的线与缝纫用线连接起来。

B 部：针线
将连接的针线穿到针眼前后， 剪掉接头，再重新穿针线。

C 部：弯针线、上装饰线
可一直将连接的线头穿好后，再用剪刀剪掉线头整好。

3. Después de enhebrar la máquina, monte nuevamente el protector contra piezas expelidas tras roturas de agujas **1**, la defensa contra el acceso de los dedos a la aguja **2** y los recubrimientos **3**, **4** y **5**.

3. 穿线后，将护眼罩 **1**、
护指罩 **2**、
护盖 · **3** · **4** · **5** 恢复原位。

Fig.9
图 9

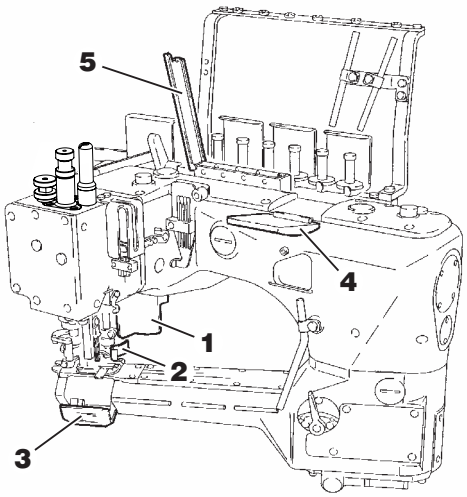

Asegúrese de enhebrar la máquina correctamente refirier diagrama de enhebrado. (Vea la página 108)
缝纫机如果没有穿线的话，
请参见穿线图穿好线（108 页）

Fig.10
图 10

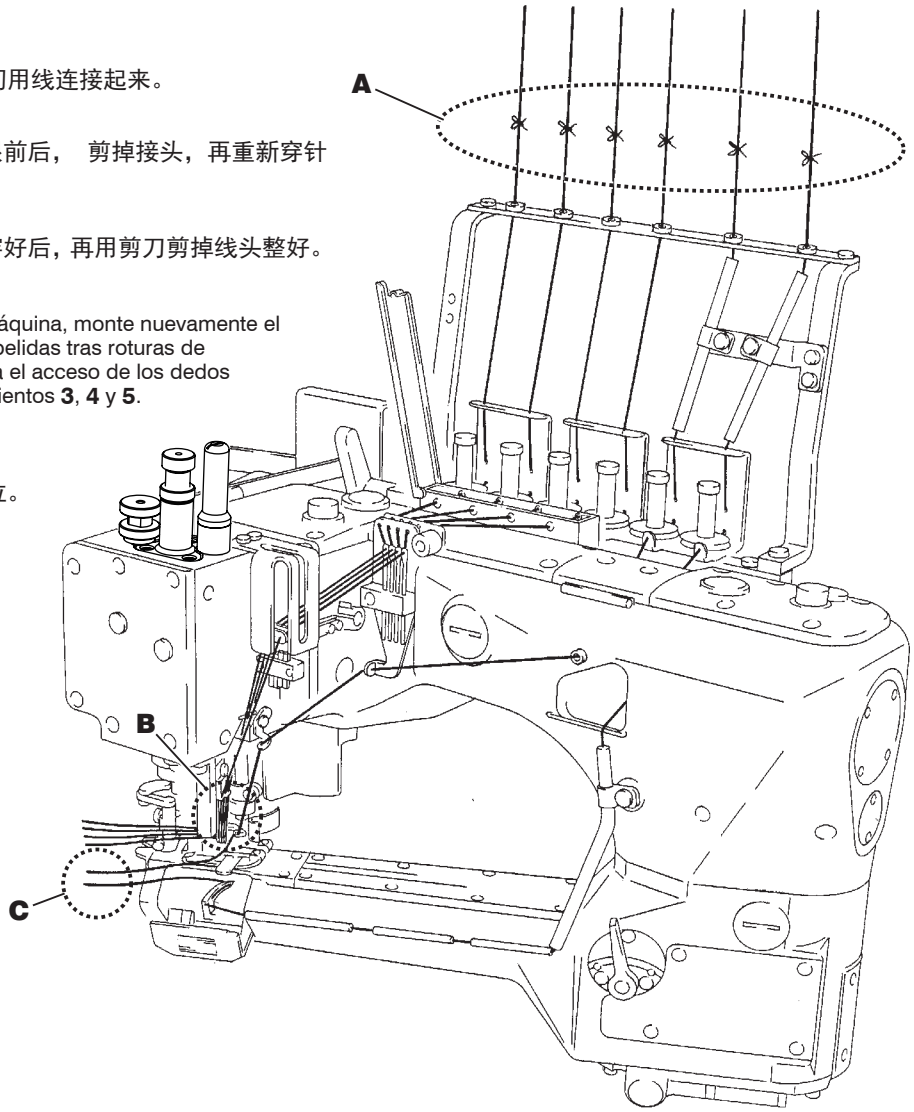

Diagrama de enhebrado
穿线图

Fig.11
图 11

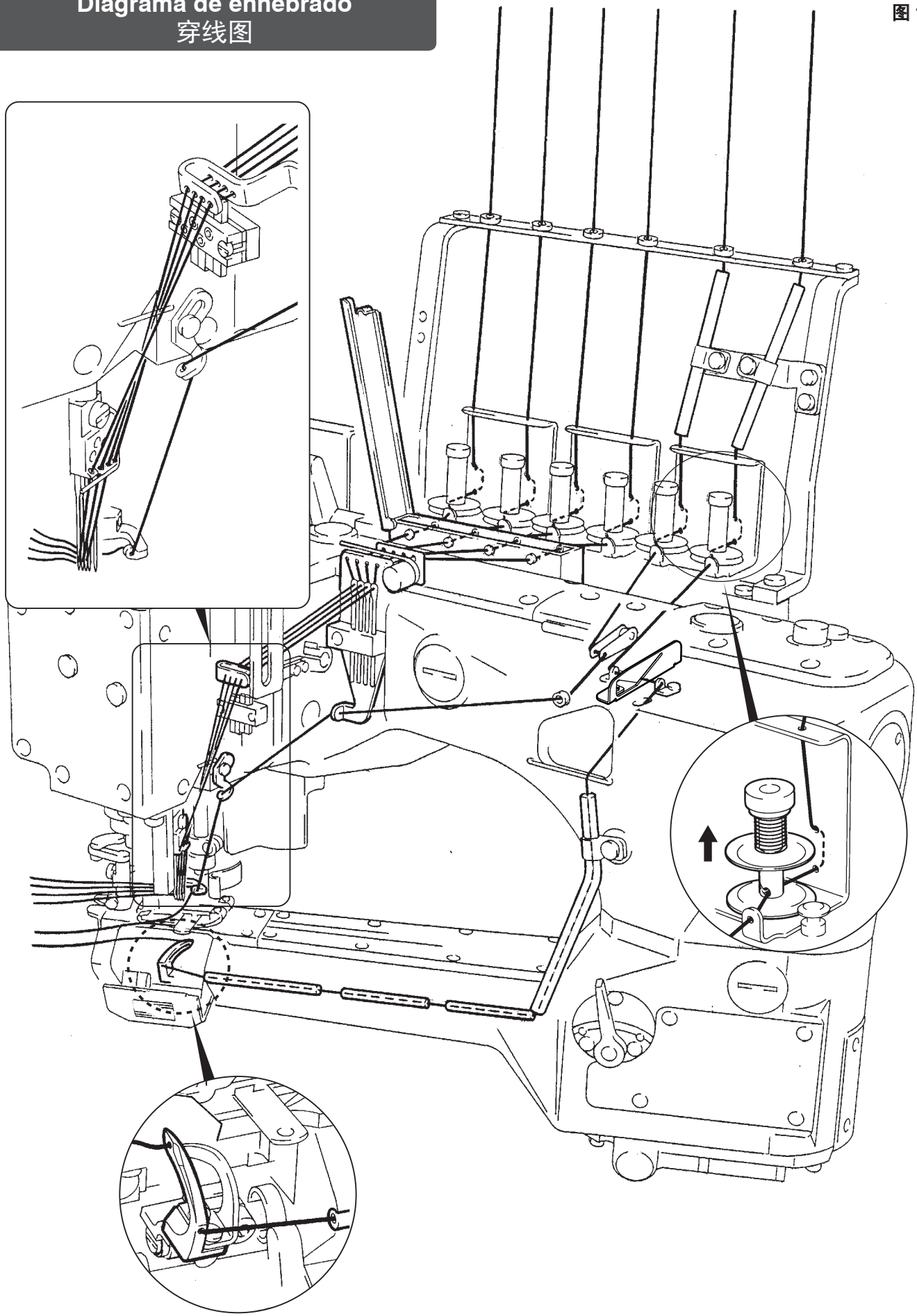

Colocación de la ligueta
将带子穿入的方法

⚠ PRECAUCIÓN 注意

Desconecte siempre primero el suministro de energía, desenchufe la máquina y, luego, coloque la ligueta.

将带子穿入时，务必将缝纫机的电源开关关掉，将电源插头从插座上拔下。

1. Suelte el tornillo **1**. Desmonte temporalmente el portacintas **2**. Coloque la ligueta **3** en posición.
2. Posicione el portacintas **2** de tal forma que la ligueta **3** esté situada adecuadamente y se mueva sin sacudidas. Luego, atornille el tornillo **1**.
3. Coloque la ligueta según el orden de **A** a **B** (véase la Fig. 13).
4. Mueva el ribeteador **4** y el guardadedos **5** en dirección de la flecha. Coloque la ligueta según el orden de **B** a **C**. Eleve el prensatelas. Coloque la ligueta en el agujero **D** del prensatelas usando las pinzas. Jale el fin de la ligueta hasta que alcance la posición **E**.
   Monte nuevamente el ribeteador **4** y el salvadedos **5**.

1. 松开螺丝 **1** 将带子架 **2** 暂时卸下，设置带子 **3**。
2. 当带子 **3** 能够顺畅的旋转，在其稳定的位置将带子架 **2** 用螺丝 **1** 固定。
3. 参考图 **13**，按照 **A** – **B** 的顺序将带子穿入。
4. 将滚边 **4** 和护指 **5** 按照箭头方向打开。按照 **B** – **C** 的顺序将带子穿入，将压脚抬升后用　镊子伸进压脚的圆孔 **D**，将带子的前端拉至位置 **E**。
   将滚边 **4** 和护指 **5** 恢复到原来的位置。

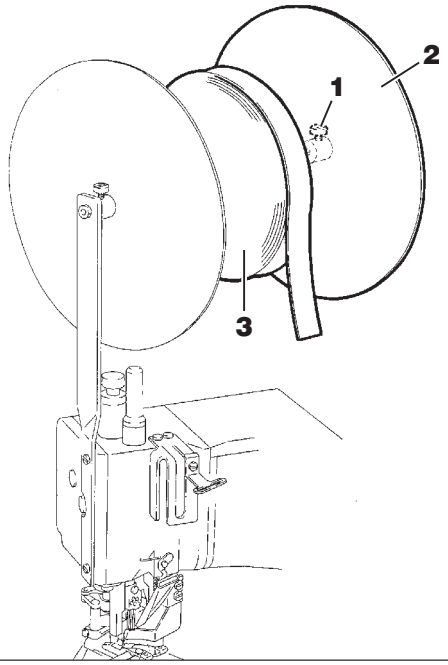

Fig.12
图 12

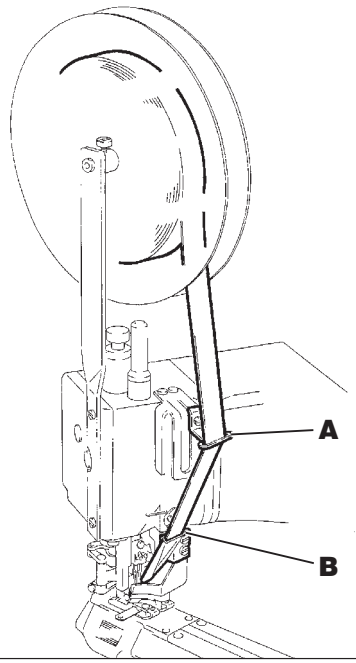

Fig.13
图 13

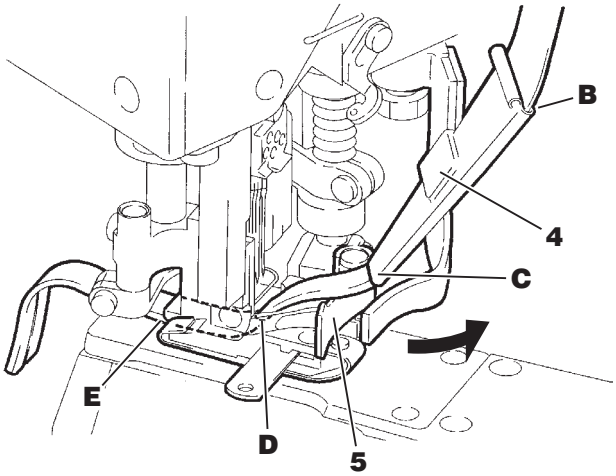

Fig.14
图 14

Ajuste de la tensión de hilo
线状态的调节

Para obtener la tensión de hilo apropiada, ajuste perillas **1** de tensión de hilo de aguja, perilla **2** de tensión de hilo de cubierta superior y perilla **3** de tensión de hilo de prensatelas.

Para apretar el hilo, gire cada perilla a la derecha.
Para aflojar el hilo, gire cada perilla a la izquierda. Cada tensión de hilo debe ser lo más ligera posible, sin embargo ser suficiente para producir puntadas equilibradas y hermosas

线状态的调节请用针线调节旋钮 **1** 、上装饰线调节旋钮 **2** 和下弯针调节旋钮 **3** 进行调节。

想将线拉紧一些时，可将各旋钮向右旋转，想松一些时可向左旋转。在能取得均匀且漂亮缝纫效果的情况下，尽量采用较松的夹线状态。

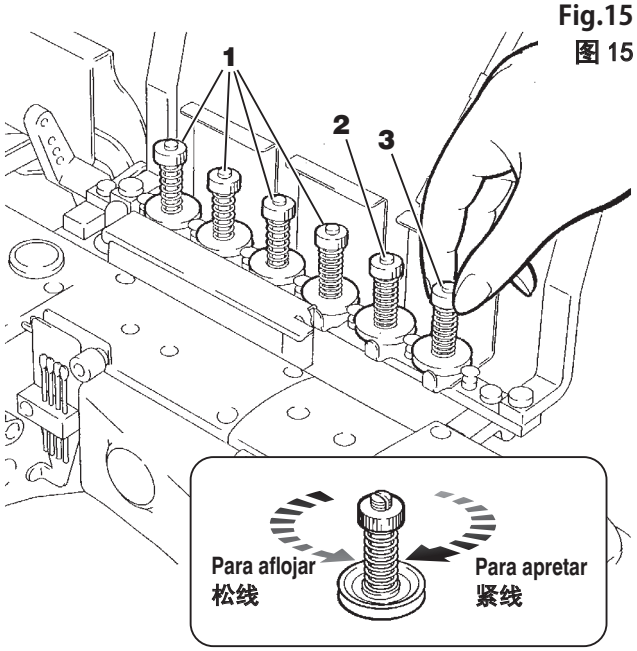

Fig.15
图 15

Sustitución de la aguja
机针的更换

⚠ PRECAUCIÓN 注意

Siempre desconecte la corriente, desenchufe la máquina cuando usted sustituya la(s) aguja(s).

在更换机针时，务必将缝纫机的电源关掉，将插头从电源插销上拔下来之后再进行。

1. Soltar el tornillo **4** con el pequeño destornillador para tornillos de ranura plana suministrado con la máquina.
2. Remueva la(s) aguja(s) viejas usando una “pincette” (pinzas) (provista como accesorios).
3. Fije la aguja de manera que el endentado mire hacia el lado trasero de la máquina.
4. Inserte una aguja nueva en el portaagujas completamente usando una “pincette”.
5. Atornillar nuevamente el tornillo **4** con el pequeño destornillador para tornillos de ranura plana suministrado con la máquina.

1. 请使用附属工具一字形螺丝刀（小）松开固定螺丝 **4** 。
2. 用附带工具箱的镊子将旧针取下来。
3. 将机针的凹槽朝着缝纫机后面进行安装。
4. 用镊子将新针插入到针箍架孔的最深处。
5. 请使用一字形螺丝刀（小）拧紧固定螺丝 **4** 。

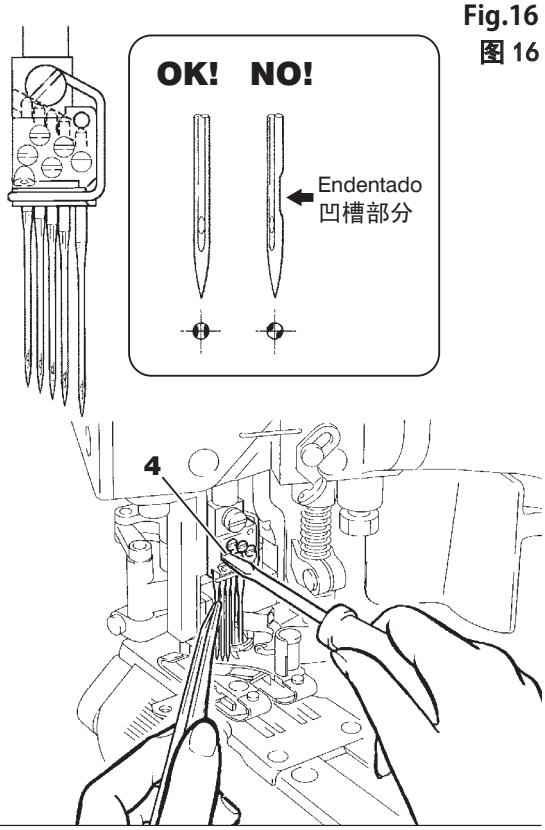

Fig.16
图 16

Montaje/desmontaje del guía tope del material(FS703P, 713P)
布导向板的安装与拆卸 (FS703P, 713P)

⚠PRECAUCIÓN 注意

Desconecte siempre primero el suministro de energía, desenchufe la máquina y, luego, solamente los mecánicos autorizados están facultados para el montaje/desmontaje del guía tope del material.

在布导向板的安装与拆卸时，务必请将缝纫机的电源开关关掉，将电源插头从插销上拔下来。

El guía tope del material **1** varía en su diseño, dependiendo del tipo de la subclase empleado. Se dispone de tres tipos.
A: Tipo fijo
B: Tipo de ajuste a la izquieda y a la derecha
C: Tipo de ajuste hacia atrás y hacia adelante
Para quitar el guía tope del material **1** del soporte **6**, saque los tornillos **2** y **3**.
Para montar el guía tope del material **1** en el soporte **6**, atornille los tornillos **2** y **3**, teniendo cuidado que el guía tope del material **1** no tenga ningún contacto con ninguna otra pieza.
Para montar el guía tope del material tipo **C**, ajuste el tornillo **2** de tal forma que el tornillo **2** calce en el centro de la ranura del guía tope del material tipo **C** .

● Cuando no se transporta correctamente el material durante el proceso de costura, monte la ballesta **4** en el guía tope del material **1** con el tornillo **5** (**FS703(A,B)P-G3,-G4**).

※ Si usted usa la serie FS703P, controle a la vista si el soporte **6** y los tornillos **2** y **3** están colocados en la forma correspondiente correcta (véase la Fig. 20).
Tipo C del guía tope del material
El tornillo **3** es diferente del tornillo usado en los tipos **A** y **B**.
Dependiendo del tipo del guía tope del material **1**, la dirección, en la que se montan los soportes **6**, es diferente.
Deslice y quite el guía tope del material **1** y controle a la vista si la dirección, en la que se monta el guía tope del material **1** y los soportes **6**, es correcta.

布导向板 **1** 的安装方法因子型号不同而有不同，具体有 **3** 种类型（**A**: 固定式、**B**: 左右调节式、**C**：前后调节式）。
如要将布导向板 **1** 从托架 **6** 中取下，请卸除螺丝 **2**、**3**。
如要将布导向板 **1** 装在托架 **6** 上，请拧紧螺丝 **2**、**3**，以免与其他零部件相干扰。
安装 **D** 型布导向板时请调节螺丝 **2**，使其位于布导向板 **1** 长孔的中心。

● 缝制过程中布料如果不够稳定，请用螺丝 **5** 将板状弹簧 **4** 安装在布料导向 **1** 上。（**FS703(A,B)P-G3,-G4**）

※若使用 FS703P 系列的缝纫机，请参照图 20，确认托架 **6** 和螺丝 **2**、**3** 的位置是否正确。（如为 **C** 类布导向板，螺丝 **3** 将使用与 **A**、**B** 类不同的螺丝。）
请滑动布导向板 **1** 将其取下，然后确认布导向板 **1** 与托架 **6** 的安装方向。
托架 **6** 的安装方向因布导向板 **1** 的类型不同而有不同。

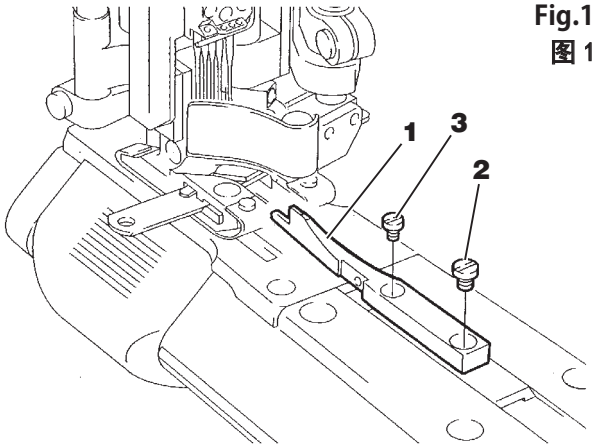

Fig.17
图 17

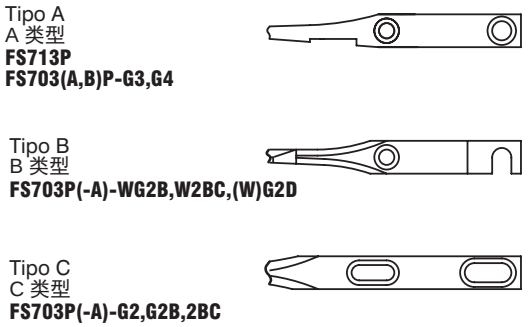

Fig.18
图 18

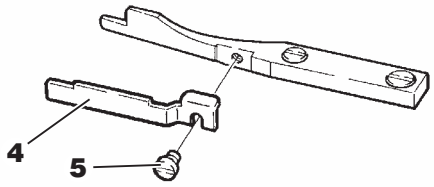

Fig.19
图 19

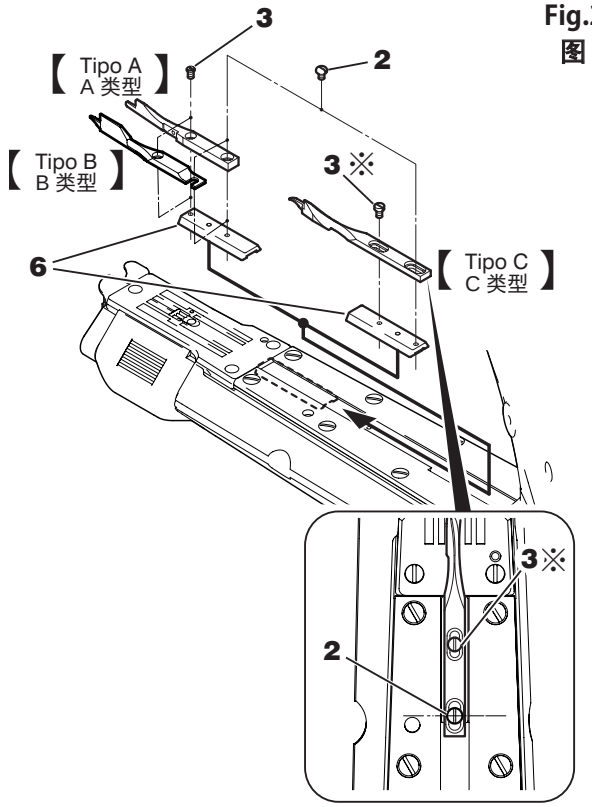

Fig.20
图 20

Cambio de las cuchillas
刀片的更换

Primera menta desconecte siempre la máquina, después saque el enchufe fuera de la caja de enchufe y finalmente encargue el intercambio y ajuste de las cuchillas solamente a mecánicos cualificados.

Gaste cuidado con los filos cortantes de las cuchillas, para evitar una lesión de las manos y/o dedos.

在调节刀片时，务必将缝纫机的电源开关关掉，把电源插头从插座上拔下来之后，请专门的技术人员进行操作。

刀片的刃部有划破手指的危险，操作时要特别小心注意。

Cambio de la cuchilla superior

Soltar el tornillo **1**. Colocar la abrazadera **3** de la cuchilla superior hacia arriba. Entonces, cambiar la cuchilla superior.

- Estando la cuchilla superior en la posición extrema izquierda de la carrera, el traslapo entre la cuchilla superior **4** y la cuchilla inferior **1** ha de ser de 0,5–1,0 mm. Para el ajuste, desplazar la cuchilla superior **4**. Después del ajuste, atornillar nuevamente el tornillo **1**.
- Para el ajuste del ángulo de inclinación horizontal en el traslapo de las cuchillas superior e inferior, desmontar secuencialmente las piezas **1** hasta **5**. Hacer girar el tornillo **A** en forma correspondiente. Cerciorarse durante el montaje de las piezas, que el tornillo **B** no sobresalga sobre la cara inferior del sujetador **5** de la cuchilla superior y, a continuación, introducir el tornillo **B** en el agujero **C**.

Cambio de la cuchilla inferior

Soltar el tornillo **7**. Colocar la abrazadera **3** de la cuchilla inferior hacia arriba.

- Alinear el punto **a** de la cuchilla inferior con el centro de la segunda aguja, ajustando la posición de la cuchilla inferior (ajuste estándar). Correspondientemente según el material empleado, ha de efectuarse un ajuste fino.
  Después del ajuste, atornillar nuevamente el tornillo **7**.

上刀片的更换

松开螺丝 **1**，将上刀片固定板 **3** 推向上方，再更换刀片。

- 请调节上刀片 **4** 的位置，使上刀片 **4** 在靠向最左边位置时，与下刀片 **6** 的咬合深度为 0.5 ～ 1.0㎜。调节好后，请拧紧螺丝 **1** 。
- 相对下刀片上刀片水平方向的咬合角度需要调节时，请按照 **1** ～ **5** 的顺序，卸下部件，转动螺丝 **A** 进行调节。安装时请注意确认不要使螺丝 **B** 露出上刀片压板 **5** 的底面，套入托架的孔 **C** 进行安装。

下刀片的更换

请松开螺丝 **7**，将上刀片固定架 **3** 向上推压进行更换。

- 请调节下刀片的位置（标准位置），使下刀片刀刃的 **a** 点与第２针的中心位置对齐。 然后，请根据所使用的布料进行微调节。
  调节完后，请拧紧螺丝 **7** 。

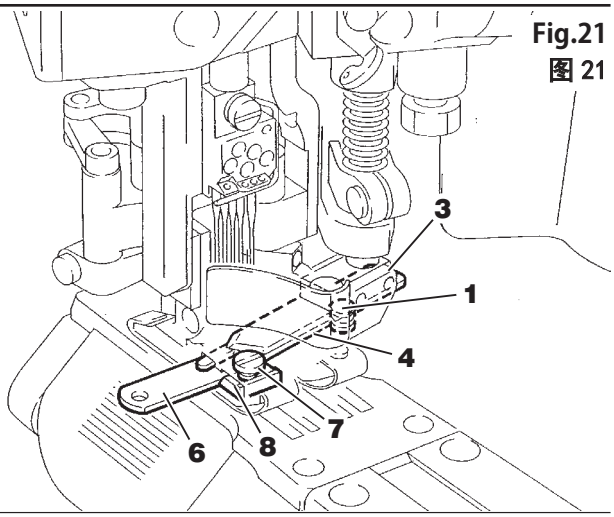

Fig.21
图 21

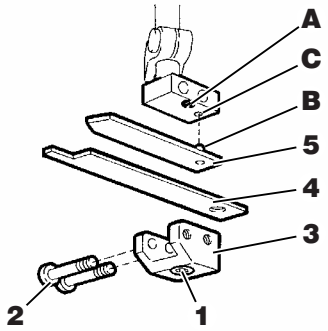

Fig.22
图 22

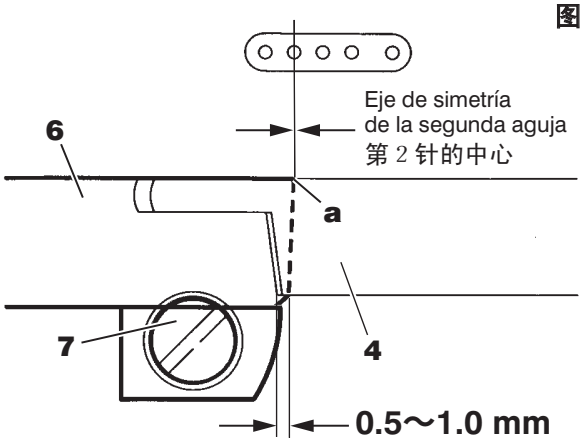

Fig.23
图 23

Sustitución de aceite
机油的更换

⚠PRECAUCIÓN 注意

Al respecto, hay que desconectar anteriormente la máquina y sacar el enchufe del tomacorriente y, luego, los mecánicos autorizados están facultados para efectuar el cambio de aceite.

在更换机油时，务必将缝纫机的电源关掉，将插头从电源插销上拔下来之后再进行操作。

Sustituya el aceite un mes después del primer uso y en adelante cada seis meses. Si usted continúa usando el aceite viejo, puede ser causa de daño a la máquina.

缝纫机在开始使用 1 个月后更换一次机油，然后请每６个月更换一次机油。如果不更换机油继续使用，缝纫机有可能发生故障。

Para purgar el aceite
排油的方法

1. Destornillar los tornillos tapón **1** y **2**. Vaciar el aceite.
2. Después del vaciado del aceite, atornillar nuevamente los tornillos tapón **1** y **2**.

1. 请卸开油盘的排油孔盖螺丝 **1** 、 **2** ，将油排出。
2. 操作终了后，请拧紧排油孔盖螺丝 **1** 、 **2** 。

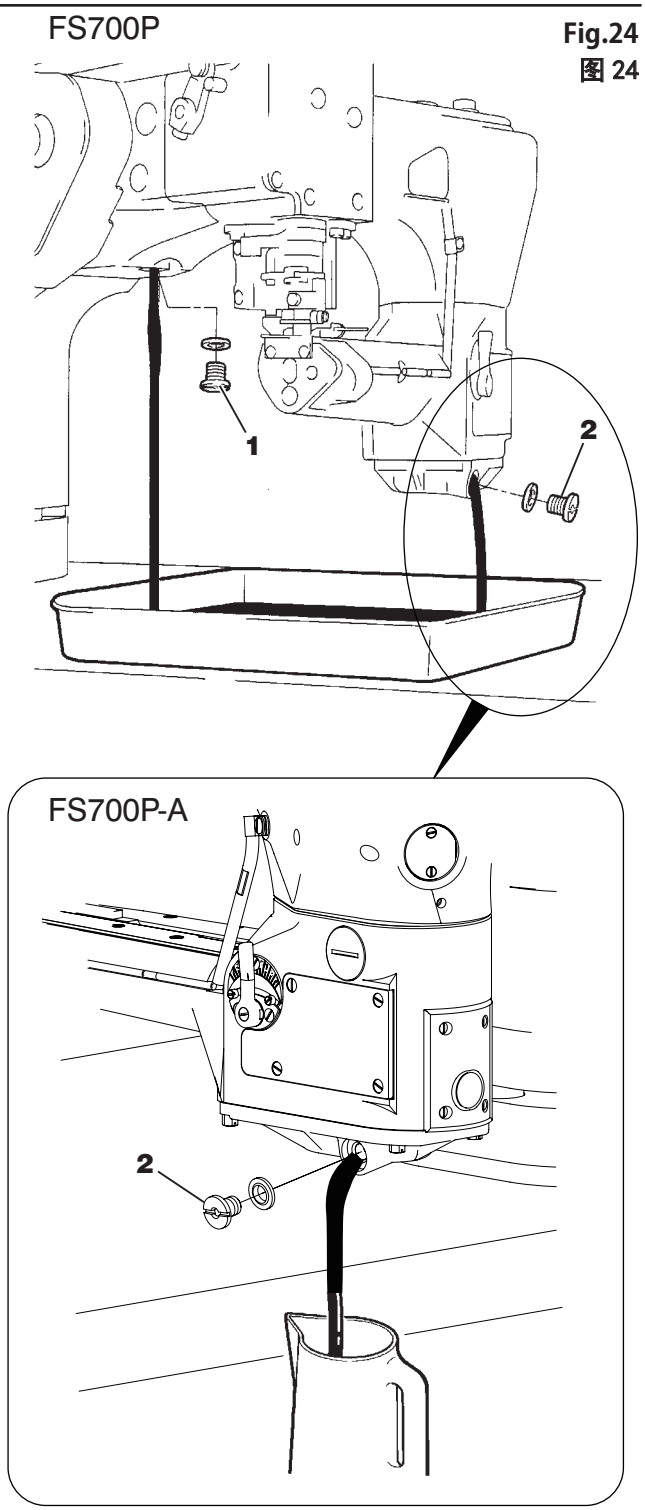

Fig.24
图 24

Cambio del prensatelas
压脚的更换

⚠ PRECAUCIÓN 注意

Desconecte siempre primero el suministro de energía, desenchufe la máquina y, luego, solamente los mecánicos autorizados están facultados para efectuar el reemlazar la pie prensatelas.

Gaste cuidado con los filos cortantes de las cuchillas, para evitar una lesión de las manos y/o dedos.

在进行压脚更换时，请务必将缝纫机的电源开关及空气压缩机供给的压缩空气关掉之后，请专业的技术人员进行操作。

刀片的刃部有划破手指的危险，操作时要特别小心注意。

Desmontaje del prensatelas

1. Colocar las agujas en el punto muerto superior. Soltar el tornillo **1**. Desmontar la cuchilla superior **2** y la placa auxiliar **3** (cuando sea difícil desmontar la placa auxiliar, sacar los tornillos **4**).
2. Desmontar los tornillos **7** y el guía del prensatelas (izquierda) **8**.
3. Aflojar la tuerca **9** y desmontar el tornillo de ajuste **10**. Soltar los tornillos **11** y **12**. Empujar la barra del prensatelas **13** en tal grado hacia arriba hasta que se suelte el prensatelas.
4. Desmontar el prensatelas.

※ Para cambiar el dedo remallador de la placa de la aguja, consulte la página siguiente “Cambio del dedo remallador de la placa de la aguja”.

压脚的拆卸

1. 请将针升到最高位置，松开螺丝 **1** ，将上刀片 **2** 、辅助板 **3** 拆卸下来。（辅助板 **3** 不容易卸下时，请松开螺丝 **4** 并卸下来。）
2. 请拆卸下、螺丝 **7** 、压脚导向器（左）**8** 。
3. 请松开螺母 **9** ，拆卸下调节螺丝 **10** 。再松开螺丝 **11** 、**12** ，将压脚棒 **13** 推向上方直至能卸下来的程度。
4. 然后再卸下压脚。

※若同时更换针板爪，请参照下页“针板爪的更换”进行作业。

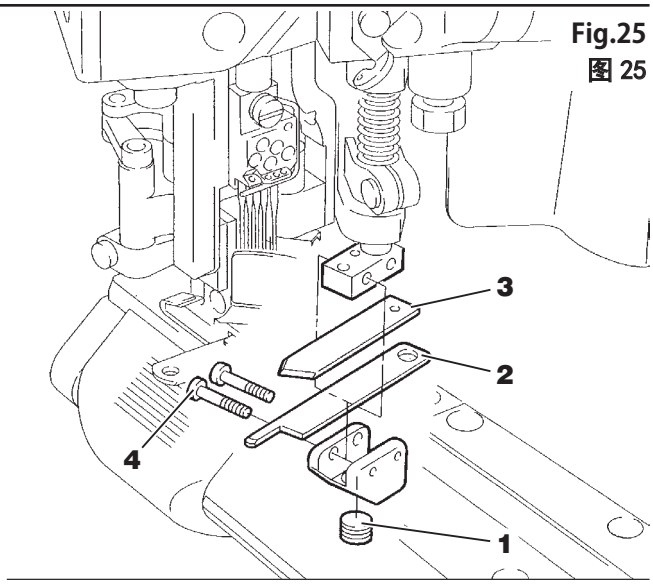

Fig.25
图 25

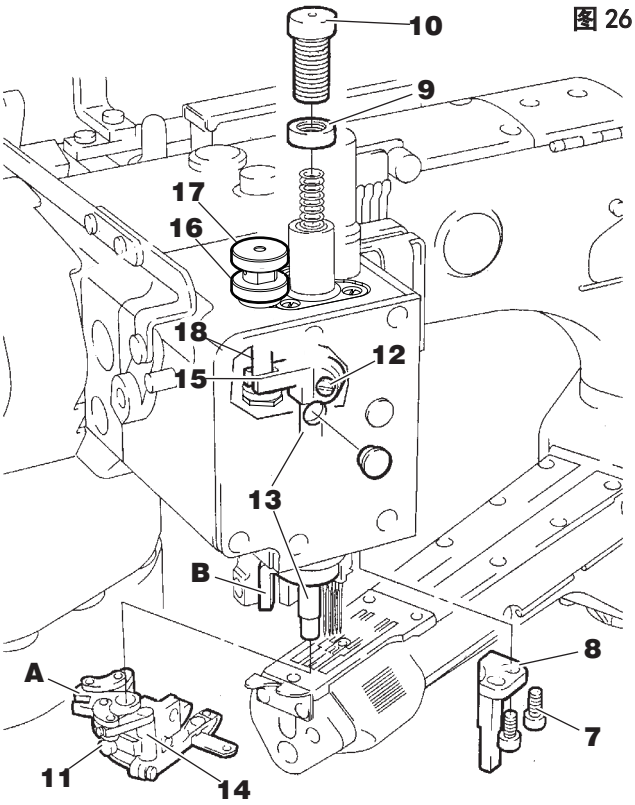

Fig.26
图 26

Montaje del prensatelas

Montar nuevamente el prensatelas en el orden inverso.

● Para instalar el prensatelas Primero, coloque el eje cigüeñal **B** en el segmento **A** y, luego, in troduzca la barra del prensatelas **13** en el prensatelas**14**. Ahora, controle a la vista si el prensatelas está paralelo al transportador.

Nota
Cuando introduce la barra del prensatelas en el prensatelas, tenga cuidado que no se mueva la junta hacia afuera o que se salga la dicha junta.

● Después del montaje, el guía del prensatelas (izquierda) **8** no debe desplazarse ni a la izquierda ni a la derecha, sino que solamente un poco hacia arriba y hacia abajo.
● Para el montaje del guía de la barra prensatelas **15**, montar primero el tornillo de ajuste **10** y posicionar el prensatelas en su punto muerto inferior. Posicione la clavija guía **18** en su posición más baja aflojando la tuerca **16** y haciendo girar al tornillo de ajuste **17** en el sentido de las agujas del reloj. Controlar si el guía de la barra prensatelas **15** tiene contacto con el amortiguador de goma **19** del perno guía.

Ajustar las cuchillas. Más detalles bajo el punto «Cambio de las cuchillas» (véase la página 112).

压脚的安装

请参照右图，按照拆卸时的逆顺序进行安装。

●在往缝纫机上安装压脚时，在 **A** 部分嵌入曲柄轴 **B**，将压脚杆 **13** 插入压脚 **14**，并在与送布牙保持平行的状态下进行安装。

注
插入压脚杆时，请注意不要让密封圈翘起或脱落。

●在安装压脚导向器（左） **8** 时，请不要使压脚横向倾斜，但是
上下方向可轻轻运动的进行安装。
●在安装压脚棒导向器 **15** 时，（在进行此调节前，请安好螺丝 **10**，并将压脚棒完全降到最下边位置。）请松开螺丝 **16**，将调节螺丝 **17** 向右旋转，并将导向销 **18** 下降到最下边位置。再使压脚棒导向器 **15** 与导向销的缓冲橡胶 **19** 接触。

请参照刀片的更换（112 页）一节，进行刀片的调节。

Cambio del dedo remallador de la placa de la aguja
针板爪的更换

⚠PRECAUCIÓN 注意

Desconecte siempre primero el suministro de energía, desenchufe la máquina y, luego, los mecánicos autorizados están facultados para instalar el dedo remallador de la placa de la aguja.

更换针板爪时，请务必关闭缝纫机的电源开关，将电源插头从插座上拔下，并由专业技术人员实施。

Desmonte primero de la placa de la aguja **20** el dedo remallador de la placa de la aguja **22** y monte el nuevo dedo remallador de la placa de la aguja **23** con el tornillo **21** (véase la Fig. 29).

请参照图 29 将针板爪 **22** 从针板 **20** 上拆下，用螺丝 **21** 安装新的针板爪 **23**。

Fig.27
图 27

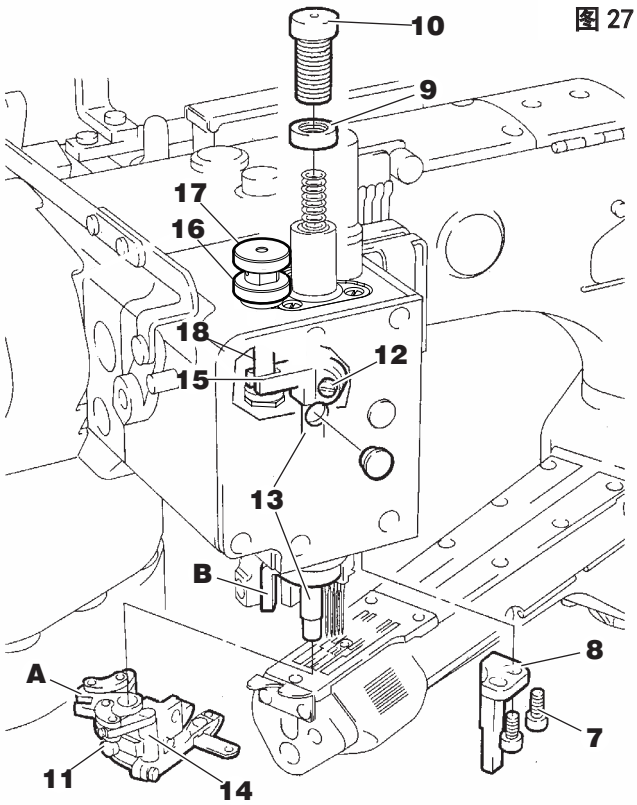

Fig.28
图 28

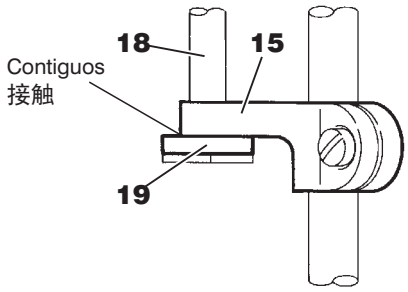

Fig.29
图 29

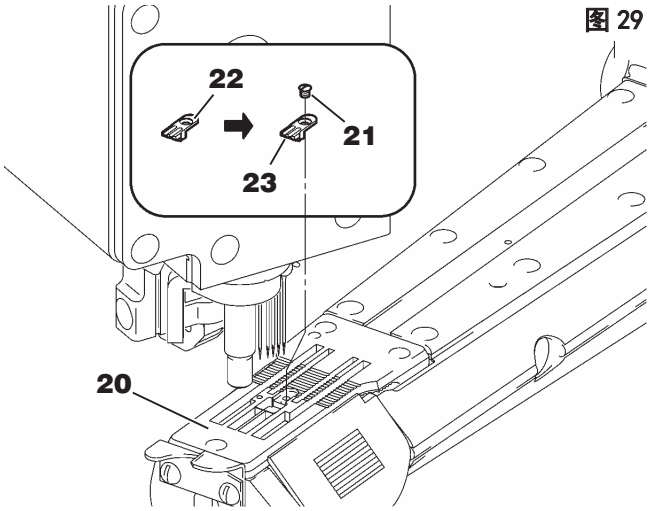

Ajuste de la altura de aguja
针高度的调节

⚠ PRECAUCIÓN 注意

Siempre desconecte la corriente, desenchufe la máquina y, luego, técnicos cualificados deben ajustar la altura de aguja.

在调节弯针时，务必将缝纫机的电源关掉，并将插头从电源插销上拔下来之后，再请专门的技术人员进行操作。

Dependiendo del tipo de máquina usado, ajustar la distancia (**A**) entre la punta de la cuarta aguja y la cara superior del tablero de la aguja (véase la Tabla de Ajuste en la página 130).

Ajustar la altura de la aguja. Al respecto, soltar el tornillo **1** y desplazar el portaagujas **2** en forma correspondiente hacia arriba o hacia abajo.

- Ajuste la relación entre cada aguja y orificio de caída de aguja de manera que la separación **b** sea igual después del ajuste de altura de aguja (vea la ilustración).
  Luego, apriete tornillo **1**.

当针在最上边位置时，请参照调整基准表（130 页），将第四针尖端到针板表面的尺寸（**A**）根据使用的缝纫机调节为相匹配的尺寸。

请松开螺丝 **1**，将针固 **2** 向上或向下移动调节针的高度。

- 调节完针的高度后，在拧紧螺丝 **1** 之前，请调整针板的针孔与针之间的间隙 **b** 使之均匀相等。

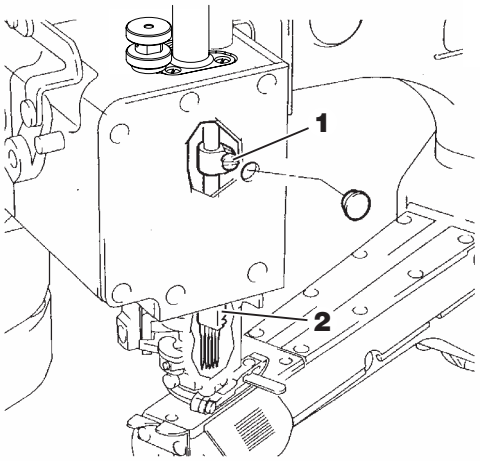

Fig.30
图 30

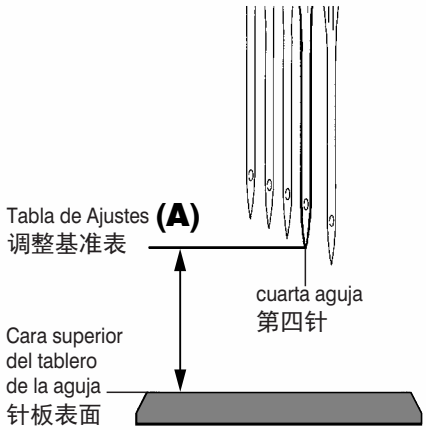

Fig.31
图 31

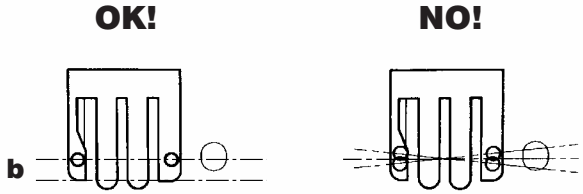

Fig.32
图 32

Ajuste del ojo-guía
弯针的调节

⚠PRECAUCIÓN 注意

Siempre desconecte la corriente, desenchufe la máquina y, luego, técnicos cualificados deben ajustar el ojoguía

在调节弯针时，务必将缝纫机的电源关掉，并将插头从电源插销上拔下来之后，再请专门的技术人员进行操作。

1 Ajuste de la distancia del garfio a la aguja

Cuando el garfio **1** se encuentra en su posición extrema izquierda, ha de ajustarse, según el tipo de máquina usado, la distancia **B** del garfio a la aguja, entre el eje de simetría de la primera aguja y la punta del garfio (véase la Tabla de Ajustes de la página 130).
Para el ajuste, soltar el tornillo **2** y desplazar el portagarfio **4** hacia la izquierda o hacia la derecha respectivamente.
Después del ajuste, atornillar provisoriamente el tornillo **2**.

2 Ajuste de la distancia de la punta del garfio a la gargantilla de la aguja

Cuando la punta del garfio alcanza, viniendo de la izquierda, el centro de la primera aguja, la distancia lateral entre la primera aguja y la punta del garfio ha de ser de 0–0,02 mm.
Para el ajuste, hacer girar el tornillo **3** y desplazar el portagarfio, en forma correspondiente, hacia adelante o hacia atrás.
A continuación, atornillar nuevamente el tornillo **2**.

1. 弯针引伸量的调节

弯针 **1** 在最左边位置时，从第一针中心到弯针尖的引伸量（**B**），请参考调整基准表（130 页），并以与使用的缝纫机相配合的尺寸进行调节。
调节时，请松开螺丝 **2**，将弯针架 **4** 左右移动进行调节。
调节好后，请暂时拧紧螺丝 **2**。

2. 弯针前后位置的调节

当弯针尖从最左边位置到达第一针的中心时，请将第一针与弯针尖前后的间隙调节为 0-0.02㎜。
调节时，请转动螺丝 **3**，将弯针架前后移动进行调节。
调节好后，请拧紧螺丝 **2**。

Ajuste del protector del áncora
弯针辅助器的调节

⚠PRECAUCIÓN 注意

Desconecte siempre primero el suministro de energía, desenchufe la máquina y, luego, solamente los mecánicos autorizados están facultados para efectuar el ajuste del protector del áncora.

在进行弯针辅助器的调节时，请务必将缝纫机的电源开关关掉，将电源插头从插座上拔下来之后，请专门的技术人员进行操作。

La distancia entre el protector del garfio **5** y la primera aguja ha de ser de 0–0,05 mm en el punto más cercano. Para el ajuste, soltar el tornillo **6** y desplazar el protector del garfio hacia adelante o hacia atrás respectivamente.
Después del ajuste, atornillar nuevamente los tornillos **6**.

当弯针辅助器 **5** 最接近第一针时，请松开螺丝 **6**，将弯针辅助器前后移动进行调节，使弯针辅助器 **5** 与第一针的间隙调节到 0～0.05㎜。
调节好后，请拧紧螺丝 **6**。

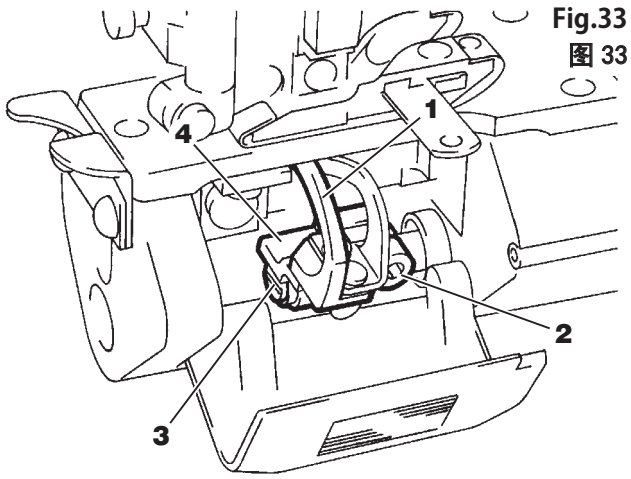

Fig.33
图 33

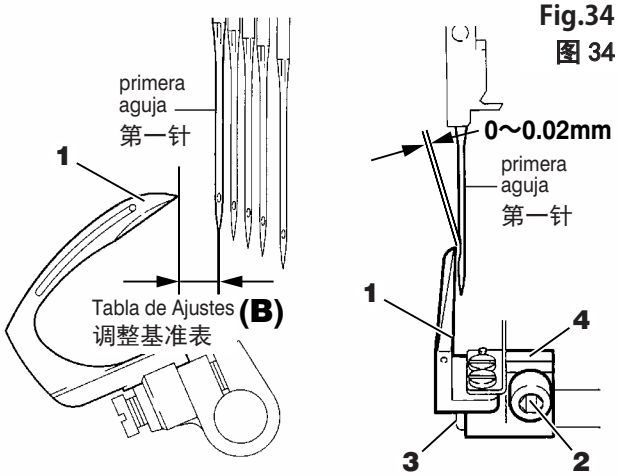

Fig.34
图 34

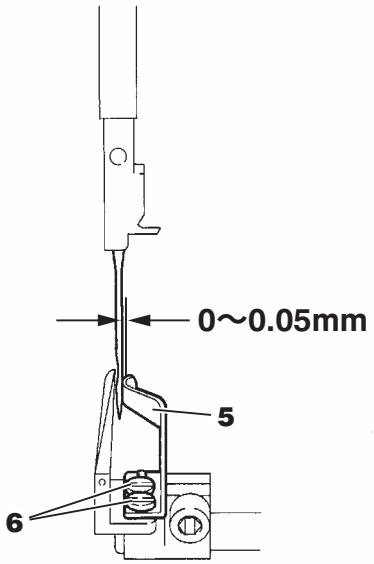

Fig.35
图 35

Ajuste de altura de garra de alimentación
送布牙高度的调节

Fig.36
图 36

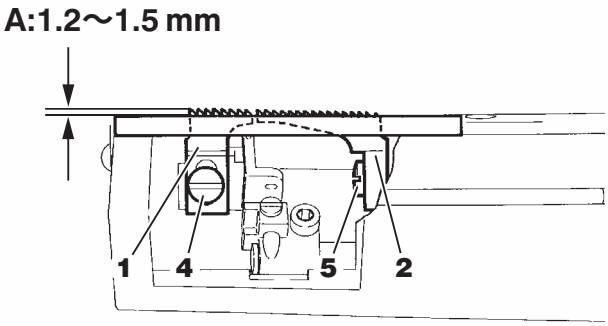

⚠ PRECAUCIÓN 注意

Siempre desconecte la corriente, desenchufe la máquina y, luego, técnicos cualificados deben ajustar la altura de garra de alimentación.

在调节送布牙高度时，务必将缝纫机的电源关掉，并将插头从电源插销上拔下来之后，再请专门的技术人员进行操作。

Serie FS700P (exceptuando FS700P-A- ○○)

1. Haga girar el volante hasta que el transportador principal **1** se encuentre en su posición más alta.
2. El juego entre la superficie superior de la placa de la aguja y el segundo o tercer diente al final del transportador principal **1** ha de ser de 1,2 a 1,5 mm (**A**) (véase la Tabla de Ajustes en la página 130). Para efectuar este ajuste, suelte el tornillo **4**. Después de efectuar este ajuste, apriete el tornillo **4**.
3. Cuando los dientes del transportador principal **1** están a ras con la superficie superior de la placa de la aguja, los dientes del transportador diferencial **2** también han de estar a ras con la superficie superior de la placa de la aguja.
   Para efectuar este ajuste, alce los transportadores haciendo girar el volante, y, luego, suelte el tornillo **5**.
   Después de efectuar este ajuste, apriete el tornillo **5**.

FS700P 系列 (FS700P-A- ○○以外)

1. 旋转皮带轮将主送布牙 **1** 抬升至最高位置。
2. 松开螺丝 **4**，在距主送布牙 **1** 的前端 2-3 牙的位置，参照调整基准数值表（130 页）对针板上表面到刀尖的高度 **A** 进行调节并拧紧螺丝 **4**。
3. 旋转皮带轮使送布牙抬升，当主送布牙 **1** 的牙尖与针板上表面保持水平时，使差动送布牙 **2** 的牙尖也与针板上表面保持水平松开螺丝 **5** 进行调节并拧紧螺丝 **5**。

FS700P-A- ○○

1. Haga girar el volante hasta que el transportador principal **1** se encuentre en su posición más alta.
2. El juego entre la superficie superior de la placa de la aguja y el segundo o tercer diente al final del transportador principal **1** ha de ser de 1,2 a 1,5 mm (**A**) (véase la Tabla de Ajustes en la página 130). Para efectuar este ajuste, suelte el tornillo **4**. Después de efectuar este ajuste, apriete el tornillo **4**.
3. Cuando los dientes del transportador principal **1** están a ras con la superficie superior de la placa de la aguja, los dientes de los transportadores diferenciales **2** y **3** también han de estar a ras con la superficie superior de la placa de la aguja. Para efectuar este ajuste, alce los transportadores haciendo girar el volante, y, luego, suelte los tornillos **5** y **6**. Después de efectuar este ajuste, apriete los tornillos **5** y **6**.

FS700P-A- ○○

1. 旋转皮带轮将主送布牙 **1** 抬升至最高位置。
2. 松开螺丝 **4**，在距主送布牙 **1** 的前端 2–3 牙的位置，参照调整基准数值表（130 页）对针板上表面到刀尖的高度 **A** 进行调节并拧紧螺丝 **4**。
3. 旋转皮带轮使送布牙抬升，当主送布牙 **1** 的牙尖与针板上表面保持水平时，使差动送布牙 **2**,**3** 的牙尖也与针板上表面保持水平松开螺丝 **5**,**6** 进行调节并拧紧螺丝 **5**,**6**。

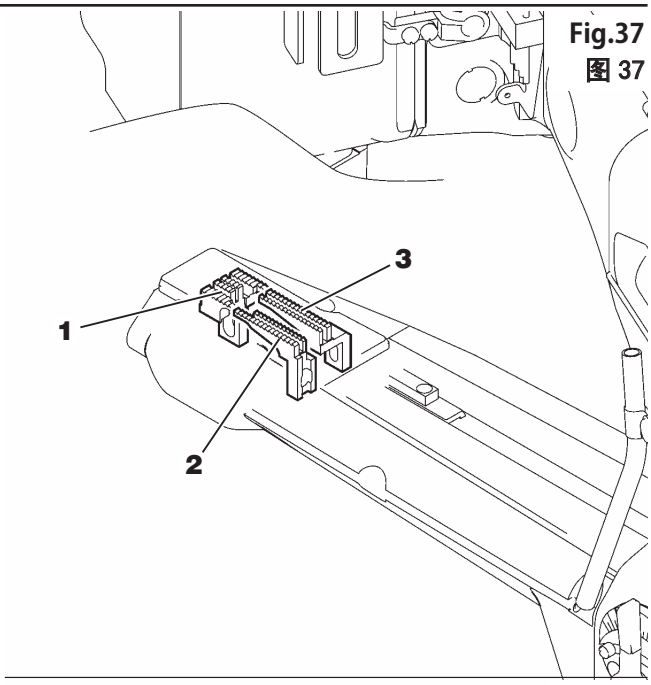

Fig.37
图 37

Fig.38
图 38

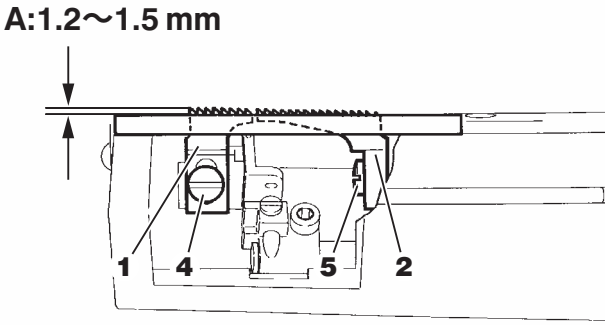

Fig.39
图 39

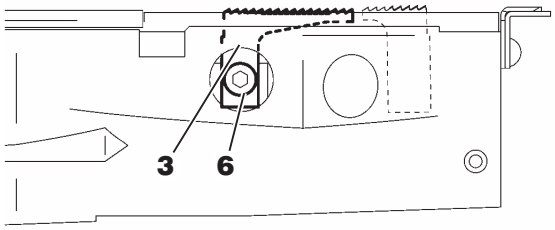

Ajuste de la guarda de aguja (posterior)
（后）护针的调节

⚠PRECAUCIÓN 注意

Siempre desconecte la corriente, desenchufe la máquina y, luego, técnicos cualificados deben ajustar la guarda de aguja (posterior).

在调节（后）护针时，务必将缝纫机的电源关掉，并将插头从电源插销上拔下来之后，再请专门的技术人员进行操作。

En la posición, en la que el salvagujas trasero **1** tiene la menor distancia a la primera aguja, ha de ser la distancia entre el salvagujas trasero **1** y la primera aguja de 0–0,2 mm. Para el ajuste, soltar el tornillo **2** y desplazar el salvagujas trasero hacia adelante o hacia atrás respectivamente.
A continuación, atornillar nuevamente el tornillo **2**.

当护针（后）**1** 最接近第一针时，请松开螺丝 **2**，将护针（后）前后移动进行调节，使护针（后） **1** 与第一针的间隙调节到 0 ～ 0. 2㎜。调节好后，请拧紧螺丝 **2** 。

Fig.40
图 40

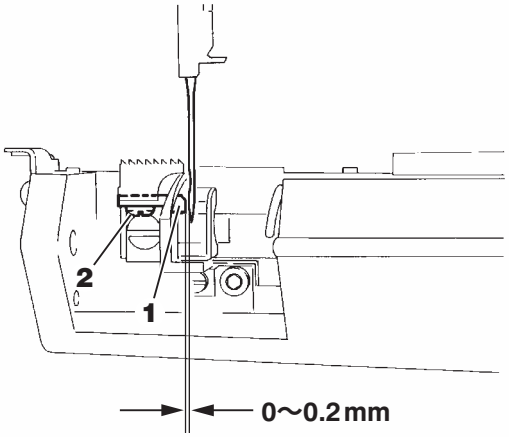

Ajuste de la relación de alimentación diferencial
差动比的调节

Serie FS700P (exceptuando FS700P-A- ○○)

Para reducir la relación de transporte diferencial del transportador diferencial **4** baje la palanca **3** en dirección del transportador diferencial **4**. El material de costura acabado se alarga.
Para aumentar la relación de transporte diferencial , baje la palanca **3** en dirección del operador. El material de costura acabado se frunce.

FS700P-A- ○○

Para reducir la relación de transporte diferencial del transportador diferencial **7** baje la palanca **5** en dirección del transportador diferencial **7**. El lado izquierdo del material de costura acabado se alarga. Para reducir la relación de transporte diferencial del transportador diferencial **8** baje la palanca **6** en dirección del transportador diferencial **8**. El lado derecho del material de costura acabado se alarga.
Para aumentar la relación de transporte diferencial del transportador diferencial **7** baje la palanca **5** en dirección del operador. El lado izquierdo del material de costura acabado se frunce. Para aumentar la relación de transporte diferencial del transportador diferencial **8** baje la palanca **6** en dirección del operador. El lado derecho del material de costura acabado se frunce.
Si el ajuste de la inclinación de la palanca **5** es el mismo que el de la palanca **6**, la carrera del transportador diferencial **7** es la misma que la del transportador diferencial **8**.

FS700P 系列 (FS700P-A- ○○以外)

扳手 **3** 向后（差动送布牙侧）拨，则差动送布牙 **4** 的差动比变小，缝好的布料被拉长。
扳手 **3** 向前拨，则差动比变大，缝好的布料缩短。

FS700P-A- ○○

扳手 **5** 向后（差动送布牙侧）拨，则差动送布牙 **7** 的差动比变小，缝好的布料左侧部分被拉长。扳手 **6** 向后（差动送布牙侧）拨，则差动送布牙 **8** 的差动比变小，缝好的布料右侧部分被拉长。
扳手 **5** 向前拨，则差动送布牙 **7** 的差动比变大，缝好的布料左侧部分缩短。扳手 **6** 向前拨，则差动送布牙 **8** 的差动比变大，缝好的布料右侧部分缩短。
统一扳手 **5**、**6** 的倾斜度，则差动送布牙 **7**、**8** 的运动量相同。

Fig.41
图 41

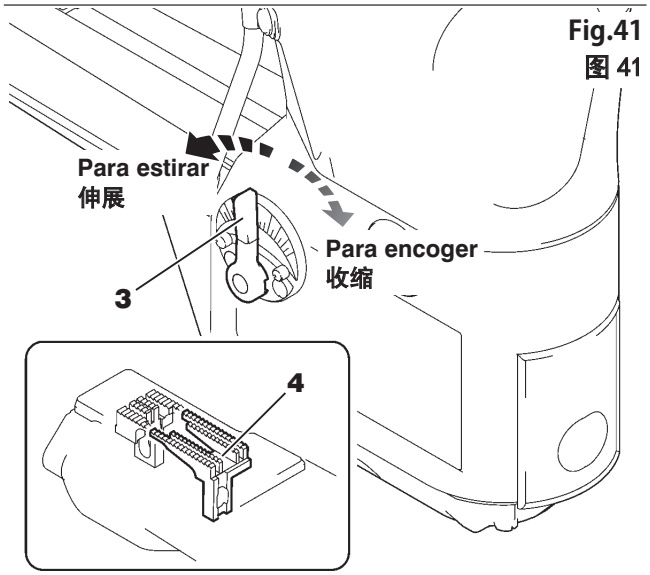

Fig.42
图 42

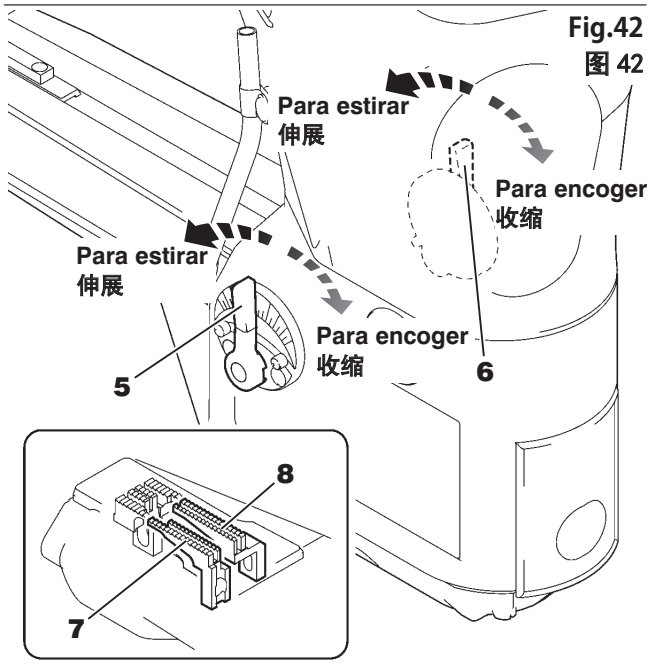

Ajuste de longitud de puntada
针脚长度的调节

⚠ PRECAUCIÓN 注意

Siempre desconectar y desenchufar la maquina.

在调节针脚长度的，务必将缝纫机的电源关掉，并将插头从电源插销上拔下来之后，再请专门的技术人员进行操作。

Sacar el tornillo **1**. Soltar el tornillo **2**.
Puntadas toscas: Desplazar el elemento de ensamble **3** hacia arriba.
Puntadas finas: Desplazar el elemento de ensamble **3** hacia abajo.
Después del ajuste, atornillar provisoriamente el tornillo **1**.

> Nota
> Cada vez que se modifique la relación del arrastre diferencial, se modifica también el largo de puntada completo. En tal caso, habrá que corregir convenientemente el largo de puntada.
> Una vez ajustada la longitud de puntada, el ajuste del salvagujas (trasero) debe hacerse nuevamente (véase la página 120).

卸下螺丝 **1** ，松开螺丝 **2** ，将连杆 **3** 向上转则缝纫针脚会变粗大。将连杆 **3** 向下转则缝纫针脚会变细密。
调节好后，请暂时拧紧螺丝 **1** 。

> 注
> 缝纫针脚长度的调节，请务必在调节差动比之后进行。
> 此外，当调节了线迹长度时，请参照护针（后）的调节（第 120 页），重新对护针（后）进行调节。

Fig.43
图 43

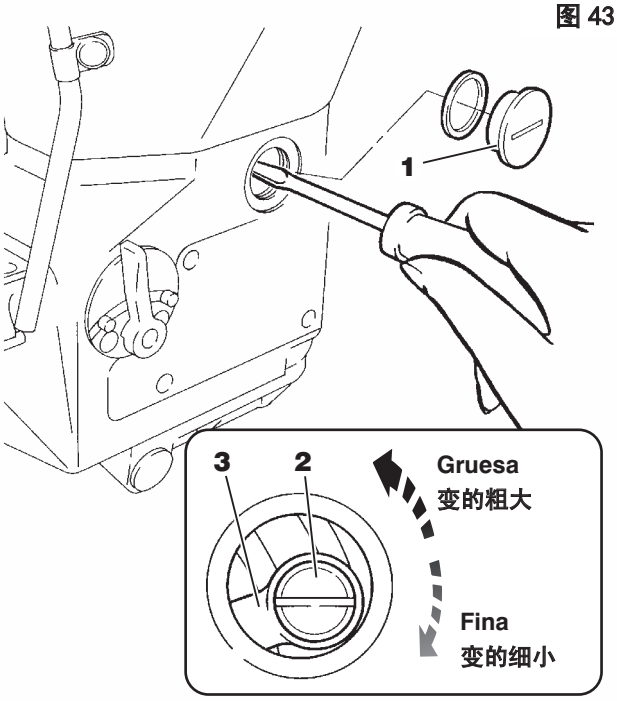

Ajuste de presión de prensatelas
压脚压力的调节

La presión del prensatelas ha de ser tan leve como posible, pero suficiente para transportar impecablemente el material y para garantizar una perfecta puntada. Para el ajuste, aflojar la tuerca **1** y mover el tornillo **2** en forma correspondiente. Después del ajuste, apretar nuevamente la tuerca **1**.

压脚压力在能正确送布，并能取得稳定的针脚范围内，请尽量使用弱一点的压力。
请松开螺母 **1** ，旋转螺丝 **2** 调整到，然后暂时拧紧螺丝 **1** 。

Fig.44
图 44

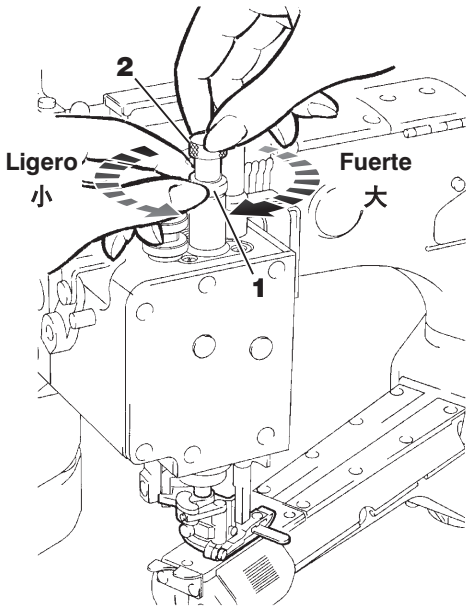

Ajuste de la posición vertical del prensatelas
压脚上下位置的调节

El ligero desplazamiento hacia arriba del prensatelas tiene los siguientes efectos:

- Evita bloqueos de costura.
- Evita el daño de los materiales.
- Aumenta la vida útil de la suela del prensatelas.
- Reduce la vibración y el ruido.
- Puede servir de ajuste fino para los materiales solapados.

Colocar las agujas en su punto muerto inferior. Soltar el tornillo **3**. Alce el prensatelas haciendo girar al tornillo de ajuste **4** en el sentido contrario a las agujas del reloj. Ajustar la distancia entre la suela del prensatelas **5** y la cara inferior **6** del prensatelas entre los valores 0,3–0,5 mm. A continuación, atornillar nuevamente el tornillo **3**.

用压脚上下调节使压脚稍微浮起后，将有以下的效果。
●可防止缝纫堵塞。
●可防止送布造成的伤痕。
●可提高压脚板的寿命。
●可减少震动和噪音。
●重叠布料可以进行微调整。

请将针下降到最下边位置。
请松开螺丝 **3** ，将调节螺丝 **4** 向左方向旋转，使压脚抬起来。调节使压脚板 **5** 与压脚底面 **6** 的间隙为 0. 3 ～ 0. 5㎜。调节好后，请拧紧螺丝 **3** 。

Fig.45
图 45

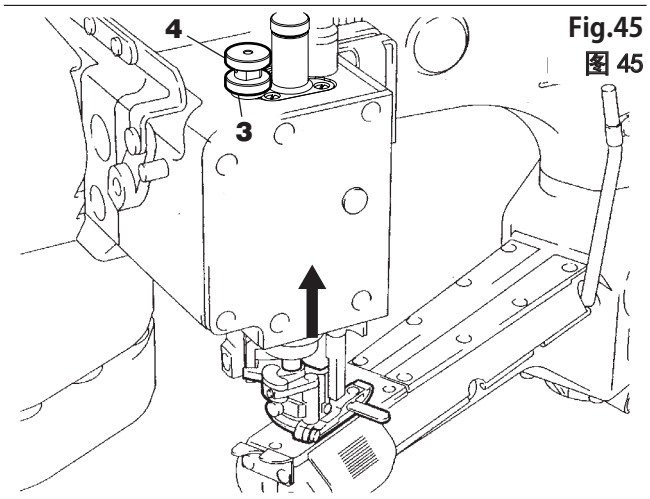

Fig.46
图 46

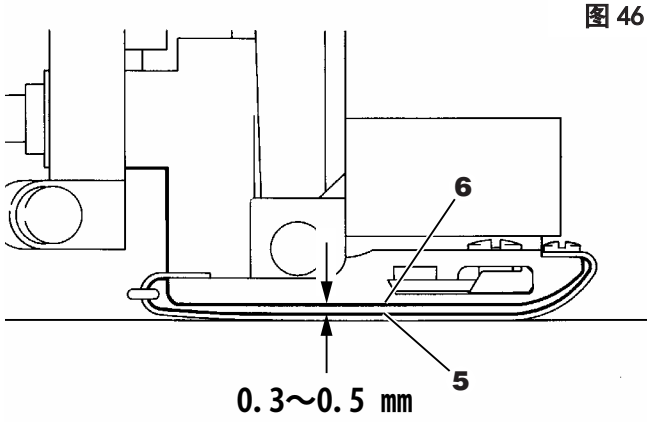

Ajuste del alza del prensatelas
压脚抬升量的调节

⚠ PRECAUCIÓN 注意

Siempre desconecte la corriente, desenchufe la máquina y, luego, técnicos cualificados deben ajustar el alza del prensatelas.

在调节压脚抬升量时，务必将缝纫机的电源关掉，并将插头从电源插销上拔下来之后，再请专门的技术人员进行操作。

Ponga las agujas en el punto muerto superior de sus carreras.
Cuando se levanta el prensatelas **1**, ajuste la distancia **A** de la superficie superior de la placa de la aguja a la superficie inferior de la suela del prensatelas **2**.
Seleccione la distancia en correspondencia con la máquina usada según se indica en las especificaciones (véase la página 131).
Para efectuar este ajuste suelte los tornillos **3** y mueva el elemento de unión **4** hacia la izquierda o hacia la derecha en la forma correspondiente.
Después de efectuar este ajuste, apriete los tornillos **3**.

将针调节至最高位置并抬起压脚 **1** 时，请参照规格表（第 131 页），将针板上面到压脚板 **2** 底面之间的尺寸 **A**，调节为与所使用的缝纫机相符的尺寸。调节时请拧松螺丝 **3**，左右移动连杆 **4** 进行调节。
调节后，请拧紧螺丝 **3**。

Fig.47
图 47

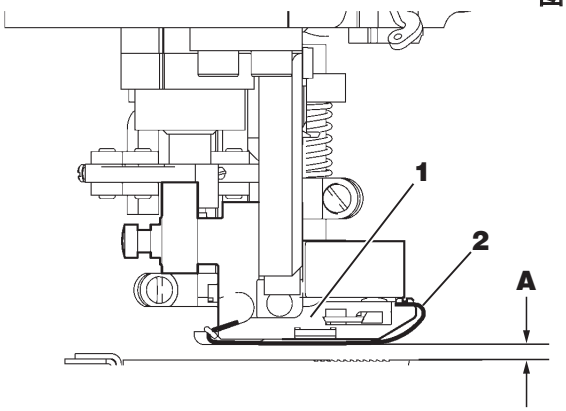

Fig.48
图 48

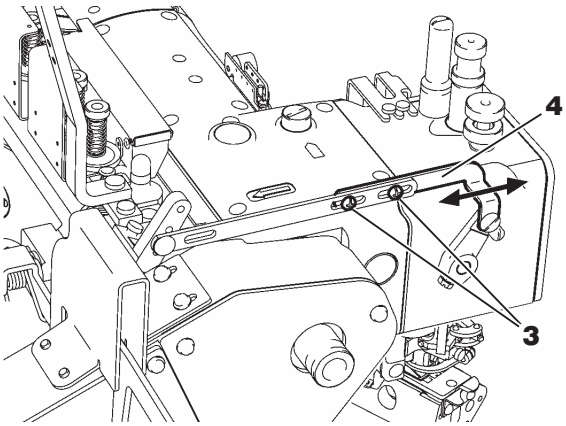

Ajuste de los distensores de los hilos
针线过线器的调节

⚠ PRECAUCIÓN 注意

Siempre desconectar y desenchufar primero los distensores de los hilos.

在进行针线过线器的调节时，请务必将缝纫机的电源开关关掉之后，将电源插头从插座上拔下来。

Poner el tirahilos para la aguja **1** en su punto muerto inferior. Soltar los tornillos **6** y **7**. Alinear los cantos superiores de los distensores de los hilos **2** y **3** con el centro de los ojetes **A** en el tirahilos para la aguja **1** (En el estado de entrega ex fábrica). Atornillar provisoriamente los tornillos **6** y **7**. Soltar los tornillos **8** y **9**. Ajustar la distancia entre los cantos superiores de los distensores de los hilos **2** y **3** y los de los distensores de los hilos **4** y **5** a 1 mm. Al respecto, ajustar los distensores de los hilos **4** y **5** (En el estado de entrega ex fábrica). Atornillar provisoriamente los tornillos **8** y **9**.

- Para aumentar el tamaño del bucle del hilo de la aguja: Desplazar los distensores de los hilos **2**, **3**, **4** y **5** hacia arriba.
- Para reducir el tamaño del bucle del hilo de la aguja: Desplazar los distensores de los hilos **2**, **3**, **4** y **5** hacia abajo.

Ajustar el tamaño correcto del bucle del hilo de la aguja, desplazando los distensores de los hilos **2**, **3**, **4** y **5** hacia arriba o hacia abajo respectivamente. Después del ajuste, atornillar nuevamente los tornillos **6**, **7**, **8** y **9**.

请将针线挑线器 **1** 调到最下边位置。请松开螺丝 **6** 、 **7** ，将针线过线器 **2** 、 **3** 的顶端调到针线挑线器 **1** 的线孔 **A** 的中心，然后请暂时拧紧螺丝 **6** 、 **7** 。（供货状态）
请松开螺丝 **8** 、 **9** ，将针线过线器 **4** 、 **5** 的顶端调到比针线过线器 **2** 、 **3** 的顶端高出 1㎜，然后请暂时拧紧螺丝 **8** 、 **9** 。（供货状态）

●如果将针线过线器 **2**、**3** 、**4** 、**5** 向上移动，则针线的线环变大。
●如果将针线过线器 **2**、**3** 、**4** 、**5** 向下移动，则针线的线环变小。

为了得到适当大小的针线线环，请将针线过线器 **2** 、**3** 、**4** 、**5** 上下移动进行调节，调节完后，请拧紧螺丝 **6** 、 **7** 、 **8** 、 **9** 。

Ajuste de los guías de los hilos de las agujas
针线线道的调节

La distancia entre los centros de los ojetes de las guías de los hilos de las agujas **10** y los ojetes en el dispositivo de sujeción **11** ha de ser de 10 mm. Para el ajuste, soltar los tornillos **12** y desplazar los guías de los hilos de las agujas **10** (ajuste estándar) hacia arriba o hacia abajo respectivamente. Después del ajuste, atornillar provisoriamente los tornillos **12**.

- para aflojar el hilo de la aguja: Desplazar los guías de los hilos de las agujas **10** hacia arriba.
- para tensar el hilo de la aguja: Desplazar los guías de los hilos de las agujas **10** hacia abajo. Después del ajuste, atornillar firmente

los tornillos **12** de nuevo.

Ajuste del muelle recuperador del hilo

El fin del muelle recuperador del hilo **13** debe diferir 3 mm hacia abajo del nivel horizontal. Para el ajuste, aflojar el tornillo **14** y hacer girar el botón **15**. A continuación, atornillar nuevamente el tornillo **14**.

※ Cuando se quiera retirar el material de costura durante la costura, hacer girar la polea de transmisión en el sentido contrario. Gracias al muelle recuperador del hilo **13**, no se producen los bucles de los hilos de las agujas en la cara delantera de las agujas.

请松开螺丝 **12** ，调节针线线道 **10** ，使针线线道 **10** 的线孔中心到托架 **11** 的线孔中心的尺寸为10㎜。然后暂时拧紧螺丝 **12** 。（标准位置）

●如果将针线线道 **10** 向上移动，则针线变松。
●如果将针线线道 **10** 向下移动，则针线变紧。

调节完后，请拧紧螺丝 **12** 。

针线压线弹簧的调节

请松开螺丝 **14** ，旋转旋钮 **15** 进行调节。使针线压线弹簧 **13** 的顶部比水平位置还低３㎜。然后拧紧螺丝 **14** 。

※ 在缝纫中如果要从压脚下取下布料时，可使手轮相反的转动。这时，针线压线弹簧 **13** 会使针的外侧不形成线环。

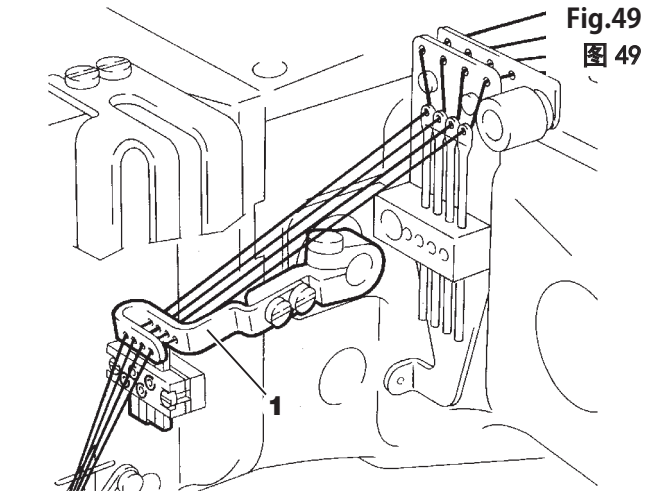

Fig.49
图 49

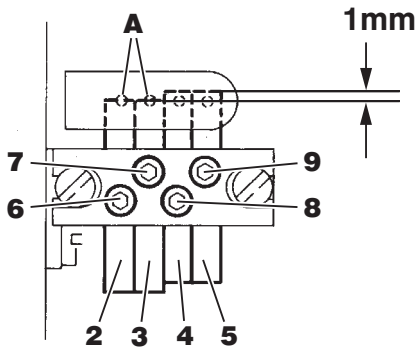

Fig.50
图 50

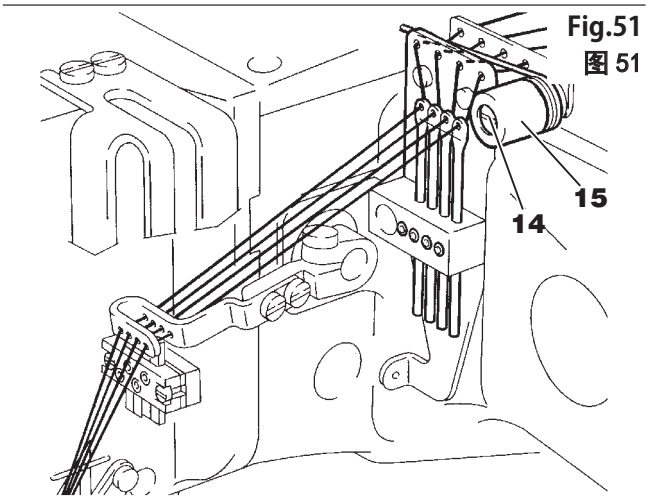

Fig.51
图 51

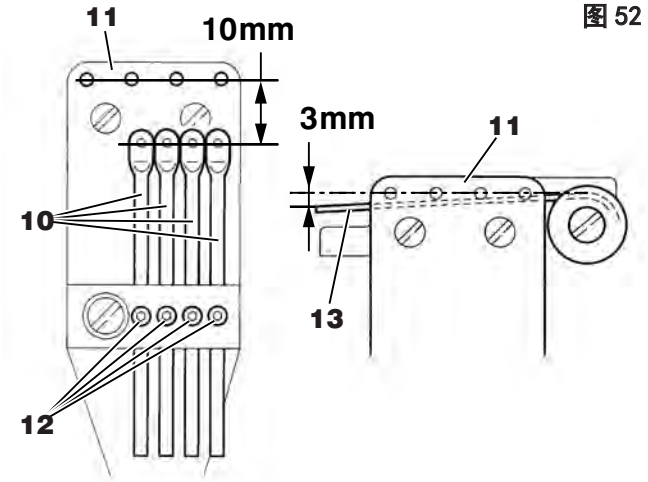

Fig.52
图 52

Ajuste del guíahilos inferior
弯针线导向器的调节

⚠PRECAUCIÓN 注意

Desconecte siempre primero el suministro de energía, desenchufe la máquina y, luego, solamente los mecánicos autorizados están facultados para efectuar el ajuste del guíahilos inferior.

在进行弯针线过线器的调节时，请务必将缝纫机的电源开关关掉，将电源插头从插座上拔下来之后，请专门的技术人员进行操作。

Alinee el lado derecho del guíahilos **2** con el lado derecho **A** del soporte **1**. Para hacer este ajuste, suelte los tornillos **3** y mueva el guíahilos **2**. Cambiando la posición del guíahilos **2** se cambia también el timing cuando se tensa el hilo inferior.

安装时，请将过线件 **2** 的右端对准托架 **1** 右端的 **A** 处。拧松螺丝 **3**，活动过线件 **2** 可进行调节。改变过线件 **2** 的位置时，拉起弯针线的时间会随之改变。

Fig.53
图 53

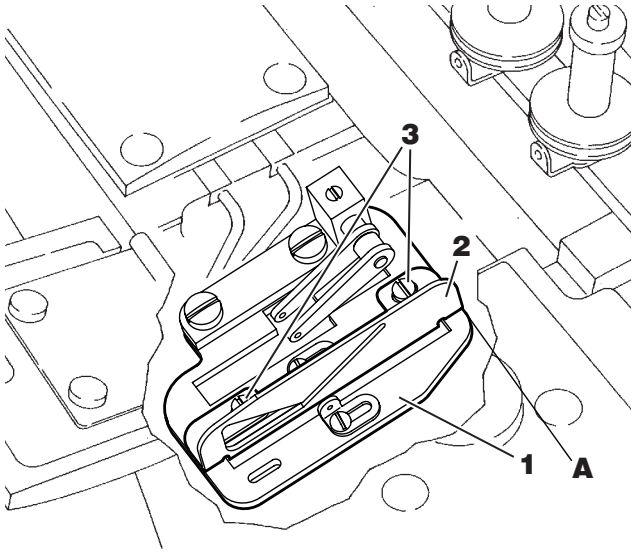

Ajuste de la toma de hilo de ojo-guía
下线挑线器的调节

⚠PRECAUCIÓN 注意

Siempre desconecte la corriente, desenchufe la máquina y, luego, técnicos cualificados deben ajustar la toma de hilo de ojo-guía.

在调节下线挑线器时，务必将缝纫机的电源关掉，并将插头从电源插销上拔下来之后，再请专门的技术人员进行操作。

Soltar los tornillos **4**. Centrar el tornillo **5** en la ranura **B**. Atornillar provisoriamente los tornillos **4**. Cuando la barra de la aguja **7** desciende 2,8mm de la posición más alta de su carrera, el hilo inferior debería de deslizarse del punto **C** del tirahilos inferior. Para el ajuste, soltar los tornillos **4** y hacer girar el tirahilos del garfio **6** en forma correspondiente. A continuación, atornillar nuevamente los tornillos **4**.

请松开螺丝 **4**，调节使螺丝 **5** 到达长孔 **B** 的中心位置，然后暂时拧紧螺丝 **4**。 针导杆 **7** 从上止点下降 2. 8㎜ 时，请将下弯针线从下打线凸轮 **C** 点拉出。
调节时请松开螺丝 **4**，转动下打线凸轮 **6** 进行调节。 调节好后，请拧紧螺丝 **4**。

Fig.54
图 54

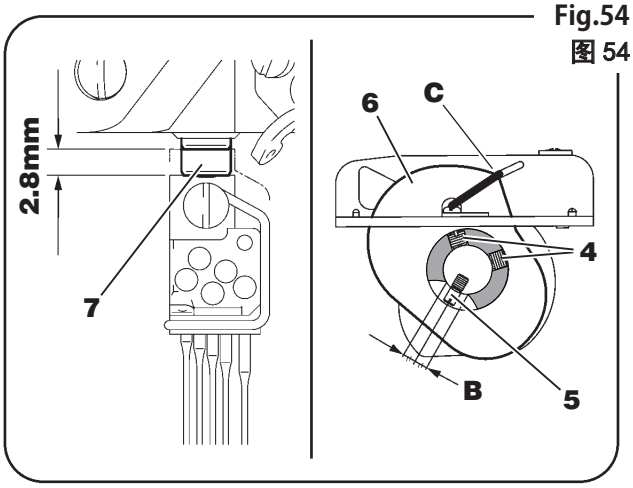

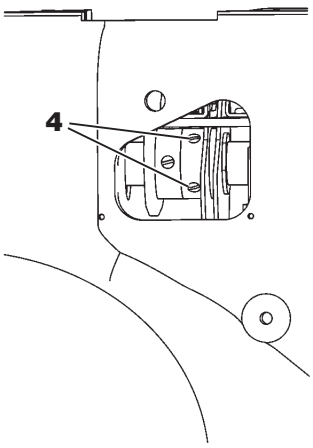

Ajuste de las guías de hilo de ojo-guía
下线过线器的调节

⚠PRECAUCIÓN 注意

Siempre desconecte la corriente, desenchufe la máquina y, luego, técnicos cualificados deben ajustar las guías de hilo de ojo-guía.

在调节下线过线器时，务必将缝纫机的电源关掉，并将插头从电源插销上拔下来之后，再请专门的技术人员进行操作。

Soltar los tornillos **1** y **2**. Desplazar los guías de los hilos de los garfios **3** y **4** hasta el tope en dirección de **A** según se indica en la Figura de la derecha (En el estado de entrega ex fábrica).
Atornillar provisoriamente los tornillos **1** y **2**.

● Para más hilo del garfio: Desplazar los guías de los hilos de los garfios **3** y **4** en dirección de **B**.
● Para menos hilo del garfio: Desplazar los guías de los hilos de los garfios **3** y **4** en dirección de **A**.
Después del ajuste, atornillar nuevamente los tornillos **1** y **2**.

请参照右图，松开螺丝 **1** 、**2** ，将下线线道 **3** 、**4** 完全向 **A** 方向扳，并且暂时拧紧螺丝 **1** 、 **2** 。（供货状态）

●如果将下线过线器 **3** 、 **4** 向箭头 **B** 方向移动，则下线送出量变多。
●如果将下线过线器 **3** 、 **4** 向箭头 **A** 方向移动，则下线送出量变少。
调节好后，请拧紧螺丝 **1** 、 **2** 。

Fig.55
图 55

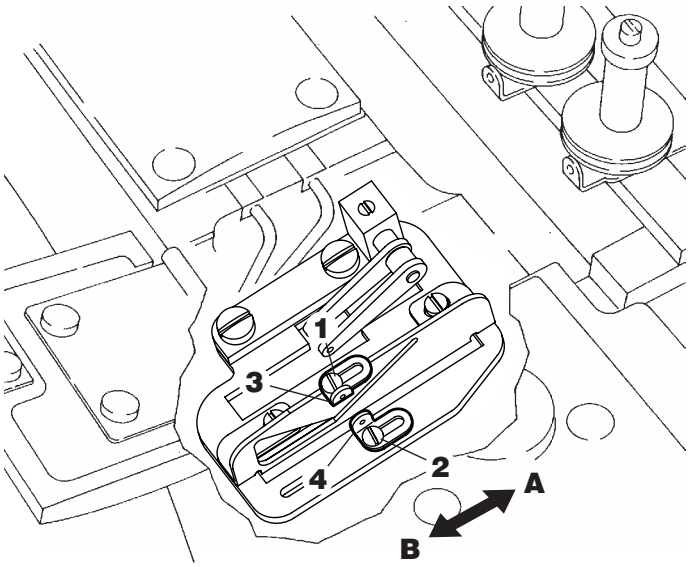

Ajuste del alimentador del hilo de recubrir
上装饰线挑线器的调节

⚠PRECAUCIÓN 注意

Desconecte siempre primero el suministro de energía, desenchufe la máquina y, luego, solamente los mecánicos autorizados están facultados para efectuar el ajuste del alimentador del hilo de recubrir.

在进行上装饰线挑线器的调节时，请务必将缝纫机的电源开关关掉，将电源插头从插座上拔下来之后，请专门的技术人员进行操作。

Soltar los tornillos **5**. Centrar el tornillo **6** en la ranura **C**. Atornillar provisoriamente los tornillos **5**.
El hilo de plegado debe saltar en el punto **D** del regulador del hilo de plegado, una vez que el gancho **7** se mueve de izquierda a derecha sobre el hilo de plegado **8**. Después del ajuste, atornillar nuevamente los tornillos **5**.

请松开螺丝 **5** ，将螺丝 **6** 调整到长孔 **C** 的中心，然后暂时拧紧螺丝 **5** 。
钩线器 **7** 从右边向左边移动，当钩线器 **7** 通过上装饰线 **8** 的上面后，调节使装饰线能离开上装饰线挑线器 **D** 点。调节好后，请拧紧螺丝 **5** 。

Fig.56
图 56

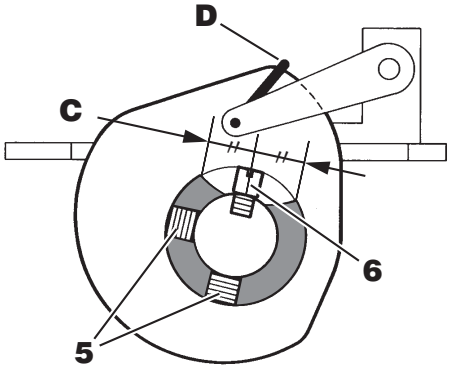

Fig.57
图 57

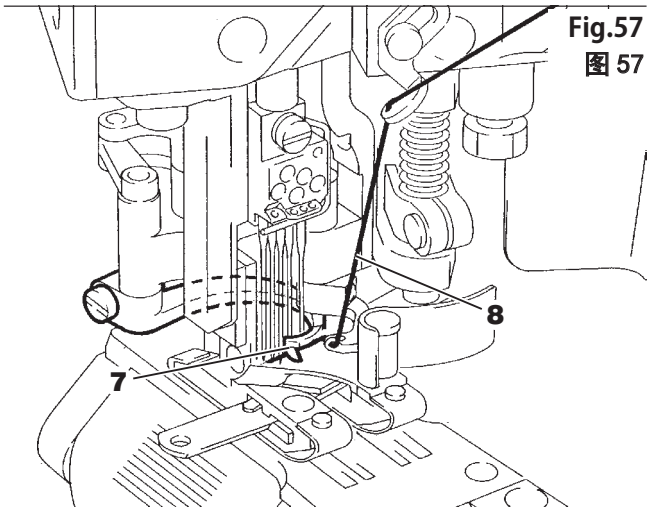

Ajuste del guía del hilo de plegado
上装饰线过线器的调节

⚠PRECAUCIÓN 注意

Siempre desconectar y desenchufar primero la máquina.

El ajuste subsiguiente del guía del hilo de plegado ha de ser efectuado por mecánicos calificados.

在进行上装饰线过线器的调节时，请务必将缝纫机的电源开关关掉，将电源插头从插座上拔下来之后，请专门的技术人员进行操作。

La distancia entre el centro del ojete del guía-hilos **2** y el canto superior de la placa de soporte **3** ha de ser de 3 mm (ajuste estándar). Para el ajuste, soltar el tornillo **1** y desplazar el guía-hilos **2**. Cuando se desea mayor cantidad de hilo de plegado, desplazar el guía-hilos **2** hacia arriba. Para aumentar la cantidad de hilo de recubrir a suministrar, mueva hacia abajo el guía-hilos **2**.Después del ajuste, atornillar nuevamente el tornillo **1**.

※ Después del ajuste, controlar si cada una de las distancias entre el regulador del hilo de plegado **4** y el guía-hilos **2** es igual.

松开螺丝 **1**，将过线器 **2** 的线孔中心到安装架 **3** 的表面的尺寸调节为 3㎜，然后请暂时拧紧螺丝 **1**。若将过线器 **2** 向上移动，则上装饰线的送出量变少。若将过线器 **2** 向下移动，则上装饰线的送出量变多。调节好后，请拧紧螺丝 **1**。

※这时请注意使上装饰线挑线器 **4** 与过线器 **2** 的间隙要均等。

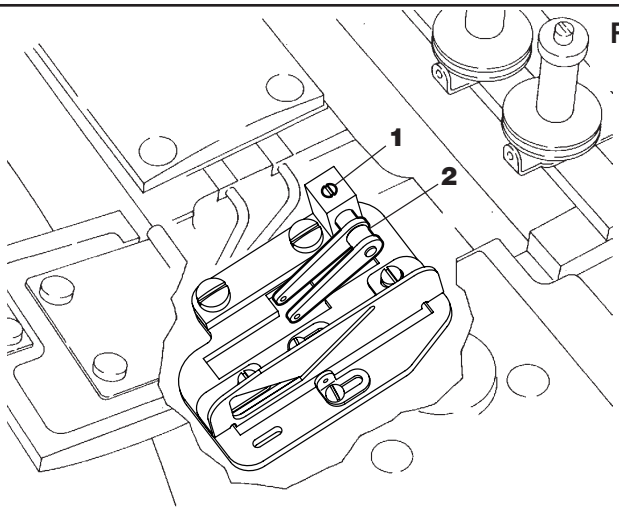

Fig.58
图 58

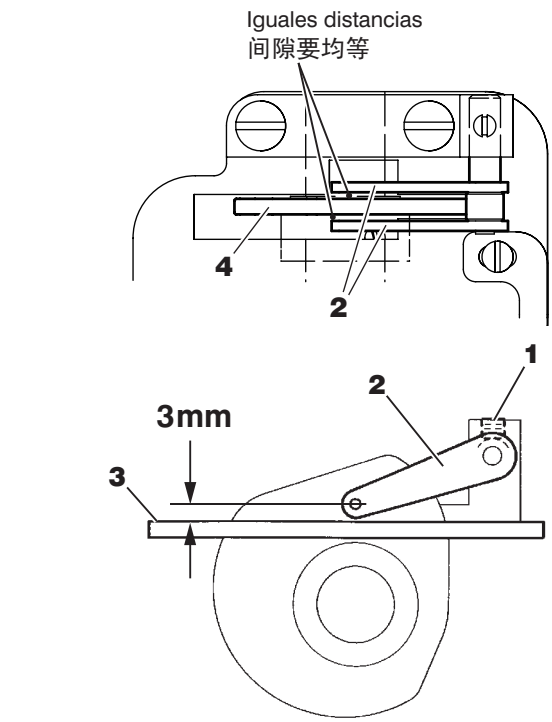

Fig.59
图 59

Ajuste del gancho
钩线器的调节

⚠PRECAUCIÓN 注意

Desconecte siempre primero el suministro de energía, desenchufe la máquina y, luego, solamente los mecánicos autorizados están facultados para efectuar el ajuste del gancho.

在调节钩线器时，请务必将缝纫机的电源开关关掉，将电源插头从插座上拔下来之后，请专门的技术人员进行操作。

Colocar el gancho **5** en su posición extrema derecha de la carrera. Soltar el tornillo **6**. Ajustar a 0,5 mm la distancia entre el gancho **5** **y** el retenedor del hilo **7**, según se indica a la derecha como punto **A** (ajuste estándar). Después del ajuste, atornillar nuevamente el tornillo **6**.

Controlar con una costura de prueba, si el hilo de plegado **8** pasa por debajo del gancho, cuando el gancho se mueve hacia la izquierda. De no ser así, soltar el tornillo **6** y agrandar la distancia **A**. Después del ajuste, presionar levemente el gancho **5** hacia arriba. Atornillar el tornillo **6**.

请将钩线器 **5** 移动到最右边位置。松开螺丝 **6**，调节使钩线器 **5** 与保护针 **7** 之间的尺寸 **A** 为 0.5㎜，然后拧紧螺丝 **6**。（标准位置）

在缝纫调整中，请确认当钩线器向左边移动时，上装饰线 **8** 是否进入钩线器的下边。如果没有进入，请松开螺丝 **6**，将尺寸 **A** 调大一些。
调节好后，请将钩线器 **5** 轻轻向上按，并将螺丝 **6** 拧紧。

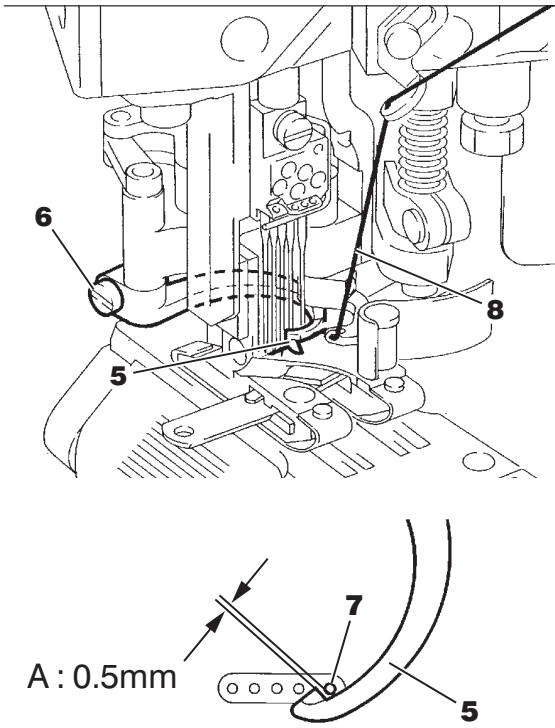

Fig.60
图 60

Ajuste del recubridor superior
载线器的调节

⚠ PRECAUCIÓN 注意

Desconecte siempre primero el suministro de energía, desenchufe la máquina y, luego, solamente los mecánicos autorizados están facultados para efectuar el ajuste del recubridor superior.

在进行载线器的调节时，请务必将缝纫机的电源开关关掉，将电源插头从插座上拔下来之后，请专门的技术人员进行操作。

1. La distancia **C** entre el punto **B** del portador hasta el centro de la aguja izquierda debe ser de 1 mm, cuando el portador **1** tiene la menor distancia a la primera aguja. Para el ajuste, soltar el tornillo **2** y desplazar el portador **1**. Después del ajuste, atornillar nuevamente el tornillo **2**.

   Controlar con una costura de prueba, si el hilo de plegado está detrás de la primera y segunda aguja, cuando el portador tiene la menor distancia a la primera aguja.

   De no ser así, aumentar la distancia **C** (cerciorarse que el portador **1** no tenga contacto con la primera aguja).

   Reducir la distancia **C**, cuando el hilo de plegado alcanza la punta de la tercera aguja detrás de la aguja.

2. Cerciorarse que el gancho **3** no tenga contacto con el portador **1**.

1. 在载线器 **1** 最接近第一个针时，请松开螺丝 **2** 进行调节，使载线器尖端 **B** 与第一个针中心的尺寸 **C** 为 1㎜。调节好后，请拧紧螺丝 **2** 。

   缝纫调整时，在载线器最接近第一针时，请确认上装饰线是否能到达第一、第二针的内侧。

   如果上装饰线不能到达第一、第二针的内侧时，请将 **C** 尺寸调大一些。（请注意不要让第一针与载线器 **1** 接触）

   上装饰线到达第 3 针尖的内侧时，请将 **C** 尺寸变小一些。

2. 当钩线器 **3** 与载线器 **1** 最接近时，请确认不要让它们互相接触。

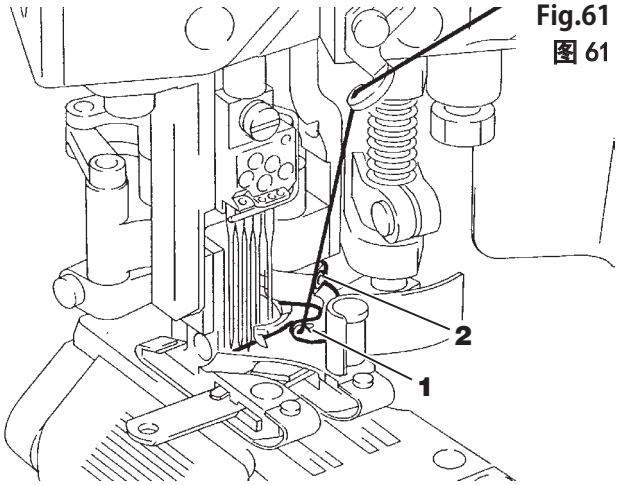

Fig.61
图 61

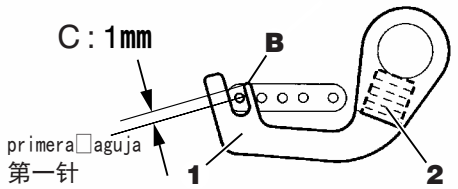

Fig.62
图 62

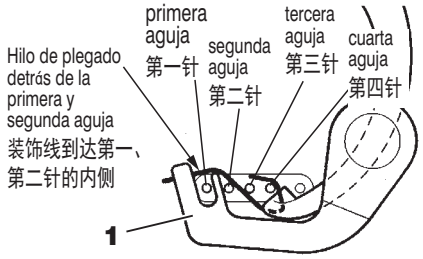

Fig.63
图 63

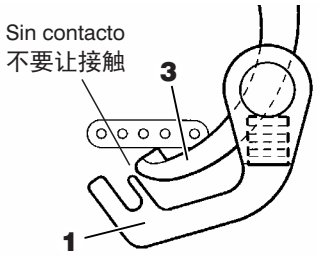

Fig.64
图 64

Cambio de la suela del prensatelas
压脚板的更换

⚠ 注意 CAUTION

Desconecte siempre primero el suministro de energía, desenchufe la máquina y, luego, los mecánicos autorizados están facultados para instalar la suela del prensatelas.

在更换压脚板时，务必请将缝纫机的电源开关关掉，将电源插头从插销上拔下来。

Dependiendo del tipo de subclase empleado (exceptuando el tipo FS701TP-G0), se incluyen en el equipo de cada máquina dos suelas del prensatelas en dos longitudes diferentes. Una de ellas viene previamente instalada en la máquina como equipo normal (especificaciones estándar). La otra se suministra como remplazo en la caja de accesorios. Estas suelas del prensatelas se pueden seleccionar a discreción según el material a coser.

Suelas del prensatelas largas: Disponibles para materiales de costura pesados y/o cuando la máquina tiene que pasar fácilmente por costuras transversales
Suelas del prensatelas cortas: Disponibles para materiales de costura ligeros y/o para alimentar suavemente el material de costura.

Para desmontar o montar el grupo del prensatelas, véase el punto “Cambio del prensatelas” en las páginas 114 y 115.

Para desmontar las suelas del prensatelas
(véase la fig. 65)
Saque el tornillo **1** y el resorte de tensión **2** y el guardadedos **3**.
Saque los tornillos **4** y saque las suelas del prensatelas **5**, **6** y el resorte de alambre formado **7**.

Para montar las suelas del prensatelas
(véase la fig. 66)
Monte el resorte de alambre formado **7** en las suelas del prensatelas **5** y **6**. Monte la suelas del prensatelas en el prensatelas apretando los tornillos **4**.
Monte el resorte de tensión **2** y el guardadedos **3** en el prensatelas, apretando el tornillo **1**.

根据子型号备有长短不同的 2 种压脚鞋。2 种压脚鞋是组装在压脚（组）里的零部件，并以附属品的形式加以提供。（FS701TP-G0 除外）压脚（组）中已装有标准的压脚鞋，所以请依据缝制品进行如下区分使用。

长压脚鞋：布料厚或者多层缝纫而无法送布的场合等
短压脚鞋：布料薄或面料乱动的场合等

压脚（组）的安装与拆卸请参考压脚的更换（114、115 页）。

压脚鞋的拆卸（图 65 参照）
请卸除螺丝 **1** 后卸下弹簧 **2** 和护指架 **3**。
请卸除螺丝 **4** 后卸下压脚鞋 **5**、**6** 及成型钢丝弹簧 **7**。

压脚鞋的安装（图 66 参照）
请将成型钢丝弹簧 **7** 嵌入压脚鞋 **5**、**6**，然后用螺丝 **4** 将其安装在压脚上。用螺丝 **1** 安装弹簧 **2** 和护指架 **3** 在压脚上。

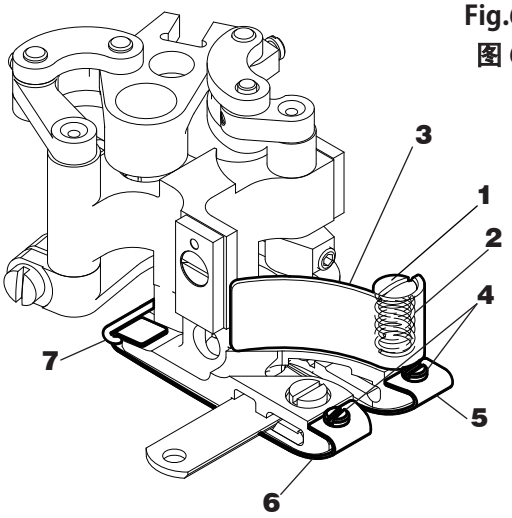

Fig.65
图 65

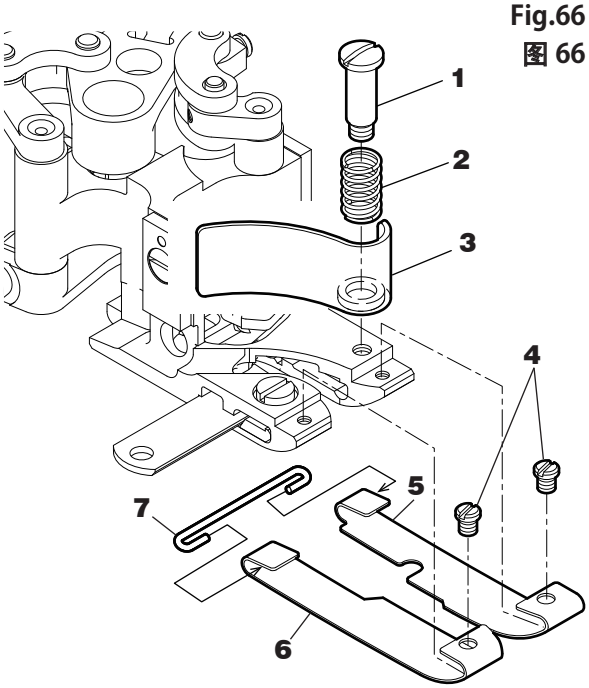

Fig.66
图 66

Tabla de Ajustes
调整基准数值

(mm)

subclases 辅助机	×□□□	Altura de la aguja (Cuarta aguja) (A) 针高度 第四针（A）	Garfio 弯针			Portador 针摆（托架）			Altura del transportador principal (H) 主送布牙高度（H）
			Distancia del garfio a la aguja (B) 引伸量（B）	Distancia de la punta del garfio a la gargantilla de la aguja (C) 前后量（C）	Carrera (D) 摆动量（D）	Distancia al portaagujas (E) 与针固的间隔（E）	Posición (F) 位置（F）	Distancia al gancho (G) 与钩线器的间隔（G）	
FS701P (-A)-G0 **FS701P (-A)-(W)G1** **FS703P (-A)-(W)G2(B)(C)(D)** **FS703P -G3** **FS703P -G4** **FS703AP -G4** **FS703BP -G4** **FS713P -G0-A** **FS713P -A-G0-A**	452	13.6	4.3–4.5	2.2–2.3	24.9	0.4	Centro de la primera y segunda aguja 第一针和 第二针的中间	0.4–0.7	1.2–1.5
	460	13.3	4.1–4.3	//	//	//	//	//	//
FS701TP -G0	452	13.6	4.3–4.5	2.2–2.3	24.9				1.2–1.5
	460	13.3	4.1–4.3	//	//				//

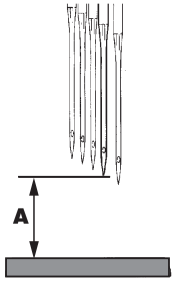

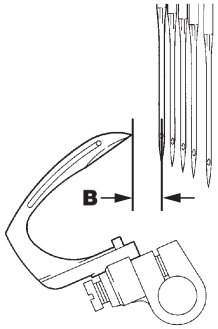

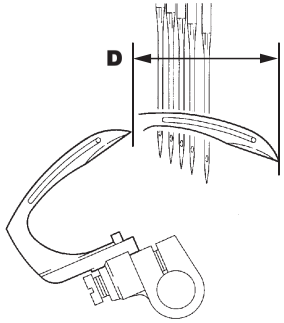

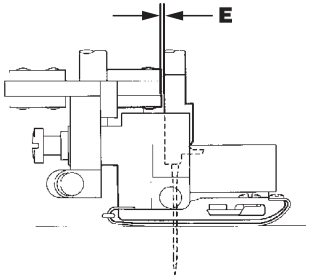

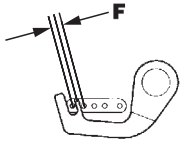

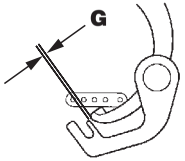

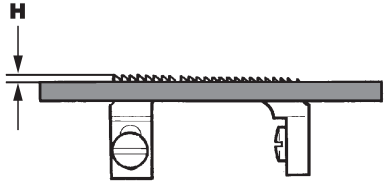

Especificaciones de subclase de la Serie **FS700P** **FS700P** 系列子型号规格表

Aplicaciones 用途	Tipo de material 布料厚度	Subclases 子型号	Número de agujas 针数（枚）	Número de hilos 线数（只）	Distancia entre agujas 针距 (mm)	Carrera máx. del transportador principal 最大主送布牙运动量 (mm)	Relación del arrastre diferencial 差动比	Carrera del alzaprensatelas 压脚抬升量 (mm)	Velocidad máximo de cosido (Puntadas/minuto) 最高缝纫速度（针/分）	Notas 备考
Costura plana 平缝缝纫	Ligero a semipesado 薄 – 中厚	**FS701P-G0**	4	6	5.2·6.0	2.5	0.5–1.5	5.5	4200	Recorte de borde simple sin entalladura en el prensatelas 没有单面剪、压脚内槽
	Ligero a semipesado 薄 – 中厚	**FS701P-A-G0**	4	6	5.2·6.0	2.5	0.5–1.5	5.5	3800	Recorte de borde simple sin entalladura en el prensatelas 没有单面剪、压脚内槽
	Ligero a semipesado 薄 – 中厚	**FS701P-(W)G1**	4	6	5.2·6.0	2.5	0.5–1.5	5.5	4200	Corte de una capa de material con una muesca de 1,5 mm de profundidad (G1) o de 0,5 mm de profundidad (WG1) en el lomo del prensatelas. 没有单面剪、压脚内槽：G1:1.5mm, WG1:0.5mm
	Ligero a semipesado 薄 – 中厚	**FS701P-A-(W)G1**	4	6	5.2·6.0	2.5	0.5–1.5	5.5	3800	Recorte de borde simple con una entalladura de 0,5 mm de profundidad en el prensatelas 没有单面剪、压脚内槽：0.5mm
	Ligero 薄	**FS703P-G2**	4	6	5.2·6.0	2.5	0.5–1.5	5.5	4200	Recorte de ambos tejidos con una muesca especial en el lomo del prensatelas. 双面剪，特殊压脚内槽
	Ligero 薄	**FS703P-A-G2**	4	6	5.2·6.0	2.5	0.5–1.5	5.5	3800	Recorte de ambos tejidos con una muesca especial en el lomo del prensatelas. 双面剪，特殊压脚内槽
	Ligero a semipesado 薄 – 中厚	**FS703P-(W)G2B**	4	6	5.2·6.0	2.5	0.5–1.5	5.5	4200	Recorte de ambos tejidos con una muesca especial en el lomo del prensatelas. 双面剪，特殊压脚内槽
	Ligero a semipesado 薄 – 中厚	**FS703P-A-(W)G2B**	4	6	5.2·6.0	2.5	0.5–1.5	5.5	3800	Recorte de ambos tejidos con una muesca especial en el lomo del prensatelas. 双面剪，特殊压脚内槽
	Extraligero a ligero 極薄 – 薄	**FS703P-(W)G2C**	4	6	5.2·6.0	2.5	0.5–1.5	5.5	4200	Recorte de ambos tejidos con una muesca especial en el lomo del prensatelas. 双面剪，特殊压脚内槽
	Extraligero a ligero 極薄 – 薄	**FS703P-A-(W)G2C**	4	6	5.2·6.0	2.5	0.5–1.5	5.5	3800	Recorte de ambos tejidos con una muesca especial en el lomo del prensatelas. 双面剪，特殊压脚内槽
	Semipesado 中厚	**FS703P-(W)G2D**	4	6	5.2·6.0	2.5	0.5–1.5	5.5	4200	Recorte de material de costura doble con un lomo del prensatelas especialmente afilado y un paso del prensatelas de 1,25 mm. 双面剪，特殊压脚内槽、送布牙间隔 1.25mm
	Semipesado 中厚	**FS703P-A-(W)G2D**	4	6	5.2·6.0	2.5	0.5–1.5	5.5	3800	Recorte de material de costura doble con un lomo del prensatelas especialmente afilado y un paso del prensatelas de 1,25 mm. 双面剪，特殊压脚内槽、送布牙间隔 1.25mm
	Semipesado a pesado 中厚 – 厚	**FS703P-G3**	4	6	5.2·6.0	2.5	0.5–1.5	5.5	4200	Recorte de borde doble con una entalladura de 3,3 mm de profundidad en el prensatelas 双面剪、压脚内槽：3.3mm
	Pesado 厚	**FS703P-G4**	4	6	5.2·6.0	2.5	0.5–1.5	5.5	4200	Recorte de borde doble con una entalladura de 4,0 mm de profundidad en el prensatelas 双面剪、压脚内槽：4.0mm
	Extrapesado 極厚	**FS703AP-G4**	4	6	5.2·6.0	2.5	0.5–1.5	5.5	4200	Recorte de borde doble con una entalladura de 4,0 mm de profundidad en el prensatelas. Piezas con borde escalonado de 1 mm 双面剪、压脚内槽：4.0mm， 阶梯形 1mm 量规
	Pesado-extrapesado 厚 – 極厚	**FS703BP-G4**	4	6	5.2·6.0	2.5	0.5–1.5	5.5	4200	Recorte de borde doble con una entalladura de 4,0 mm de profundidad en el prensatelas. Piezas con borde escalonado de 1,5 mm 双面剪、压脚内槽：4.0mm， 阶梯形 1.5mm 量规
	Ligero a semipesado 薄 – 中厚	**FS713P-G0-A**	4	6	5.2·6.0	2.5	0.5–1.5	5.5	4200	Posicionar las cuchillas en dirección del usuario, recorte de borde doble, transportador diferencial de cinco hileras 刀片位置在眼前，双面剪，5 队列差动送布牙
	Ligero a semipesado 薄 – 中厚	**FS713P-A-G0-A**	4	6	5.2·6.0	2.5	0.5–1.5	5.5	3800	Posicionar las cuchillas en dirección del usuario, recorte de borde doble, piezas con borde escalonado de 1 mm, transportador diferencial de cinco hileras 刀片位置在眼前，双面剪，阶梯形 1mm 量规，5 队列差动送布牙
	Ligero a semipesado 薄 – 中厚	**FS701TP-G0**	4	5	5.2·6.0	2.5	0.5–1.5	5.5	4200	Recorte de borde simple sin entalladura en el prensatelas 没有单面剪、压脚内槽

La letra "W" añadida a una subclase indica especificaciones de las cuchillas anchas. (Ej. FS701P-WG1)
子型号中带 W 的：宽幅刀规格（例：FS701P-WG1）

Tipo de puntada 针脚形式	607,410
Tamaño de aguja 使用的针	UY118SAN10 Nm 65
Tamaño de máquina 整机尺寸	An : 287 mm Prof : 418 mm Al : 407 mm W : 287 mm D : 418 mm H : 407 mm

Peso neto (sólo cabezal) 干燥时重量	24Kg
Peso bruto (con accesorios) 总重量	31.5Kg
Nivel de ruido de trabajo 噪音值	n=3800rpm : LpA ≦ 76.0dB Medición de ruido de acuerdo a DIN45635 48A-1 n=3,800rpm:LpA ≦ 76.0dB DIN 45635 48A-1 遵循

Aguja estándar
标准用针

FS701P(-A) **FS701TP** **FS703P(-A)** **FS703AP** **FS703BP** **FS713P(-A)**	Groz UY118SAN10 Nm 65

Tabla de comparación de tamaños equivalentes
针号对照表

Tamaño japonés 日本针号	#	9	10	11	14	16
Tamaño métrico 德国针号	Nm	65	70	75	90	100

ペガサスミシン製造株式会社

本社 〒553-0002 大阪市福島区鷺洲 5-7-2 TEL (06) 6458-4739
FAX (06) 6454-8785

PEGASUS SEWING MACHINE MFG. CO., LTD.
5-7-2, Sagisu, Fukushima-ku, Osaka 553-0002, Japan. Phone : (06)6458-4739
Fax : (06)6454-8785

Cat. No. 9B2031000049 March 2019
©2008 PEGASUS SEWING MACHINE MFG. CO., LTD.

この取扱説明書に記載されている内容は、改良のため予告なく変更することがあります。

The description in this INSTRUCTIONS is subject to change without prior notice for improvement.

Änderungen dieser ANLEITUNG jederzeit vorbehalten.

Sous réserve de modification des présentes INSTRUCTIONS sans préavis.

El contenido de estas INSTRUCCIONES puede modificarse sin previo aviso.

此说明书所登载的内容，有因机器改进而事先不预告进行变更的情况。