PARTS LIST

DDL-7000A-7
PARTS LIST

下記 URL より、便利な検索機能のついた Web Parts List をご利用頂けます。
ご利用には会員登録が必要です。(無料)
https://www.juki.co.jp/partslist/

You can use a Web Parts List with a convenient search function from the URL below. To use this website, free membership registration is required.
https://www.juki.co.jp/partslist/

No.1742-02

HOW TO MAKE USE OF THIS PARTS LIST

1.Explanation of codes

1)″*″mark.....means this part is changed from the previous parts book.

As to the details of the change,refer to ″List for information of change″.

2)″#01″.....refer to ″Note″ explanation at bottom of page.

2.Codes on the ″Qty″ column

・Each numeral indicates the number of parts required.

・″0.1″ and ″2.5″ indicate the length (in meters) of the respective parts.

3.Parentheses mean that the corresponding part is a subpart that constructs an assembly part.

4.Dotted lines on the Figures indicate assembly parts.

5.As to the parts with marks of ″ ☆ ″(consumable parts) and ″ ◎ ″(optional parts)on the respective parts, it is recommended to prepare spares.

パーツリストご利用に際して

１ .″ 注記 ″ 欄の記号説明

１）″ ＊ ″ 印 ..... 前回のパーツブックに比較して今回変更された部品を意味します。

変更内容は ″ 変更情報リスト ″ を参照してください。

２）″#01″..... ページ下の ″ 注記 ″ の説明を参照してください。

２ . 数量欄の数字は、個数を表し、0.1、2.5 等の数値は、長さ（単位メートル）を表します。

３ . 数量欄の（　）は、組部品を構成している子部品であることを意味します。

４ . イラストページのーーーーー枠は、組構成であることを意味します。

５ . リストページの ″ ☆ ″（消耗部品）、″ ◎ ″（オプション部品）の印がついた部品は、

予備を準備しておくことをお奨めします。

CONTENTS
目　次

1. MACHINE FRAME & MISCELLANEOUS COVER COMPONENTS 1
頭部・外装関係
2. BOBBIN WINDER COMPONENTS 3
糸巻装置関係
3. MAIN SHAFT & THREAD TAKE-UP LEVER COMPONENTS 5
上軸・天秤関係
4. NEEDLE BAR, UPRIGHT SHAFT & HOOK DRIVING SHAFT COMPONENTS 7
針棒・立軸・下軸関係
5. HAND LIFTER COMPONENTS 9
押え上げ関係
6. FEED MECHANISM COMPONENTS 11
送り関係
7. THREAD TRIMMER COMPONENTS 13
糸切り関係
8. AUTOMATIC REVERSE FEED COMPONENTS 15
自動逆送り関係
9. EXCLUSIVE PARTS TYPE NB 16
ＮＢ 仕様専用部品
10. OIL LUBRICATION COMPONENTS 17
給油関係
11. OIL RESERVOIR COMPONENTS 19
油溜関係
12. ACCESSORIE PARTS COMPONENTS 21
付属品関係
13. THREAD STAND COMPONENTS 22
糸立装置関係
14. PSC UNIT 23
ＰＳＣ　ユニット
15. COMBINATION OF ELECTRICAL BOX AND ACCESSORIES 24
電装ボックスと付属品の組合せ
16. LIST FOR INFORMATION OF CHANGE 25
変更情報リスト
NUMERICAL INDEX OF PARTS 26
索引

1. MACHINE FRAME & MISCELLANEOUS COVER COMPONENTS
頭部・外装関係

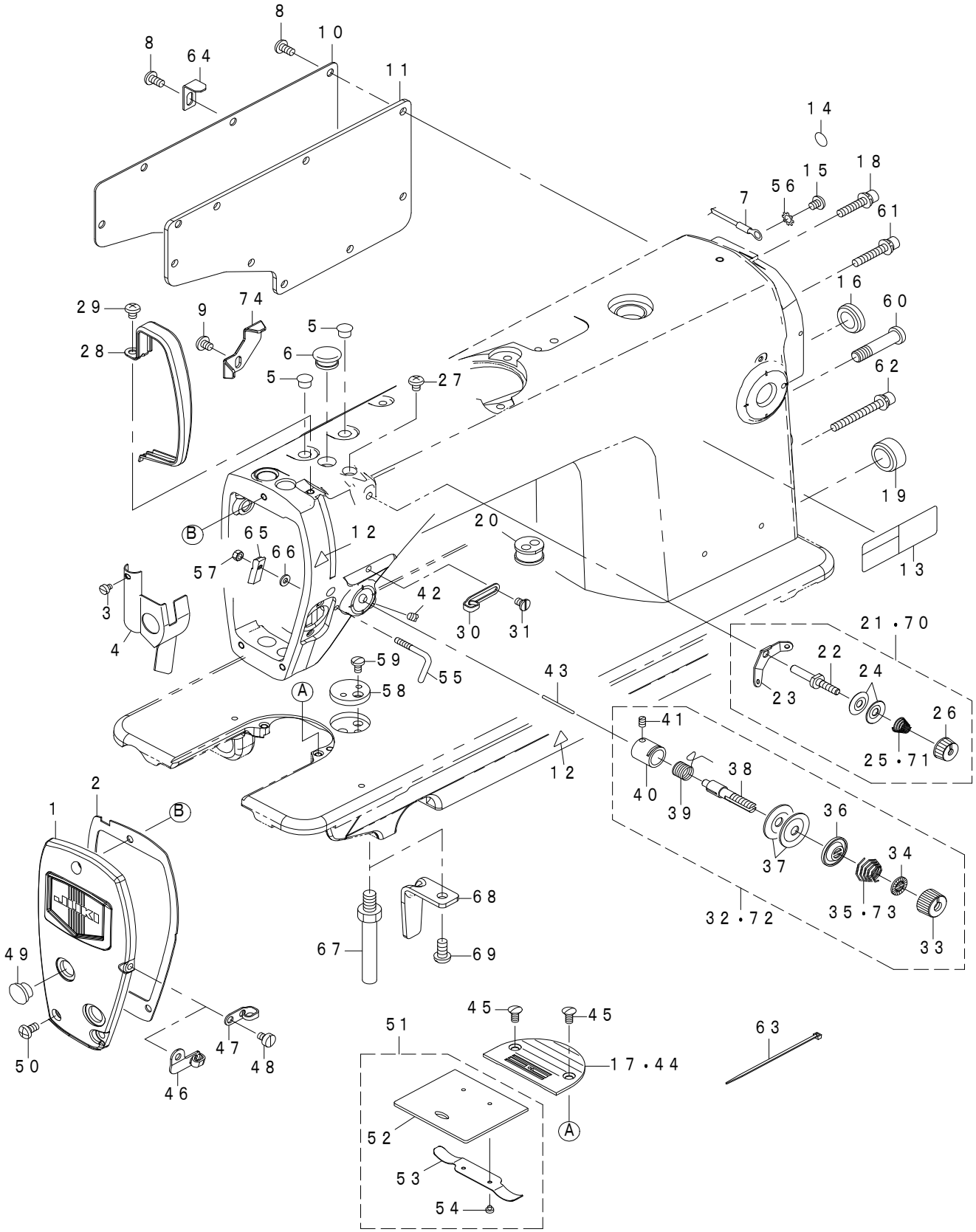

REF.NO	NOTE	PART NO	DESCRIPTION	品　名	Qty
1		402-25175	FACE_PLATE_ASM.	面板（組）	1
2		400-12126	FACE_PLATE_PACKING	面板パッキン	1
3		SS-6080320-SP	SCREW_1/8-44_L=2.5	平ねじ　１／８－４４　Ｌ＝２．５	1
4		229-00757	FACE_PLATE_OIL_SHIELD_ASM.	面部油防板（組）	1
5		TA-0850604-R0	RUBBER_PLUG	止め栓	2
6		TA-1250705-R0	RUBBER_PLUG	止め栓	1
7		401-12907	GROUND_WIRE_ASM.	アースコード（組）	1
8		SS-4120925-SP	SCREW_3/16-28_L=9	なべ小ねじ　３／１６－２８　Ｌ＝９	8
9		SS-4120615-SP	SCREW 3/16-28 L=6	ナベネジ ３／１６－２８　Ｌ＝６	1
10		402-27635	WINDOW_PLATE	窓板	1
11		400-12129	SIDE_PLATE_PACKING	窓板パッキン	1
12		CM-3002000-01	ATTENTION_SEAL	指けが注意シール（１６）	2
13		401-02261	SAFETY_LABEL_S	安全ラベル	1
14		229-01805	GROUND_MARK	グランドマーク	1
15		SS-4120615-SP	SCREW_3/16-28_L=6	なべねじ　３／１６－２８　Ｌ＝６	1
16		TA-2000502-R0	RUBBER_PLUG	止め栓	1
17	#02	114-00801	THROAT_PLATE_J	針板　Ｊ	1
18		SL-6052592-TN	BOLT	座金付き六角穴ボルト	1
19		TA-2101002-R0	RUBBER_PLUG	止め栓	1
20		401-11022	MAGNET_CORD_RUBBER	マグネトコードゴム	1
21	#01	229-45463	THREAD_TENSION_ASM.	第一糸調子（組）	1
22		229-45414	THREAD_TENSION_POST	第一糸調子棒	(1)
23		229-45604	THREAD_TENSION_GUIDE	第一糸調子案内	(1)
24		229-45802	THREAD_TENSION_DISK	第一糸調子皿	(2)
25	#01	229-45505	THREAD_TENSION_SPRING	第一糸調子ばね	(1)
26		229-45703	THREAD_TENSION_NUT	第一糸調子ナット	(1)
27		SS-4120615-SP	SCREW_3/16-28_L=6	なべねじ　３／１６－２８　Ｌ＝６	1
28		402-25185	THREAD_TAKE-UP_LEVER_COVER	天秤カバー	1
29		SS-4120615-SP	SCREW_3/16-28_L=6	なべねじ　３／１６－２８　Ｌ＝６	1
30		110-91006	ARM_THREAD_GUIDE_(HA)	アーム糸案内（ＨＡ）	1
31		229-21001	SCREW	アーム糸案内Ａ止めねじ	1
32	#01	401-26850	THREAD_TENSION_ASM.	糸調子（組）	1
33		229-21308	THREAD_TENSION_NUT	糸調子ナット	(1)
34		229-21407	ROTATION_STOPPER	糸調子皿回転止め	(1)
35	#01	401-12420	THREAD_TENSION_SPRING_M	糸調子ばね　Ｍ	(1)
36		229-21803	DISK_STOPPER	糸調子皿押え	(1)
37		229-21506	THREAD_TENSION_DISK	糸調子皿	(2)
38		229-21209	THREAD_TENSION_POST	糸調子棒	(1)
39		229-21605	THREAD TAKE-UP SPRING	イトトリバネ	(1)
40		229-45307	THREAD_TENSION_POST_BASE	糸調子棒台	(1)
41		SS-8090670-SP	SCREW_9/64-40_L=5.5	止めねじ　９／６４－４０　Ｌ＝５．５	(1)
42		SS-8150710-TP	SCREW_15/64-28_L=7	止めねじ　１５／６４－２８　Ｌ＝７	1
43		229-20904	TENSION_RELEASING	糸緩めピン	1
44		B1109-552-000	THROAT_PLATE	針板	1
45		SS-2110920-TP	SCREW 11/64-40 L=8.5	マルサラネジ 11/64-40 L=8.5	2
46	#04	401-87311	ARM_THREAD_GUIDE_B	アーム糸案内　Ｂ	1
47	#03	229-20607	ARM_THREAD_GUIDE_B	アーム糸案内　Ｂ	1
48		SS-6110610-TP	SCREW_11/64-40_L=6	平ねじ　１１／６４－４０　Ｌ＝６	1
49		TA-1250406-R0	RUBBER_PLUG_D=12.5_L=4	止め栓　Ｄ＝１２．５　Ｌ＝４	2
50		SS-4120925-SP	SCREW_3/16-28_L=9	なべ小ねじ　３／１６－２８　Ｌ＝９	3
51		229-01250	SLIDE_PLATE_ASM.	滑り板（組）	1
52		229-01201	SLIDE_PLATE	滑り板	(1)
53		229-01300	SLIDE_PLATE_SPRING	滑り板ばね	(1)
54		SS-6060210-SP	SCREW_3/32-56_L=1.9	平ねじ　３／３２－５６　Ｌ＝１．９	(2)
55	#05	401-87738	ARM_THREAD_GUIDE	アーム糸案内	1
56		WT-0530002-KS	TOOTHED_WASHER_D=5.3	歯付き座金　Ｄ＝５．３	1
57	#05	NS-6090310-SP	NUT_9/64-40	六角ナット　９／６４－４０	1
58		400-99083	RULER_STOP_SEAT	定規止め座	1
59		SS-7110720-SP	SCREW_11/64-40_L=7	丸平ねじ　１１／６４－４０　Ｌ＝７	2
60		401-26305	SCREW_5/16-24_L=35	電装固定ねじ	1
61		SL-6053092-TN	SCREW	座金付き六角穴ボルト	1
62		SL-6054592-TN	SCREW	座金付き六角穴ボルト	1
63		EA-9500B01-00	CABLE_BAND	束線バンド	1
64		401-26308	CORD_CLAMP	コード止金具	1
65	#05	114-03805	THREAD_GUIDE_C_FITTING_PLATE	糸案内Ｃ取付板	1
66	#05	WP-0371016-SD	WASHER_3.7X8X1	平座金　３．７Ｘ８Ｘ１	1
67		229-01003	BED_SCREW_STUD	ベッド支柱	3
68		402-26788	BED_STUD_R	ベッド支柱Ｒ	1
69		SS-4151215-SP	SCREW_15/64-28_L=12	なべねじ　１５／６４－２８　Ｌ＝１２	1
70	#02	229-63458	THREAD_TENSION_ASM.	第一糸調子（組）	1
71	#02	229-63409	THREAD_TENSION_SPRING	第一糸調子ばね	(1)
72	#02	229-62054	THREAD_TENSION_ASM.	糸調子（組）	1
73	#02	229-62005	THREAD_TENSION_SPRING	糸調子ばね	(1)
74		401-11896	CORD_CLAMP	コード止金具	1

NOTE(注記)

#01....TYPE S　S 仕様
#02....TYPE H　H 仕様
#03....TYPE S,H(OB ONLY)　S,H 仕様 (ＯＢ のみ)
#04....TYPE S,H(NB ONLY)　S,H 仕様 (ＮＢ のみ)
#05....TYPE S(FOR NB),TYPE H　S 仕様 (ＮＢ 用),H 仕様

2. BOBBIN WINDER COMPONENTS

糸巻装置関係

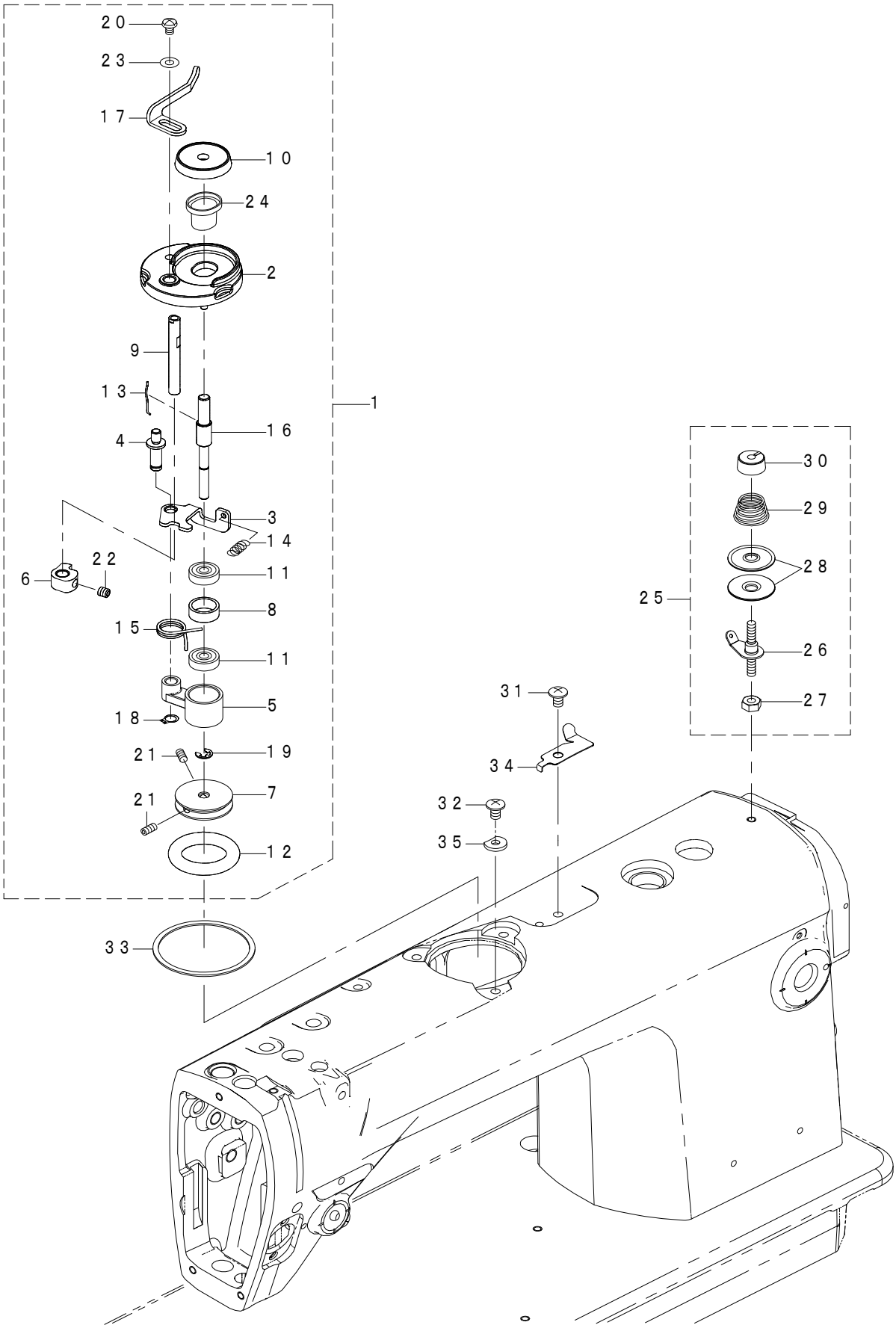

REF.NO	NOTE	PART NO	DESCRIPTION	品　名	Qty
1		402-18885	BOBBIN_WINDER_UNIT	糸巻装置結合	1
2		401-89600	BTW_BASE	糸巻取付台	(1)
3		262-60208	BTW_CAM_PLATE	糸巻き調節板	(1)
4		262-60307	BTW_BASE_SHAFT	糸巻き調節板軸	(1)
5		401-42773	BTW_SHAFT_BASE	糸巻き腕	(1)
6		262-60505	BTW_CAM_LEVER	糸巻きカム	(1)
7		262-60604	BTW_WHEEL	糸巻き車	(1)
8		262-60802	BTW_BEARING_SPACER	ベアリングスペーサー	(1)
9		262-61008	BTW_LEVER_SHAFT	糸巻きレバー軸	(1)
10		262-61206	BTW_SPACER	ボビン座	(1)
11		262-61305	BTW_BEARING	糸巻き軸ベアリング	(2)
12	☆	262-61503	BTW_WHEEL_RUBBER	糸巻き摩擦車	(1)
13		262-61602	BOBBIN_SPRING	ボビン止めばね	(1)
14		262-61701	BTW_SPRING	糸巻き調節板戻しばね	(1)
15		400-11144	BTW_TORSION_SPRING	糸巻きねじりばね	(1)
16		401-10975	BTW_SHAFT	糸巻き軸	(1)
17		400-21933	BTW_LEVER	糸巻きレバー	(1)
18		RC-0560711-KP	RETAINING_RING	Ｃ形止め輪	(1)
19		RE-0400000-K0	E-RING_4	Ｅ形止め輪　４	(1)
20		SM-5040655-SN	SCREW	バインドねじ	(1)
21		SM-8040802-TP	SCREW_M4X8	止めねじ　Ｍ４Ｘ０．７　Ｌ＝８	(2)
22		SM-8050502-TP	SCREW_M5_L=5	止めねじ	(1)
23		WP-0450826-SC	WASHER_4.5X10X0.8	平座金　４．５Ｘ１０Ｘ０．８	(1)
24		401-19475	OIL_GUARD	オイルガード	(1)
25		401-10731	BOBBIN_THREAD_TENSION_ASSY	糸巻き糸調子（組）	1
26		401-10734	BOBBIN_THREAD_ROD_ASSY	糸巻き糸調子棒（結合）	(1)
27		NS-6120630-SP	NUT_3/16-28	六角ナット　３／１６－２８	(1)
28		229-21506	THREAD_TENSION_DISK	糸調子皿	(2)
29		D7133-555-B00	CONNECTING_ROD_SPRING	下連結棒ばね	(1)
30		229-45703	THREAD_TENSION_NUT	第一糸調子ナット	(1)
31		SM-0050801-SC	SCREW	トラスねじ　Ｍ５　Ｌ＝８	1
32		SM-0050801-SC	SCREW	トラスねじ　Ｍ５　Ｌ＝８	3
33		401-63521	PACKING	糸巻き取付台パッキン	1
34		400-37008	THREAD_CUTTER	糸切り保持板	1
35		401-13241	BTW_SPACER	下糸巻き装置スペーサ	1

3. MAIN SHAFT & THREAD TAKE-UP LEVER COMPONENTS

上軸・天秤関係

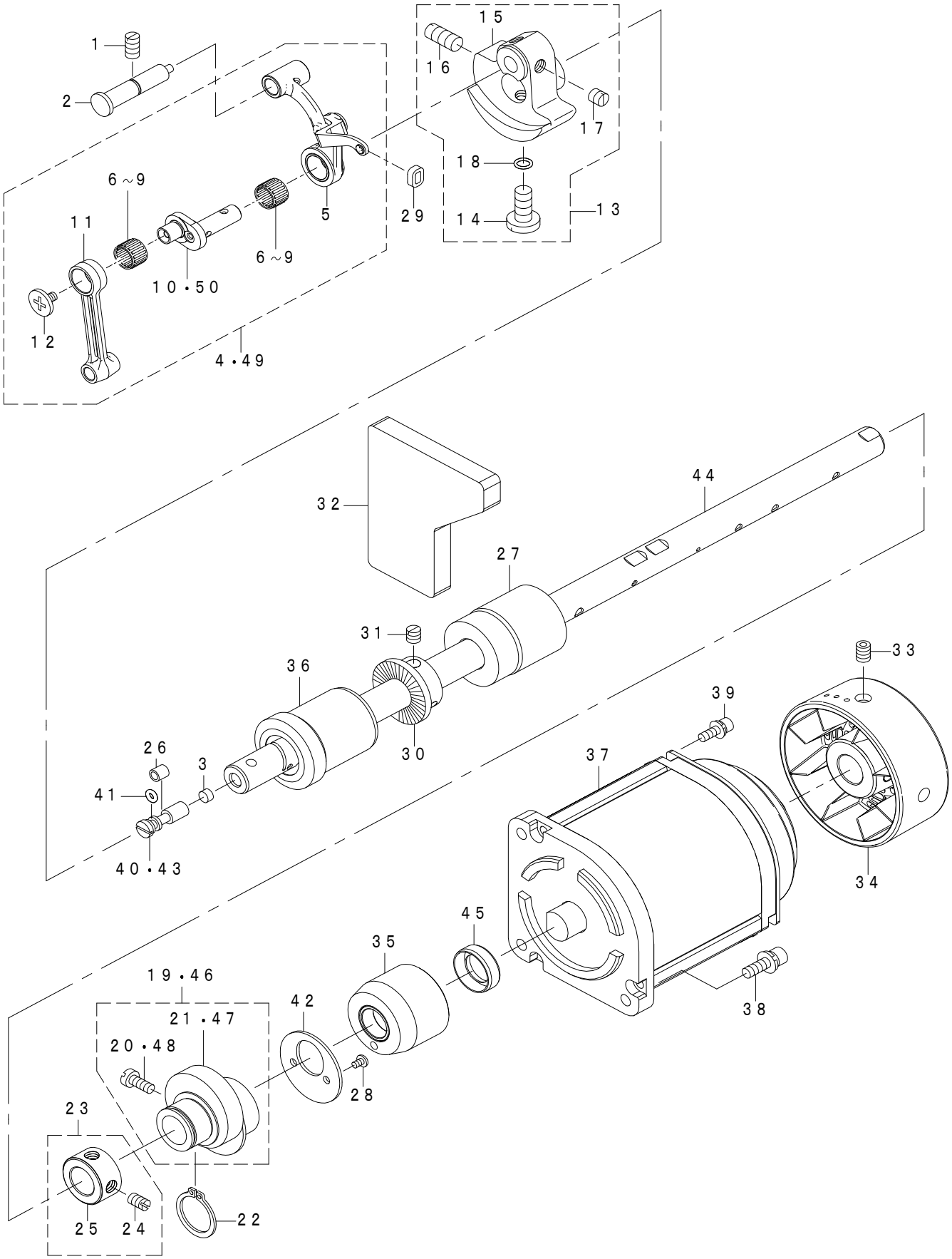

REF.NO	NOTE	PART NO	DESCRIPTION	品　名	Qty
1		SS-8151150-TP	SCREW_15/64-28_L=10.5	止めねじ　１５／６４－２８　Ｌ＝１０．５	1
2		401-06138	THREAD_TAKE-UP_CRANK_SHAFT_ASM.	天秤支え軸（組）	1
3		110-02904	ROLLER_FELT	面部油量調節フェルト	1
4	#01	229-18072	THREAD_TAKE-UP_LEVER_ASM.	リンク天秤（結合）	1
5	#01	229-18064	THREAD_TAKE-UP_LEVER_ASM.	リンク天秤（組）	(1)
6	#03	229-18403	NEEDLE_BEARING_A	天秤ニードル軸受Ａ	(2)
7	#03	229-18502	NEEDLE_BEARING_B	天秤ニードル軸受Ｂ	(2)
8	#03	229-18601	NEEDLE_BEARING_C	天秤ニードル軸受Ｃ	(2)
9	#03	229-18700	NEEDLE_BEARING_D	天秤ニードル軸受Ｄ	(2)
10	#01	229-18106	NEEDLE_BAR_CRANK	針棒クランク	(1)
11	#01	229-06606	NEEDLE_BAR_CRANK_ROD	針棒クランクロッド	(1)
12	#01	229-18304	LEFT_SCREW	天秤クランク左ねじ	(1)
13		401-10390	COUNTER_WEIGHT_ASM.	釣合錘（組）	1
14		SS-7681650-TP	SCREW_9/32-28_L=16	丸平ねじ　９／３２－２８　Ｌ＝１６	(1)
15		401-10376	COUNTER_WEIGHT	釣合錘	(1)
16		SS-8681650-TP	SCREW_9/32-28_L=16	止めねじ　９／３２－２８　Ｌ＝１６	(1)
17		SS-8660610-TP	SCREW_1/4-40_L=6	止めねじ　１／４－４０　Ｌ＝６	(2)
18		RO-0442401-00	RUBBER_RING	Ｏリング	(1)
19	#01	229-10053	FEED_DRIVE_ECCENTRIC_CAM_ASM.	送り偏心カム（組）	1
20	#01	SS-6661110-SP	SCREW_1/4-40_L=11	平ねじ　１／４－４０　Ｌ＝１１	(2)
21	#01	229-10004	FEED_DRIVE_ECCENTRIC_CAM	送り偏心カム	(1)
22		RC-1850001-KP	SNAP_RING_18.5	Ｃ形止め輪　１８．５	1
23		401-37502	THRUST_COLLAR_ASM.	上軸スラストカラー（組）	1
24		SS-8660610-TP	SCREW_1/4-40_L=6	止めねじ　１／４－４０　Ｌ＝６	(2)
25		401-37503	MAIN_SHAFT_THRUST_COLLAR	上軸スラストカラー	(1)
26		B1215-552-000	OIL_ADJUSTING_COLLAR	クランク油量調節カラー	1
27		229-03306	BUSHING_INTERMEDIATE	上軸中メタル	1
28		SS-4090615-SP	SCREW_9/64-40_L=6	なべねじ　９／６４－４０　Ｌ＝６	2
29		229-19203	OIL_PROTECTING_RUBBER	天秤油切りゴム	1
30		225-38805	DRIVING_WHEEL	糸巻き駆動車	1
31		SS-8660610-TP	SCREW_1/4-40_L=6	止めねじ　１／４－４０　Ｌ＝６	2
32		401-11424	FILTER	フィルター	1
33		SM-80608A2-TP	SCREW_M6_L=8	六角穴付き止めねじ　Ｍ６　Ｌ＝８	2
34		402-27630	HAND_PULLY	はずみ車（完成）	1
35		402-25291	MAIN_SHAFT_BUSHING_REAR	上軸後メタル	1
36		229-03207	MAIN_SHAFT_BUSHING_FRONT	上軸前メタル	1
37		402-22686	AC_SERVO_MOTOR	ＡＣサーボモータ	1
38		SL-6051692-TN	BOLT	座金付き六角穴ボルト	3
39		SL-6041242-TN	BOLT	座金付き六角穴ボルト	3
40	#02	B1213-552-000-A	OIL_ADJUSTING_PIN	クランク油量調節ピン	1
41		RO-0291801-00	RUBBER_RING	Ｏリング	1
42		229-10103	THRUST_COLLAR	送り偏心カムスラスト受	1
43	#01	229-03900	ADJUSTING_PIN	クランク油量調節ピン	1
44		402-22701	MAIN_SHAFT	上軸	1
45		401-39216	OIL_SEAL	オイルシール	1
46	#02	229-70552	FEED_ECCENTRIC_CAM_ASM.	送り偏芯カム（組）	1
47	#02	229-70503	FEED_ECCENTRIC_CAM_L	送り偏芯カム　Ｌ	(1)
48	#02	229-72806	FEED_ECCENTRIC_CAM_SETSCREW	送り偏芯カム止めねじ	(2)
49	#02	402-27636	LINK_THREAD_TAKEUP_LEVER_J_COM	リンク天秤J(結合)	1
50	#02	402-27637	NEEDLE_BAR_CRANK_J	針棒クランクＪ	(1)

NOTE(注記)

#01....TYPE S　　Ｓ 仕様
#02....TYPE H　　Ｈ 仕様
#03....SELECTIVE PARTS　　選択部品

4. NEEDLE BAR, UPRIGHT SHAFT & HOOK DRIVING SHAFT COMPONENTS

針棒・立軸・下軸関係

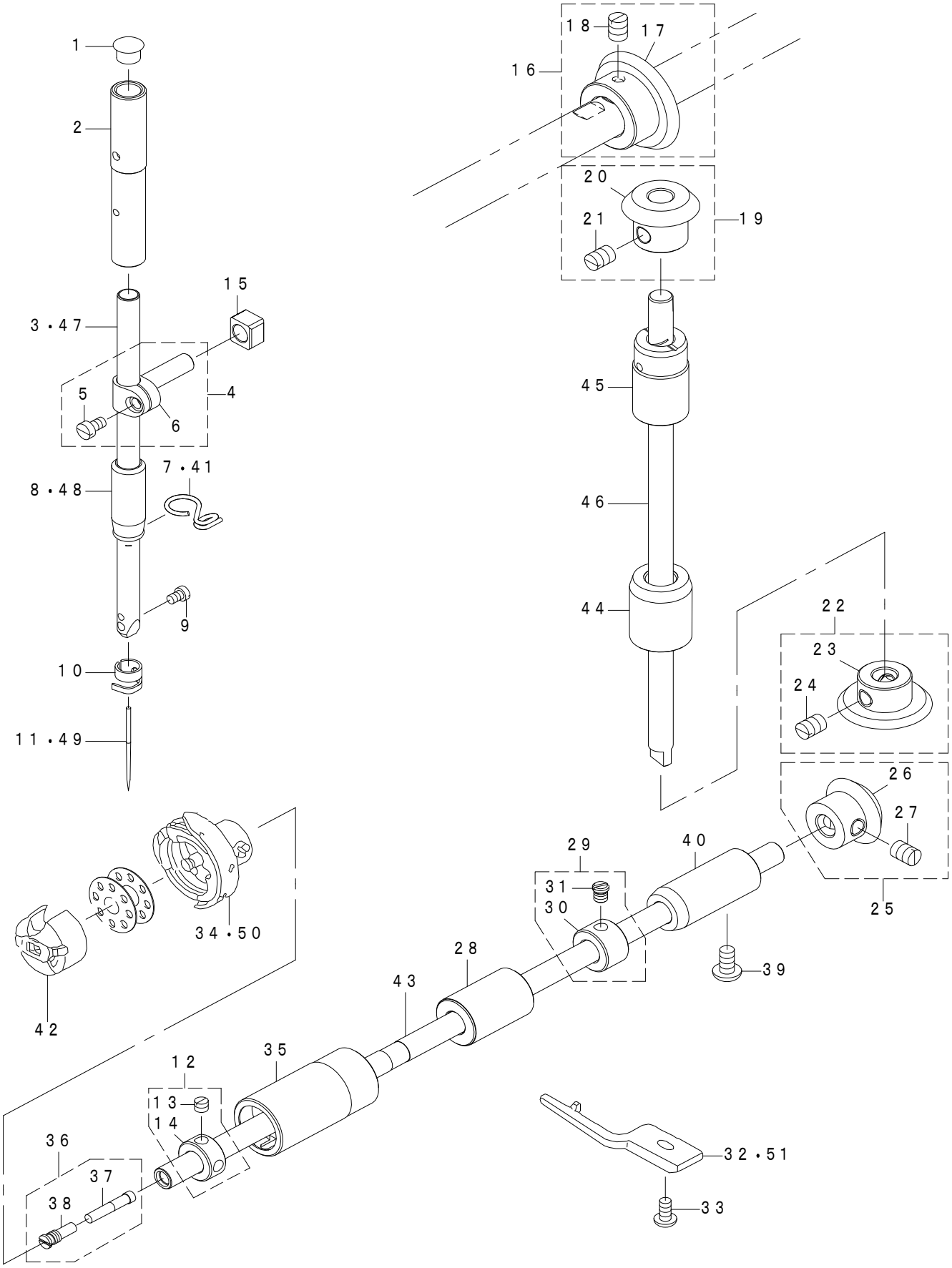

REF.NO		NOTE	PART NO	DESCRIPTION	品　名	Qty
1			TA-0850604-R0	RUBBER_PLUG	止め栓	1
2			229-06101	NEEDLE_BAR_BUSHING_UPPER	針棒上メタル	1
3		#01	229-39508	NEEDLE_BAR	針棒	1
4			229-06457	NEEDLE_BAR_HOLDER_ASM.	針棒抱き（組）	1
5			SS-6090670-TP	SCREW_9/64-40_L=6	平ねじ　９／６４－４０　Ｌ＝６	(1)
6			229-06408	NEEDLE_ROD_HOLDER	針棒抱き	(1)
7		#02	400-23223	NEEDLE_BAR_THREAD_GUIDE	針棒糸案内	1
8		#01	229-06200	NEEDLE_BAR_BUSHING_LOWER	針棒下メタル	1
9			SS-7080510-TP	SCREW 1/8-44 L=4.5	マルヒラネジ　１／８－４４　Ｌ＝４．５	1
10			229-70404	NEEDLE_BAR_THREAD_HOOK	針棒糸掛け	1
11	☆	#01	MDB-100B1400	NEEDLE_DBX1_#14	針　ＤＢＸ１　＃１４	1
12			229-17058	THRUST_COLLAR_ASM._FRONT	下軸スラスト受前（組）	1
13			SS-8110410-TP	SCREW_11/64-40_L=3.5	止めねじ　１１／６４－４０　Ｌ＝３．５	(2)
14			229-17009	THRUST_COLLAR_FRONT	下軸スラスト受前	(1)
15			400-90058	SLIDE_BLOCK	針棒抱き案内コロ	1
16			400-90002	UPPER_LARGE_BEVEL_GEAR_ASM.	上傘歯車大（組）	1
17			400-90006	UPPER_LARGE_BEVEL_GEAR	上傘歯車大	(1)
18			SS-8660810-TP	SCREW_1/4-40_L=8	止めねじ　１／４－４０　Ｌ＝８	(2)
19			400-90003	UPPER_SMALL_BEVEL_GEAR_ASM.	上傘歯車小（組）	1
20			400-90007	UPPER_SMALL_BEVEL_GEAR	上傘歯車小	(1)
21			SS-8660810-TP	SCREW_1/4-40_L=8	止めねじ　１／４－４０　Ｌ＝８	(2)
22			400-90004	LOWER_LARGE_BEVEL_GEAR_ASM.	下傘歯車大（組）	1
23			400-90008	LOWER_LARGE_BEVEL_GEAR	下傘歯車大	(1)
24			SS-8660810-TP	SCREW_1/4-40_L=8	止めねじ　１／４－４０　Ｌ＝８	(2)
25			400-90005	LOWER_SMALL_BEVEL_GEAR_ASM.	下傘歯車小（組）	1
26			400-90009	LOWER_SMALL_BEVEL_GEAR	下傘歯車小	(1)
27			SS-8660810-TP	SCREW_1/4-40_L=8	止めねじ　１／４－４０　Ｌ＝８	(2)
28			402-26893	HOOK_SHAFT_REAR_METAL	釜軸中メタル	1
29			401-36014	THRUST_COLLAR_ASM.	下軸スラスト受後（組）	1
30			401-36013	HOOK_DRIVING_SHAFT_THRUST_COLLAR	下軸スラスト受後	(1)
31			SS-6110420-TP	SCREW_11/64-40_L=4.8	平ねじ　１１／６４－４０　Ｌ＝４．８	(2)
32			229-16407	BOBBIN_CASE_POSITIONING_FINGER	中釜押え	1
33			SS-6111210-SP	SCREW_11/64-40_L=12	平ねじ　１１／６４－４０　Ｌ＝１２	1
34	☆	#01	401-53440	HOOK_ASM.	給油釜（組）	1
35			401-27177	HOOK_DRIVING_SHAFT_F	釜軸前メタル	1
36			229-16555	OIL_SEAL_SCREW_ASM.	下軸前止めねじ（組）	1
37			110-15906	OIL WICK	シモジクマエトメネジユシン	(1)
38			229-16506	SET_SCREW	下軸前止めねじ	(1)
39			SS-4120915-SP	SCREW_3/16-28_L=9	なべねじ　３／１６－２８　Ｌ＝９	1
40			229-16308	HOOK_DRIVING_SHAFT_BUSH_REAR	下軸後メタル	1
41		#01	401-41522	NEEDLE_BAR_THREAD_GUIDE	針棒糸案内	1
42	☆		402-11519	BOBBIN_CASE_ASM.	ボビンケース（ばね入り）	1
43			401-27192	HOOK_DRIVING_SHAFT	釜軸	1
44			229-05202	UPRIGHT_SHAFT_BUSHING_LOWER	立軸下メタル	1
45			229-05103	UPRIGHT_SHAFT_BUSHING_UPPER	立軸上メタル	1
46			229-05004	UPRIGHT_SHAFT	立軸	1
47		#02	229-70206	NEEDLE_BAR	針棒	1
48		#02	401-71515	NEEDL_BAR_BUSHING	針棒下メタル	1
49	☆	#02	MDP-500B2100	NEEDLE_DPX5_#21	針　ＤＰＸ５　＃２１	1
50	☆	#02	400-35058	HOOK_ASM.	給油釜（組）	1
51		#02	229-62401	POSITIONING FINGER H	ナカガマオサエＨ	1
			NOTE(注記)	#01....TYPE S #02....TYPE H	S 仕様 H 仕様	

5. HAND LIFTER COMPONENTS
押え上げ関係

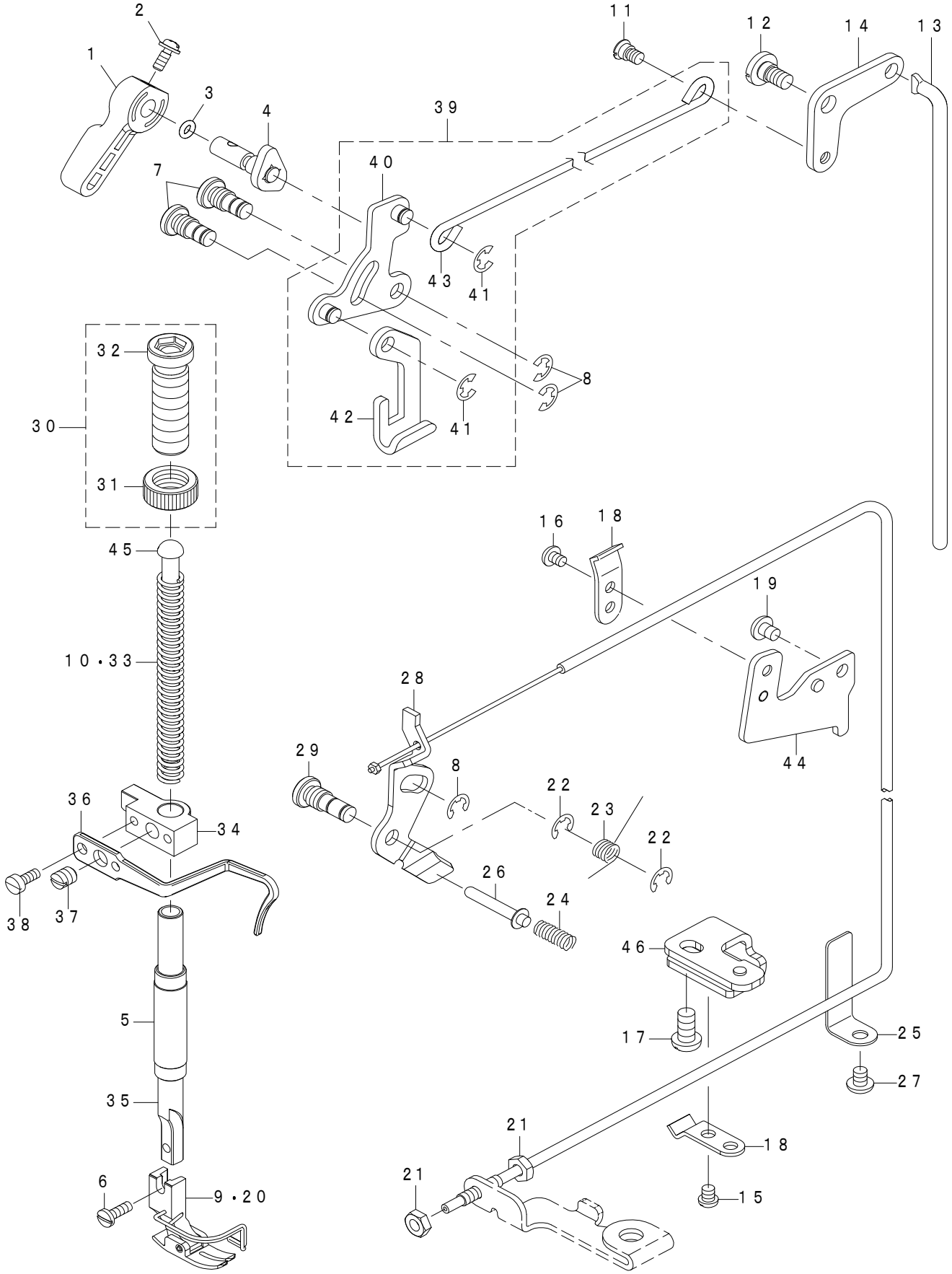

REF.NO	NOTE	PART NO	DESCRIPTION	品　名	Qty
1		229-07802	HAND_LIFTER	押え上げレバー	1
2		B1521-555-000	SCREW	押え上げレバー止めねじ	1
3		RO-0371801-00	RUBBER_RING	Ｏリング	1
4		229-08552	HAND_LIFTER_CAM_ASM.	押え上げカム（組）	1
5		400-60989	PRESSER_BAR_BUSHING_LOWER	押え棒下メタル	1
6		SS-7091110-TP	SCREW 9/64-40 L=10.5	マルヒラネジ 9/64-40 L=10.5	1
7		229-08701	LINK_SHAFT	引き上げリンク軸	2
8		RE-0500000-K0	E-RING	Ｅ形止め輪　５	3
9	#01	B1524-012-0BA	PRESSER_FOOT_ASM.	自由押え（針ガード付き)(組）	1
10	#02	B1505-552-000-A	PRESSER_SPRING	押え調節ばね	1
11		229-08909	HINGE_SCREW	膝上げ横棒段ねじ	1
12		SD-0720331-SP	HINGE_SCREW_D=7.24_H=3.3	段ねじ　Ｄ＝７．２４　Ｈ＝３．３	1
13		229-09006	KNEE_LIFTER_CONNECTING_ROD	膝上げ連結棒	1
14		229-08800	KNEE_LIFTER_LINK	膝上げリンク	1
15		SS-4110515-SP	SCREW_11/64-40_L=5	なべねじ　１１／６４－４０　Ｌ＝５	1
16		SS-4110515-SP	SCREW_11/64-40_L=5	なべねじ　１１／６４－４０　Ｌ＝５	1
17		SS-4150915-SP	SCREW_15/64-28_L=9	なべねじ　１５／６４－２８　Ｌ＝９	1
18		229-44508	WIRE_PRESSER_A	ワイヤー押え　Ａ	2
19		SS-4120615-SP	SCREW_3/16-28_L=6	なべねじ　３／１６－２８　Ｌ＝６	1
20	#02	D1524-555-EBL	PRESSER_FOOT_ASM.	自由押え（組)(針ガード付き）	1
21		NS-6620310-SP	NUT_3/16-32	六角ナット　３／１６－３２	2
22		RE-0500000-K0	E-RING	Ｅ形止め輪　５	2
23		229-20201	RETURN_SPRING	糸緩め板戻しばね	1
24		229-20409	THREAD_RELEASE_PIN_SPRING	糸緩めピンばね	1
25		229-45109	WIRE_CABLE_SUPPORT	ワイヤーケーブル当て	1
26		229-20300	THREAD_RELEASE_SUPPORTING_PIN	糸緩め補助ピン	1
27		SS-4120615-SP	SCREW_3/16-28_L=6	なべねじ　３／１６－２８　Ｌ＝６	1
28		401-32068	THREAD_RELEASE_WIRE_ASM.	糸緩めワイヤー（組）	1
29		229-20102	TENSION_RELEASE_SHAFT	糸緩め板軸	1
30		229-07554	PRESSER_SPRING_REGULATOR_ASM.	送り調節ねじナット（組）	1
31		229-07604	PRESSER_SPRING_REGULATOR_NUT	押え調節ねじナット	(1)
32		229-07505	PRESSER_SPRING_REGULATOR	押え調節ねじ	(1)
33	#01	229-07406	PRESSER_SPRING	押え調節ばね	1
34		400-98388	PRESSER_BAR_GUIDE_BRACKET	押え棒抱き	1
35		400-17805	PRESSER_BAR	押え棒	1
36	#03	229-07307	THREAD_GUIDE	押え棒抱き糸案内	1
37		SS-8660810-TP	SCREW_1/4-40_L=8	止めねじ　１／４－４０　Ｌ＝８	1
38	#03	SS-6090910-SP	SCREW_9/64-40_L=9	平ねじ　９／６４－４０　Ｌ＝９	2
39		229-08354	KNEE_LIFTING_CROSS_ROD_ASM.	膝上げ横棒（組）	1
40		229-08156	LIFTING_LINK_ASM.	引き上げリンク（組）	(1)
41		RE-0500000-K0	E-RING	Ｅ形止め輪　５	(2)
42		229-08008	LIFTING_PLATE	引き上げ板	(1)
43		229-08305	KNEE_LIFTER_SIDE_ROD	膝上げ横棒	(1)
44		401-32067	WIRE_PRESSER_BASE	ワイヤー押え台上	1
45		229-07703	PRESSER_GUIDE_BAR	押え案内棒	1
46		401-27189	WIRE_PRESSER_SUPPORT	糸緩めワイヤー押え土台	1

NOTE(注記)	#01....TYPE S	Ｓ 仕様
	#02....TYPE H	Ｈ 仕様
	#03....TYPE S(FOR OB)	Ｓ 仕様 (Ｏ Ｂ 用)

6. FEED MECHANISM COMPONENTS
送り関係

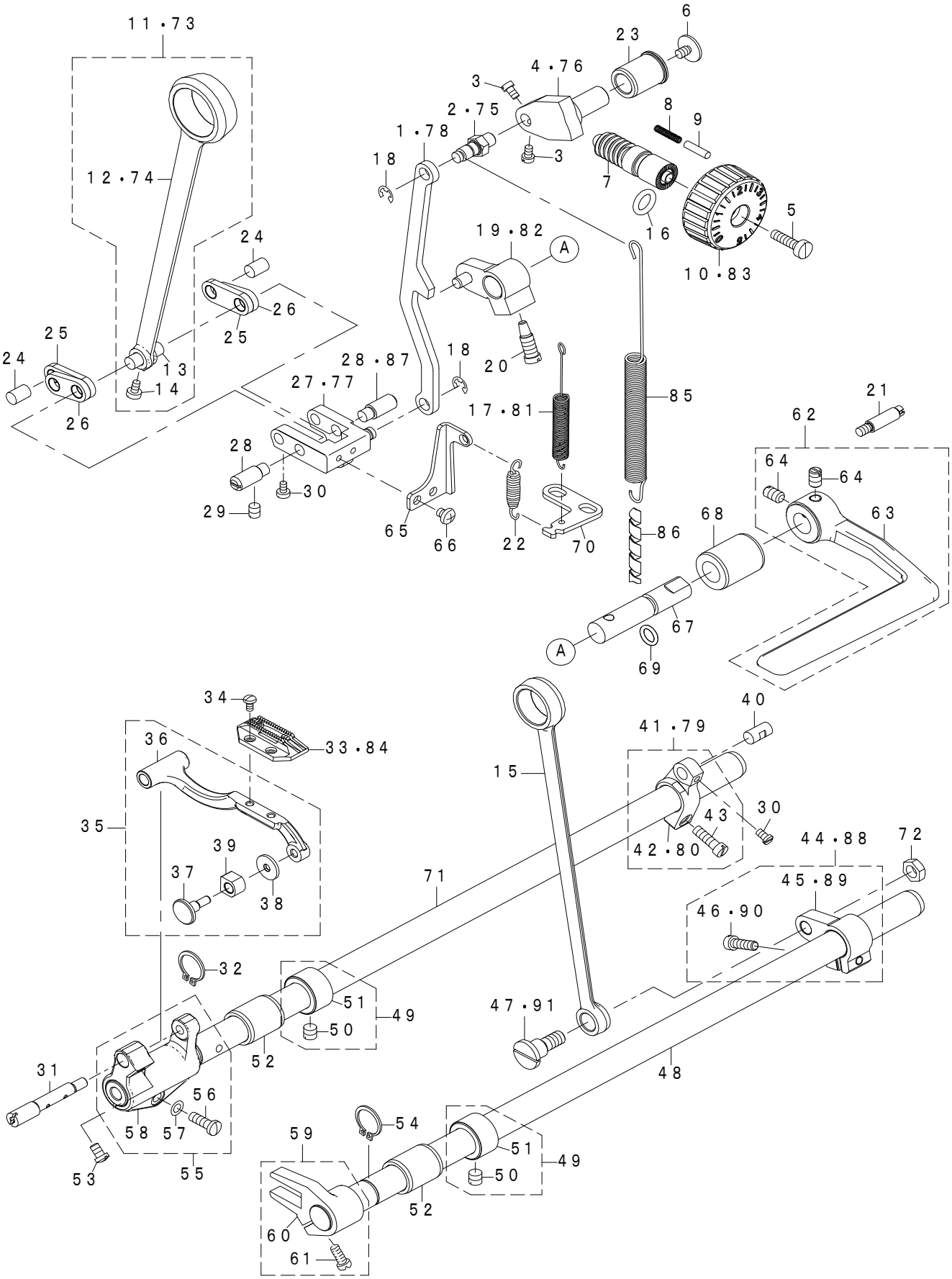

REF.NO	NOTE	PART NO	DESCRIPTION	品　名	Qty
1	#01	229-41108	FEED_ADJUST_ROD	送り調節ロッド	1
2	#01	229-11507	WALKING_FOOT_PIN_C	送り調節台ピン	1
3		SS-6090670-TP	SCREW_9/64-40_L=6	平ねじ　９／６４－４０　Ｌ＝６	2
4	#01	229-11606	FEED_REGULATOR	送り調節台	1
5		SS-6121860-SP	SCREW_3/16-28_L=18	平ねじ　３／１６－２８　Ｌ＝１８	1
6		SS-7120770-SH	SCREW_3/16-28_L=7	丸平ねじ　３／１６－２８　Ｌ＝７	1
7		229-11804	FEED_REGULATOR_SCREW	送り調節ねじ	1
8		229-12109	FEED_REGULATOR_PIN_SPRING	送り調節ピンばね	1
9		229-12000	FEED_REGULATOR_PIN	送り調節ピン	1
10	#01	401-01726	FEED_DIAL	送りダイヤル	1
11	#01	229-10251	CONNECTING_ROD_ASM.	水平送りロッド（組）	1
12	#01	229-10202	ROCKER_SHAFT_CONNECTING_ROD	水平送りロッド	(1)
13		229-11101	WALKING_FOOT_PIN_C	水平送りピンＣ	(1)
14		SS-6090620-TP	SCREW	平ねじ	(1)
15		229-15003	CONNECTING_ROD	上下送りロッド	1
16		RO-0922702-00	RUBBER_RING	Ｏリング	1
17	#01	110-10311	LEVER_SPRING	送りレバーばね	1
18		RE-0500000-K0	E-RING	Ｅ形止め輪　５	2
19	#01	229-12257	FEED_REVERSE_ARM_ASM.	送りレバー腕（組）	1
20	#01	229-12505	FEED_REVERSE_ARM_SCREW	送りレバー腕止めねじ	1
21		401-15888	LEVER_STOPPER_ASSY	レバーストッパー（組）	1
22	#01	110-37405	SPRING	調節リンクばねＢ	1
23		110-09800	FEED_REGULATOR_BUSHING	送り調節台メタル	1
24		229-10905	WALKING_FOOT_PIN_A	水平送りピンＡ	2
25		400-89548	CONNECTING_LINK_B	連結リンクＢ	2
26		400-93417	CONNECTING_LINK_A	連結リンクＡ	2
27	#01	229-40951	FEED_ADJUST_LINK_ASM.	送り調節リンク（組）	1
28		229-10806	ADJUST_LINK_FULCRUM_SHAFT_A	調節リンク支点軸Ａ	2
29		SS-6151220-SP	SCREW_15/64-28_L=11.5	平ねじ　１５／６４－２８　Ｌ＝１１．５	2
30		SS-6090620-TP	SCREW	平ねじ	3
31		229-40803	FEED_BAR_SHAFT	送り台軸	1
32		RC-0150001-KP	RETAINING_RING_13.8	Ｃ形止め輪　１３．８	1
33 ☆	#01	401-33950	FEED_DOG_M	送り歯Ｍ	1
34		SS-4080620-TP	SCREW_1/8-44_L=6	なべねじ　１／８－４４　Ｌ＝６	2
35		229-40753	FEED_BASER_ASM.	送り台（組）	1
36		229-40704	FEED_BASER	送り台	(1)
37		B1706-555-000	VERTICAL_FEED_SQUARE_BLOCK_SHAFT	上下送り角駒軸	(1)
38		229-13503	WASHER	上下送り角駒軸座金	(1)
39		229-13602	VERTICAL_FEED_SQUARE_BLOCK	上下送り角駒	(1)
40		229-11002	WALKING_FOOT_PIN_B	水平送りピンＢ	1
41	#01	401-10379	ASSY_FEED_ROCKER_ARM	水平送り腕（組）	1
42	#01	401-10378	FEED_ROCKER_ARM	水平送り腕	(1)
43		SS-6121610-SP	SCREW_3/16-28_L=15.5	平ねじ　３／１６－２８　Ｌ＝１５．５	(1)
44	#01	401-09422	FEED_ARM_ASM	上下送り腕（組）	1
45	#01	401-08863	FEED_ARM	上下送り腕	(1)
46	#01	SS-7121610-SP	SCREW_3/16-28_L=15.5	丸平ねじ　３／１６－２８　Ｌ＝１５．５	(1)
47	#01	SD-1000801-SH	HINGE_SCREW_D=10_H=8	段ねじ　Ｄ＝１０　Ｈ＝８	1
48		229-15201	FEED_DRIVING_SHAFT	上下送り軸	1
49		401-37504	THRUST_COLLAR_ASM	送り軸スラストカラー（組）	1
50		SS-8660610-TP	SCREW_1/4-40_L=6	止めねじ　１／４－４０　Ｌ＝６	(2)
51		401-37505	FEED_ROCKER_SHAFT_THRUST_COLLAR	送り軸スラストカラー	(1)
52		229-13008	FEED_ROCKER_SHAFT_BUSHING	送り軸メタル	2
53		SS-7110740-TP	SCREW_11/64-40_L=7	丸平ねじ　１１／６４－４０　Ｌ＝７	1
54		RC-0150001-KP	RETAINING_RING_13.8	Ｃ形止め輪　１３．８	1
55		229-40654	FEED_ROCKER_ASM.	送り台腕（組）	1
56		SS-7121410-TP	SCREW_3/16-28_L=14	丸平ねじ　３／１６－２８　Ｌ＝１４	(1)
57		WP-0480856-SP	WASHER_4.8X8.4X0.8	平座金　４．８Ｘ８．４Ｘ０．８	(1)
58		229-40605	FEED_ARM	送り台腕	(1)
59		229-15359	DRIVING_SHAFT_CRANK_ASM.	上下送り二又（組）	1
60		229-15300	RIVING_SHAFT_CRANK	上下送り二又	(1)
61		SS-7111120-SP	SCREW_11/64-40_L=10.5	丸平ねじ　１１／６４－４０　Ｌ＝１０．５	(1)
62		402-25186	FEED_REVER_ASM.	送りレバー(組)	1
63		402-25187	FEED LEVER	送りレバー	(1)
64		SM-8061010-TP	SCREW	止めねじ　Ｍ６　Ｌ＝１０	(2)
65	#01	402-30589	REGULATOR_SPRING_HOOK_PLATE	調節ばね掛け板	1
66	#01	SS-4110515-SP	SCREW_11/64-40_L=5	なべねじ　１１／６４－４０　Ｌ＝５	2
67		401-00812	FEED_LEVER_SHAFT	送りレバー軸	1
68		229-12802	FEED_LEVER_SHAFT_BUSHING	送りレバー軸メタル	1
69		RO-0781901-00	RUBBER_RING	Ｏリング	1
70		402-30521	FEED_SPRING_HOOK_PLATE	送りばね掛け板	1
71		401-33779	FEED_ROCKER_SHAFT	水平送り軸	1
72		NS-6680410-SP	NUT_9/32-28	六角ナット　９／３２－２８	1
73	#02	229-70750	HORIZONTAL_FEED_ROD_ASM.	水平送りロツド（組）	1
74	#02	229-70701	HORIZONTAL_FEED_ROD	水平送りロッド	(1)
75	#02	229-71204	FEED_REGULATOR_BASE_PIN	送り調節台ピン	1
76	#02	229-71303	FEED_REGULATOR_BASE	送り調節台	1
77	#02	400-31240	FEED_ADJUST_LINK_ASM.	送り調節リンク（組）	1
78	#02	400-39673	FEED_ADJUST_ROD	送り調節ロッド	1
79	#02	229-70859	HORIZONTAL_FEED_ARM_ASM.	水平送り腕（組）	1
80	#02	229-70800	HORIZONTAL_FEED_AR	水平送り腕	(1)
81	#02	229-71709	FEED_REVERSE_SPRING	送りレバーばね	1
82	#02	229-71550	FEED_LEVER_ARM_ASM.	送りレバー腕（組）	1
83	#02	400-39674	FEED_DIAL	送りダイヤル	1
84 ☆	#02	114-03003	FEED_J	送り　Ｊ	1
85	#02	402-25300	FEED_REGULATOR_SPRING_7H	送り調節台ばね　７Ｈ	1
86	#02	HX-0018900-00	SPIRAL_TUBE	スパイラルチューブ	0.1
87	#02	400-10395	ADJUSTING_LINK_FULCRUM_SHAFT_B	調節リンク支点軸	1
88	#02	229-72251	VERTICAL_FEED_ARM_ASM.	上下送り腕（組）	1
89	#02	229-72202	VERTICAL_FEED_ARM	上下送り腕	(1)
90	#02	SS-6121210-SP	SCREW_3/16-28_L=12	平ねじ　３／１６－２８　Ｌ＝１２	(1)
91	#02	400-31249	HINGE_SCREW	上下送り段ねじ	1

NOTE(注記)

#01....TYPE S　S 仕様
#02....TYPE H　H 仕様

7. THREAD TRIMMER COMPONENTS
糸切り関係

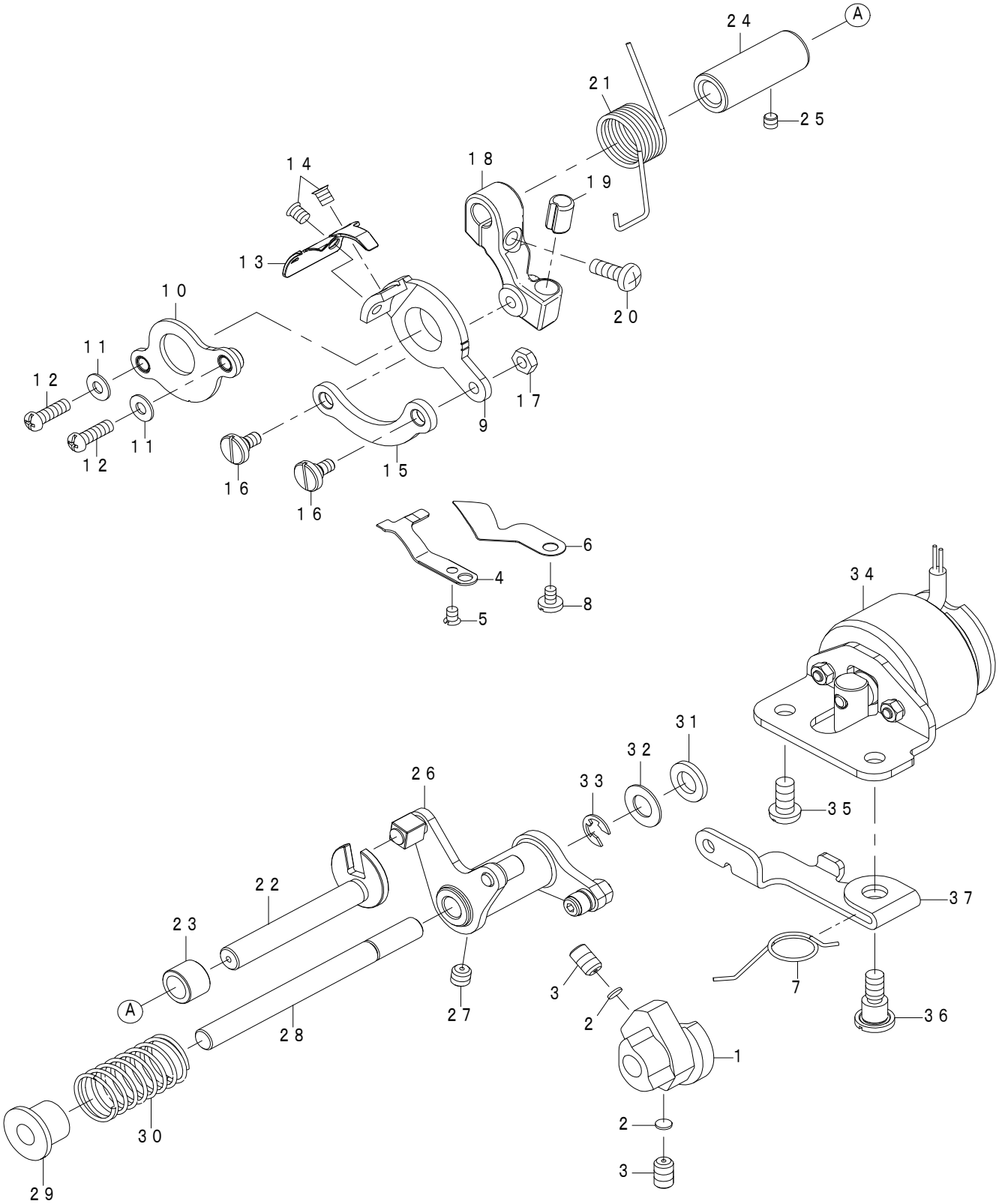

REF.NO	NOTE	PART NO	DESCRIPTION	品　名	Qty
1		401-27152	THREAD_TRIMMER_CAM	糸切りカム	1
2		401-27153	SPACER	スペーサ	2
3		SS-8661012-TP	SCREW	止めねじ	2
4	☆	401-27154	COUNTER_KNIFE	固定メス	1
5		SS-1090520-TP	SCREW_9/64-40_L=5	皿小ねじ　９／６４－４０　Ｌ＝５	1
6		401-27155	LOWER_THREAD_FINGER	糸さばき板	1
7		401-27190	RETURN_SPRING	糸緩め戻しばね	1
8		SS-7090610-SP	SCREW_9/64-40_L=6	丸平ねじ　９／６４－４０　Ｌ＝６	1
9		401-27156	MOVING_KNIFE_HOLDER	動メス土台	1
10		401-27157	KNIFE_HOLDER_PRESSER_ASSY	動メス土台押え	1
11		WP-0450826-SC	WASHER_4.5X10X0.8	平座金　４．５Ｘ１０Ｘ０．８	2
12		SS-4111415-SP	SCREW_11/64-40_L=14	なべねじ　１１／６４－４０　Ｌ＝１４	2
13	☆	401-87740	MOVING_KNIFE	さばきメス	1
14		113-51806	SCREW	動メス止めねじ	2
15		401-27161	THREAD_TRIMMER_CONNECTING_ROD	糸切り連結ロッド	1
16		SD-0600291-TP	HINGE_SCKEW_D=6_H=2.9	段ねじ　Ｄ＝６　Ｈ＝２．９	2
17		NS-6110350-SP	NUT_11/64-40	六角ナット　１１／６４－４０	1
18		401-84556	THREAD_TRIMMER_ARM	糸切り腕	1
19	☆	401-27163	LEVER_STOPPER	糸切り腕ストッパー	1
20		SS-4121415-SP	SCREW_3/16-28_L=14	なべねじ　３／１６－２８　Ｌ＝１４	1
21		401-27164	SPRING	ばね	1
22		401-27165	FORKED_SHAFT	糸切り二又軸	1
23		401-27166	COLLAR	カラー	1
24		401-27167	FORKED_SHAFT_BUSH	糸切り二又軸メタル	1
25		SS-8110422-TP	SCREW_11/64-40_L=4	止めねじ　１１／６４－４０　Ｌ＝４	1
26		401-27168	THREAD_TRIMMER_CAM_LEVER_ASSY	糸切りカム腕（組）	1
27		SS-8660612-TP	SCREW_1/4-40_L=6	止めねじ　１／４－４０　Ｌ＝６	1
28		401-27180	THREAD_TRIMMER_CAMLEVER_SHAFT	糸切りカム腕軸	1
29		401-27181	COLLAR	糸切りカム腕ばねガイドカラー	1
30		401-27182	SPRING	糸切りカム腕ばね	1
31		401-27183	CUSHION	糸切りカム腕ゴム	1
32		WP-0820816-SD	WASHER_8.2X16X0.8	平座金　８．２Ｘ１６Ｘ０．８	1
33		RE-0600000-K0	E-RING_6	Ｅ形止め輪　６	1
34		401-32143	THREAD_TRIMMER_SOLENOID_ASM	糸切りソレノイド（組）	1
35		SS-4151215-SP	SCREW_15/64-28_L=12	なべねじ　１５／６４－２８　Ｌ＝１２	1
36		SD-0850751-SP	HINGE_SCREW_D=8.50_H=7.5	段ねじ　Ｄ＝８．５　Ｈ＝７．５	1
37		401-27188	THREAD_RELEASE_LEVER	糸緩め腕	1

8. AUTOMATIC REVERSE FEED COMPONENTS
自動逆送り関係

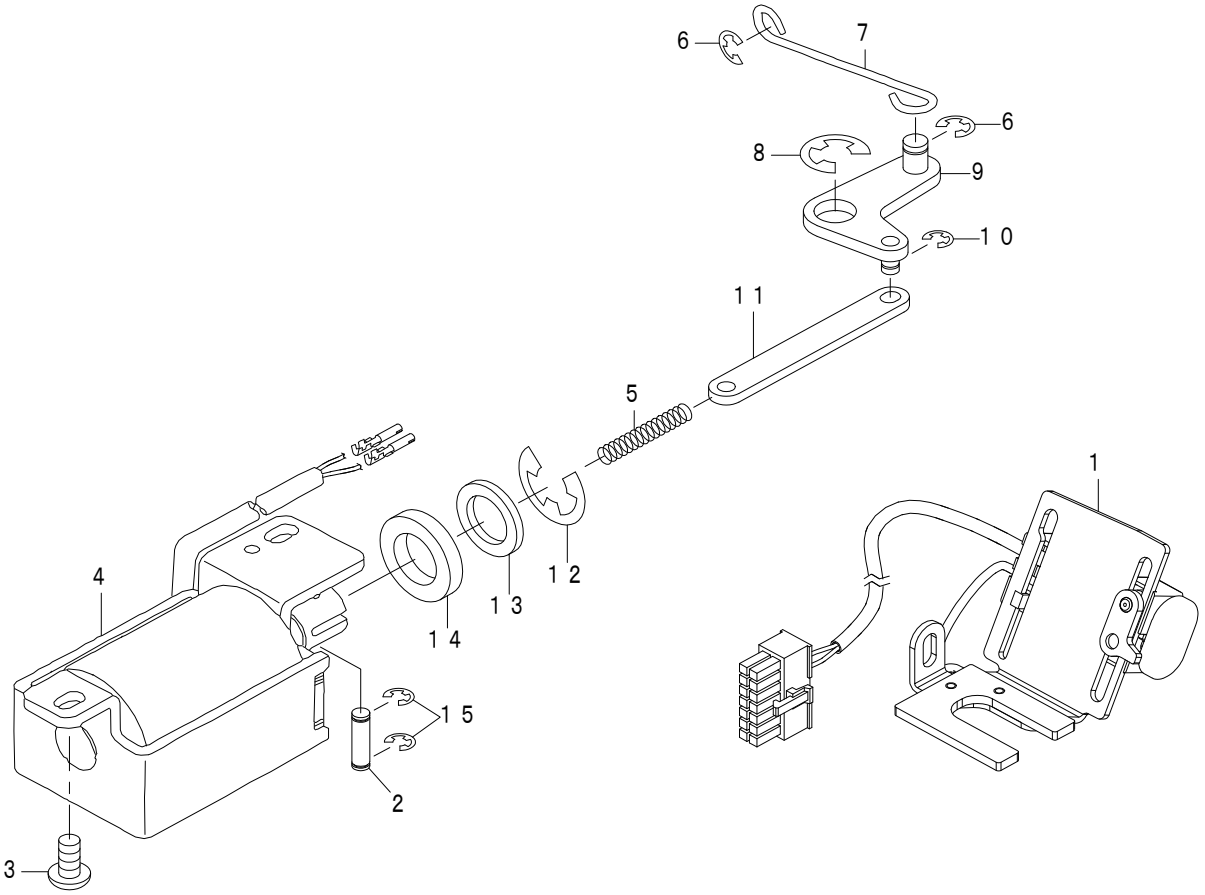

REF.NO	NOTE	PART NO	DESCRIPTION	品　名	Qty
1		402-30319	LED_BT_SWITCH_ASSY_7A	ＬＥＤ逆送りスイッチ（組）７Ａ	1
2		229-53509	PLUNGER_ARM_PIN	逆送りプランジャー腕ピン	1
3		SS-4151215-SP	SCREW_15/64-28_L=12	なべねじ　１５／６４－２８　Ｌ＝１２	2
4		401-30594	REVERSE_FEED_SOLENOID	逆送りソレノイド	1
5		229-54002	PLUNGER_SPRING	プランジャーばね	1
6		RE-0500000-KP	E-RING_5	Ｅ形止め輪　５	2
7		111-01300	REVERSE_FEED_CONNECTING_SHAFT	自動バック連結棒	1
8		RE-0900000-K0	E-RING_9	Ｅ形止め輪　９	1
9		229-53657	CONNECTING_ARM_ASM.	自動バック腕（組）	1
10		RE-0400000-KP	E-RING_4	Ｅ形止め輪　４	1
11		401-32066	CONNECTING_LINK	自動バック連結リンク	1
12		RE-1200000-K0	E-RING_12	Ｅ形止め輪　１２	1
13		WP-1602616-SZ	WASHER_16X24X2.6	平座金　１６Ｘ２４Ｘ２．６	1
14		229-53400	RUBBER_PLUNGER	プランジャーゴム	1
15		RE-0400000-K0	E-RING_4	Ｅ形止め輪　４	2

9. EXCLUSIVE PARTS TYPE NB

ＮＢ 仕様専用部品

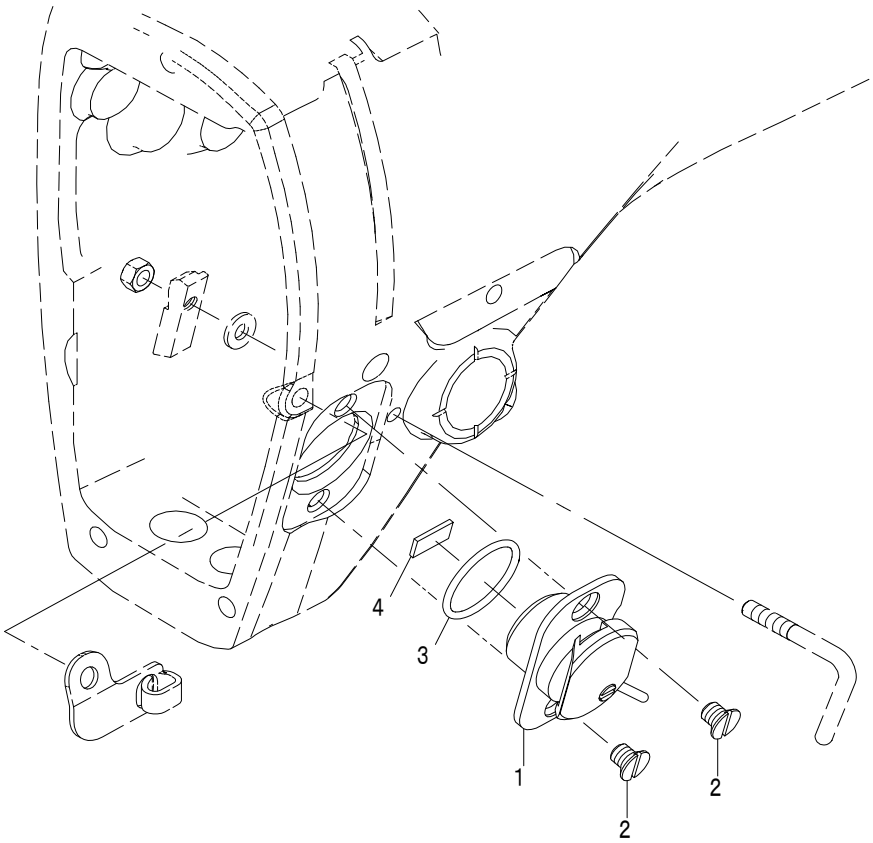

REF.NO	NOTE	PART NO	D E S C R I P T I O N	品　名	Qty
1		402-25399	THREAD_NIPPER_SET	糸掴みセット	1
2		SS-1110640-TP	SCREW_11/64-40_L=5.5	皿ねじ　１１／６４－４０　Ｌ＝５．５	2
3		G1164-870-000	SUCTION_O-RING	サクションＯリング	1
4		134-03605	RUBBER_PLATE	ラバープレート	1

10. OIL LUBRICATION COMPONENTS

給油関係

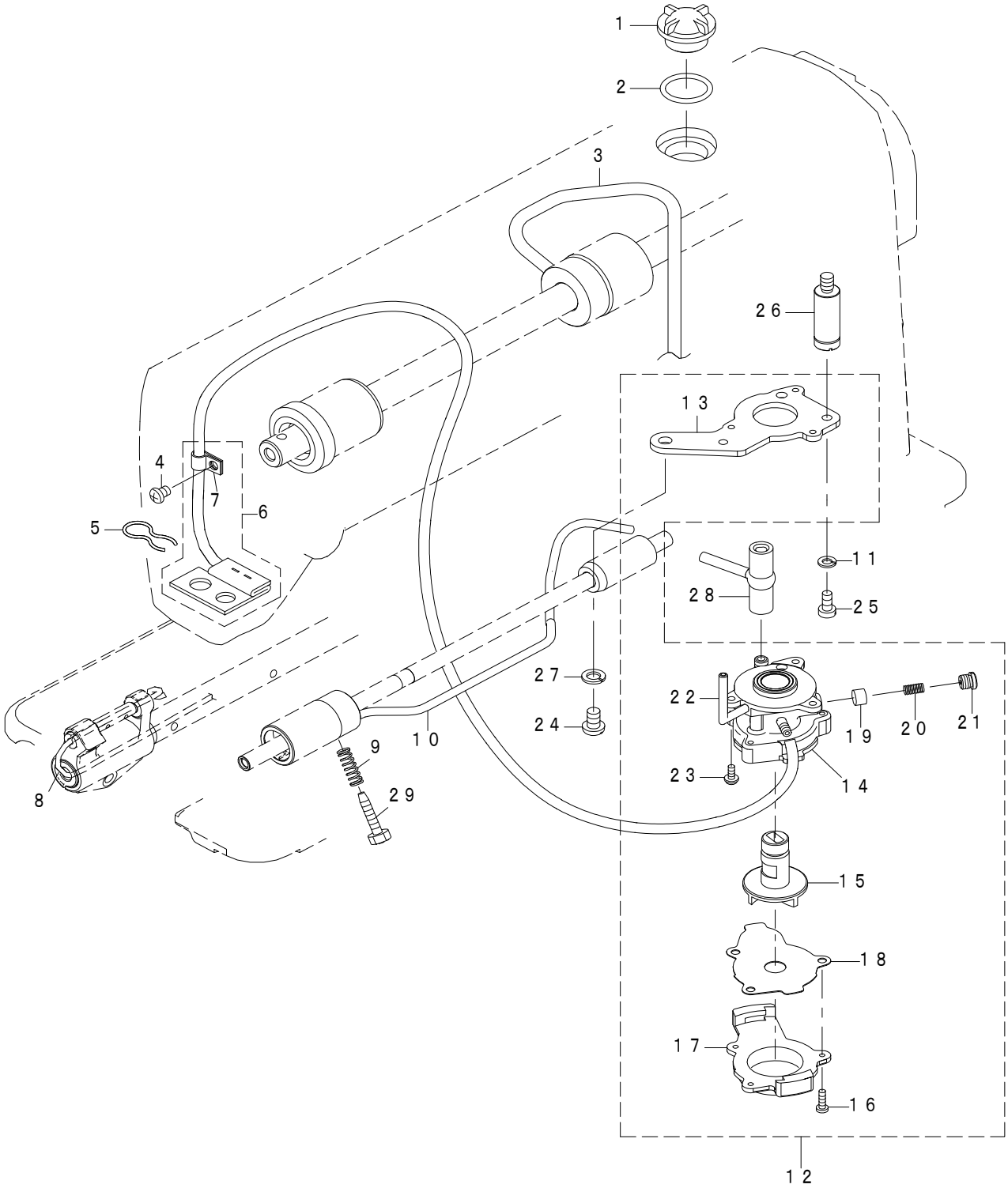

REF.NO	NOTE	PART NO	DESCRIPTION	品　名	Qty
1		229-24708	OIL_SIGHT_WINDOW	油窓	1
2		RO-1952401-00	RUBBER_RING	Ｏリング	1
3		229-24401	MAIN_SHAFT_OIL_TUBE	上軸給油パイプ	1
4		SS-4120615-SP	SCREW_3/16-28_L=6	なべねじ　３／１６－２８　Ｌ＝６	1
5		229-25101	OIL_FELT_PRESSER	還流フェルト押え	1
6		229-24153	OIL_RETURN_TUBE_ASM.	還流パイプ（組）	1
7		229-24302	HOLDER	還流パイプ押え	(1)
8		CQ-2520000-00	OIL_WICK	油芯	0.295
9		401-27179	OIL_REGULATOR_SPRING	釜軸前メタル油量調節ばね	1
10		401-27193	HOOK_OIL_TUBE	釜給油パイプ	1
11		WS-0451040-KP	SPRING_WASHER_4.5X8.5X1	ばね座金　４．５Ｘ８．５Ｘ１	1
12		229-23056	LUBRICATING_OIL_PUMP_ASM.	給油ポンプ体（組）	1
13		229-23312	OIL_PUMP_INSTALLING_BASE	ポンプ体取付板	(1)
14		229-23015	OIL_PUMP	ポンプ体	(1)
15		229-23700	OIL_PUMP_IMPELLER	インペラー	(1)
16		SE-4301041-SR	SCREW_D=3_L=10	タップタイトねじ　Ｄ＝３　Ｌ＝１０	(1)
17		229-23205	LUBRICATING_OIL_PUMP_COVER	ポンプ体蓋	(1)
18		229-23809	OIL_PUMP_IMPELLER_COVER	ポンプ体受板	(1)
19		229-23403	PLUNGER	プランジャー	(1)
20		229-23601	PLUNGER_SPRING	プランジャーばね	(1)
21		229-23502	PLUNGER_SCREW	プランジャーねじ	(1)
22		229-23908	HOOK_DRIVING_SHAFT_OIL_TUBE	下軸給油パイプ	(1)
23		SL-4030851-SF	SCREW_M3_L=8	座金付きなべねじ　Ｍ３　Ｌ＝８	(3)
24		SS-4150915-SP	SCREW_15/64-28_L=9	なべねじ　１５／６４－２８　Ｌ＝９	1
25		SS-6111010-TP	SCREW_11/64-40_L=9.5	平ねじ　１１／６４－４０　Ｌ＝９．５	1
26		229-47105	OIL_PUMP_SUPPORT	ポンプ体支柱	1
27		WS-0651310-KP	SPRING_WASHER_6.5X11X1.3	ばね座金　６．５Ｘ１１Ｘ１．３	1
28		229-24609	RUBBER_JOINT	給油パイプ継ぎ手	1
29		401-27178	OIL_REGULATOR_SCREW	釜軸前メタル油量調節ねじ	1

11. OIL RESERVOIR COMPONENTS

油溜関係

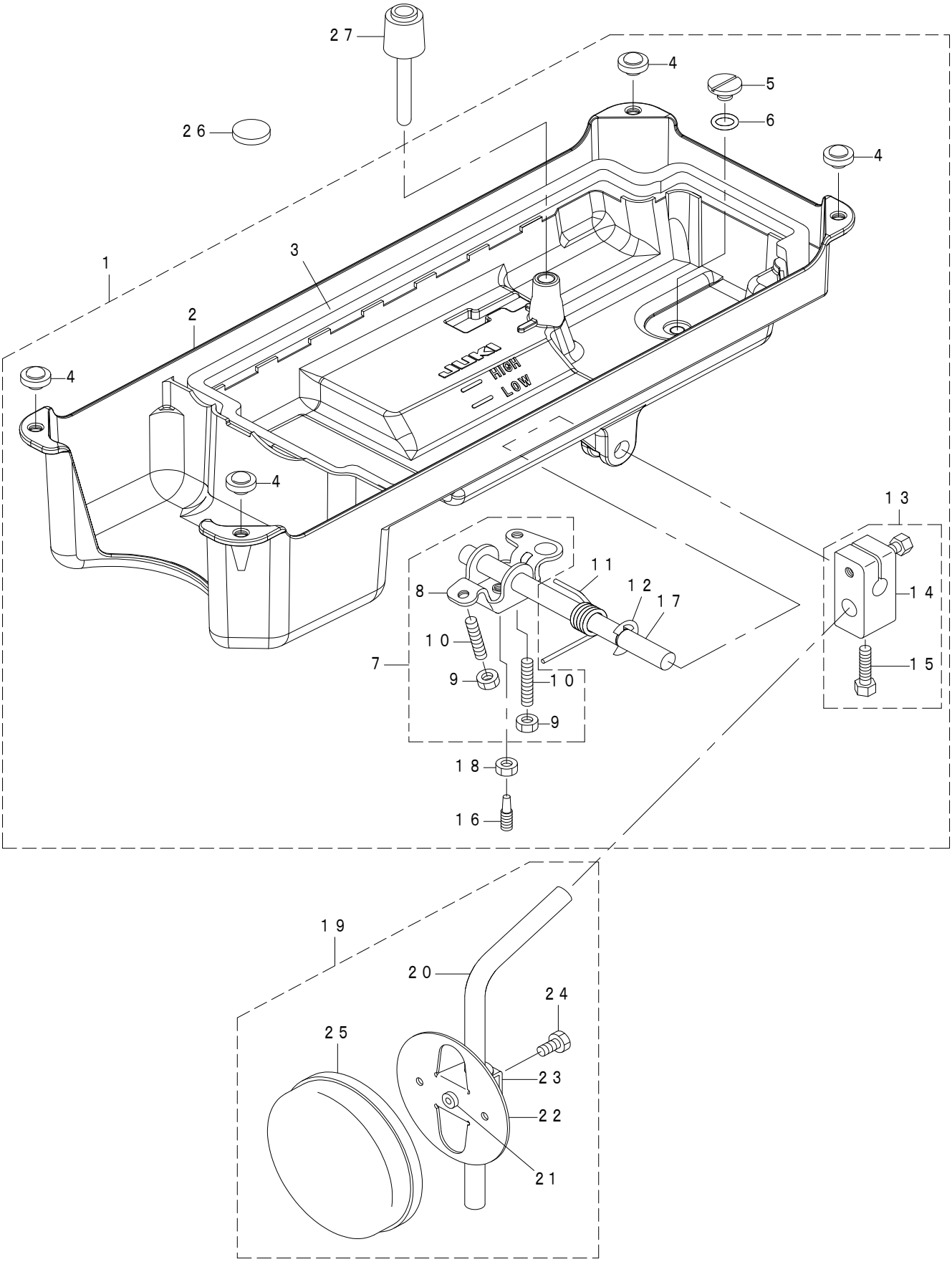

REF.NO	NOTE	PART NO	DESCRIPTION	品　名	Qty
1		401-11876	OIL_RESERVER_ASM.	油溜（組）	1
2		401-05821	OIL_RESERVOIR	油溜	(1)
3		229-31901	OIL_RESERVOIR_GASKET	油溜パッキン	(1)
4		B1116-210-D00	FRAME_SUPPORT_RUBBER	頭部支えゴム	(4)
5		SS-6700710-SH	SCREW_5/16-24_L=7	平ねじ　５／１６－２４　Ｌ＝７	(1)
6		RO-0982401-00	RUBBER_RING	Ｏリング	(1)
7		229-32156	KNEE_LIFTER_ROTATION_ARM_ASM.	膝上げ回転腕（組）	(1)
8		229-32107	KNEE_LIFTING_ROTATING_ARM	膝上げ回転腕	(1)
9		NM-6060001-SE	NUT_M6	六角ナット　Ｍ６　１種	(2)
10		SM-8063012-TR	SCREW_M6_L=30	止めねじ	(2)
11		229-32206	SPRING	膝上げ回転腕ばね	(1)
12		RE-1000000-K0	E-RING_10	Ｅ形止め輪　１０	(1)
13		229-32453	BRACKET_ASM.	膝当て立軸取付腕（組）	(1)
14		229-32404	BRACKET	膝当て立軸取付腕	(1)
15		229-34707	SCREW	膝当て立軸取付腕締めねじ	(2)
16		401-01720	SCREW_M6	膝上げ回転腕止めねじ	(1)
17		401-01541	KNEE_PRESS_CROSS_SHAFT	膝当て横軸	(1)
18		NM-6060001-SE	NUT_M6	六角ナット　Ｍ６　１種	(1)
19		229-34251	KNEE_PAD_PLATE_ASM.	膝当て板（組）	1
20		229-34608	KNEE_PAD_UPRIGHT_SHAFT	膝当て立軸	(1)
21		229-34400	KNEE_PAD_PLATE_RUBBER	膝当て板ゴム	(1)
22		229-34202	KNEE_PAD_PLATE	膝当て板	(1)
23		229-34301	KNEE_PAD_PLATE_SUPPORT	膝当て板支え	(1)
24		SM-9061203-SE	SCREW_M6_L=12	六角ボルト　Ｍ６　Ｌ＝１２	(1)
25		229-34509	KNEE_PAD_PLATE_COVER	膝当て板カバー	(1)
26		B8228-125-000	OIL_RESERVOIR_MAGNET	磁石	1
27		229-31703	KNEE_LIFTER_PUSH_ROD	膝上げ押し棒	1

12. ACCESSORIE PARTS COMPONENTS

付属品関係

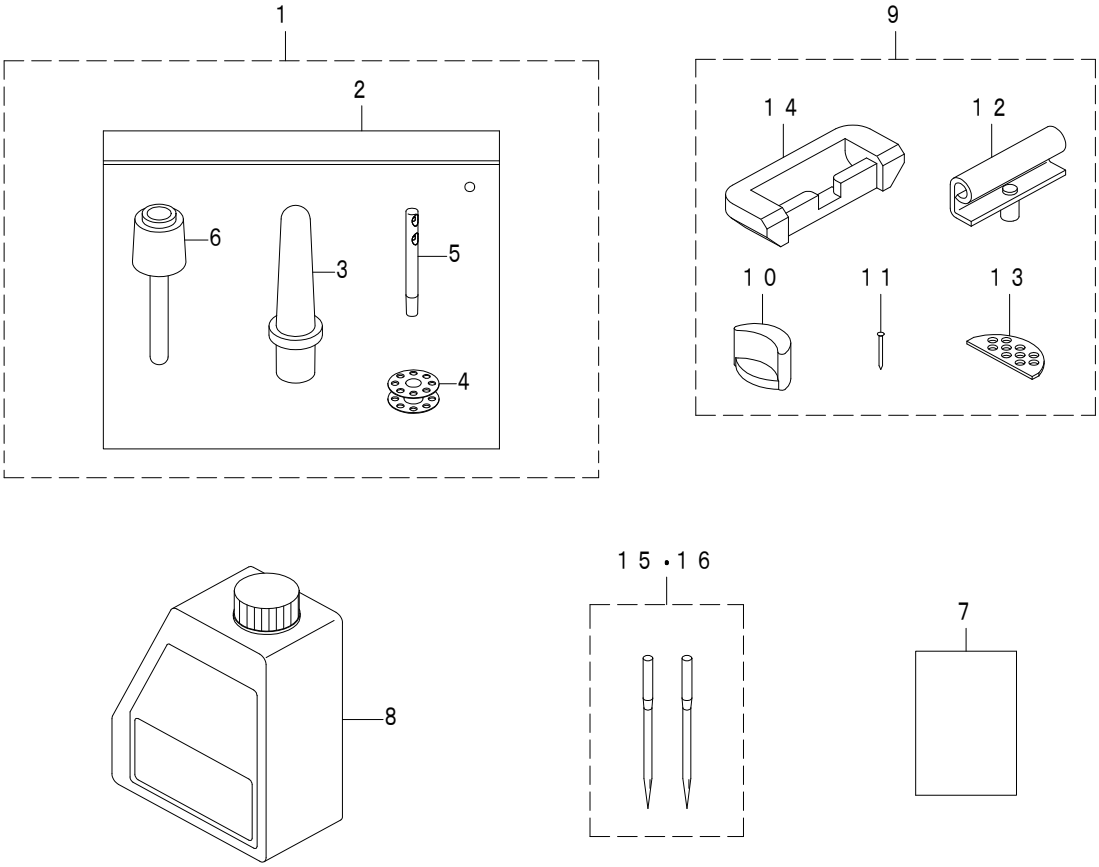

REF.NO		NOTE	PART NO	DESCRIPTION	品　名	Qty
1			401-30788	ACCESSORIE_BAG_ASSY	付属品バッグ（組）	1
2			229-32800	ACCESSORIE_BAG	付属品バッグ	(1)
3			229-31604	FRAME_SUPPORT_BAR	頭部支え棒	(1)
4	☆		229-32909	BOBBIN	ボビン	(1)
5			229-58300	NEEDLE_THREAD_GUIDE_PIN	糸案内棒	(1)
6			229-31703	KNEE_LIFTER_PUSH_ROD	膝上げ押し棒	(1)
7			402-25224	SAFETY_INSTRUCTION_MANUAL(1K)	安全注意書（ＤＤＬ－７０００Ａ）１Ｋ	1
8	☆		401-02087	JUKI_MACHINE_OIL_7	ＪＵＫＩマシンオイル７	1
9			401-37214	RUBBER_HINGE_ASM.	ラバーヒンジ（組）	1
10			229-58003	FRAME_BUBBER_CUSHION	頭部支えゴム座	(2)
11			229-26208	NAIL	ゴムヒンジ座打ち釘	(8)
12			401-37215	HINGE_COMPL.	ヒンジ（結合）	(2)
13			229-26505	WASHER	頭部クッション座	(2)
14			229-26000	RUBBER_CUSHION	ゴムヒンジ座	(2)
15	☆	#01	MDB-100B1402	NEEDLE_DBX1#14-2	針　ＤＢＸ１＃１４－２	1
16	☆	#02	MDP-500B2102	NEEDLE_DPX5#21-2	針　ＤＢＸ５＃２１－２	1
			NOTE(注記)	#01....TYPE S #02....TYPE H	S 仕様 H 仕様	

13. THREAD STAND COMPONENTS

糸立装置関係

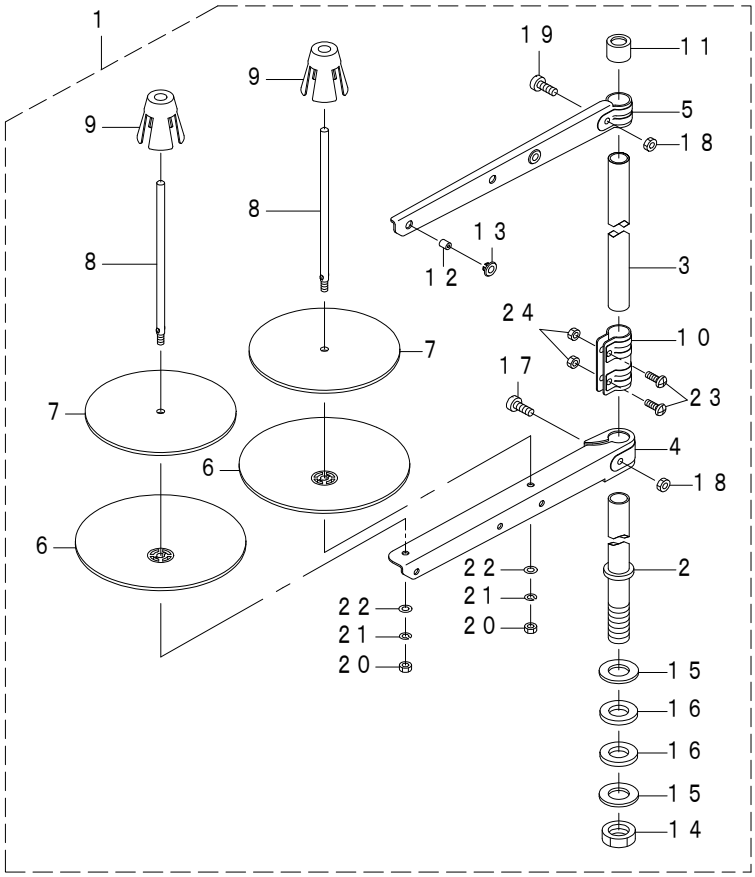

REF.NO	NOTE	PART NO	DESCRIPTION	品　名	Qty
1		400-96354	THREAD_STAND_ASM.	糸立装置（組）	1
2		400-85784	SPOOL_REST_ROD_(LOWER)	糸立棒（下）	(1)
3		400-85785	SPOOL_REST_ROD_(UPPER)	糸立棒（上）	(1)
4		400-85786	SPOOL_REST_ARM_(LOWER)	糸立腕（下）	(1)
5		400-85787	SPOOL_REST_ARM_(UPPER)	糸立腕（上）	(1)
6		400-85788	SPOOL_REST	糸巻受皿	(2)
7		400-85789	SPOOL_REST_CUSHION	糸巻受皿クッション	(2)
8		400-85790	SPOOL_PIN	糸巻受棒	(2)
9		400-85791	SPOOL_RETAINER	糸巻振れ止め	(2)
10		400-85792	SPOOL_REST_ROD_JOINT	糸立棒継手	(1)
11		400-85793	SPOOL_REST_ROD_RUBBER_CAP	糸立棒保護キャップ	(1)
12		400-85794	THREAD_GUIDE	糸道	(2)
13		400-85795	THREAD_GUIDE_BUSHING	糸道ブッシュ	(2)
14		400-96325	SPOOL_REST_ROD_NUT	糸立棒止めナット	(1)
15		WP-1612616-SE	WASHER_16X30X2.6	平座金	(2)
16		400-85796	SPOOL_REST_ROD_RUBBER_CUSHION	糸立棒防振ゴム	(2)
17		400-96326	SPOOL_REST_ARM_LOWER_SCREW	糸立腕（下）止めねじ	(1)
18		NM-6050001-SE	NUT_M5	六角ナット　Ｍ５	(2)
19		400-96327	SPOOL_REST_ARM_UPPER_SCREW	糸立腕（上）止めねじ	(1)
20		NM-6050001-SE	NUT_M5	六角ナット　Ｍ５	(2)
21		WS-0510002-KN	SPRING_WASHER_M5	ばね座金　Ｍ５	(2)
22		WP-0531001-SC	WASHER_M5	平座金みがき丸　Ｍ５	(2)
23		SM-4051405-SE	SCREW_M5_L=14	なべ小ねじ　Ｍ５　Ｌ＝１４	(2)
24		NM-6050001-SE	NUT_M5	六角ナット　Ｍ５	(2)

14. PSC UNIT

ＰＳＣ　ユニット

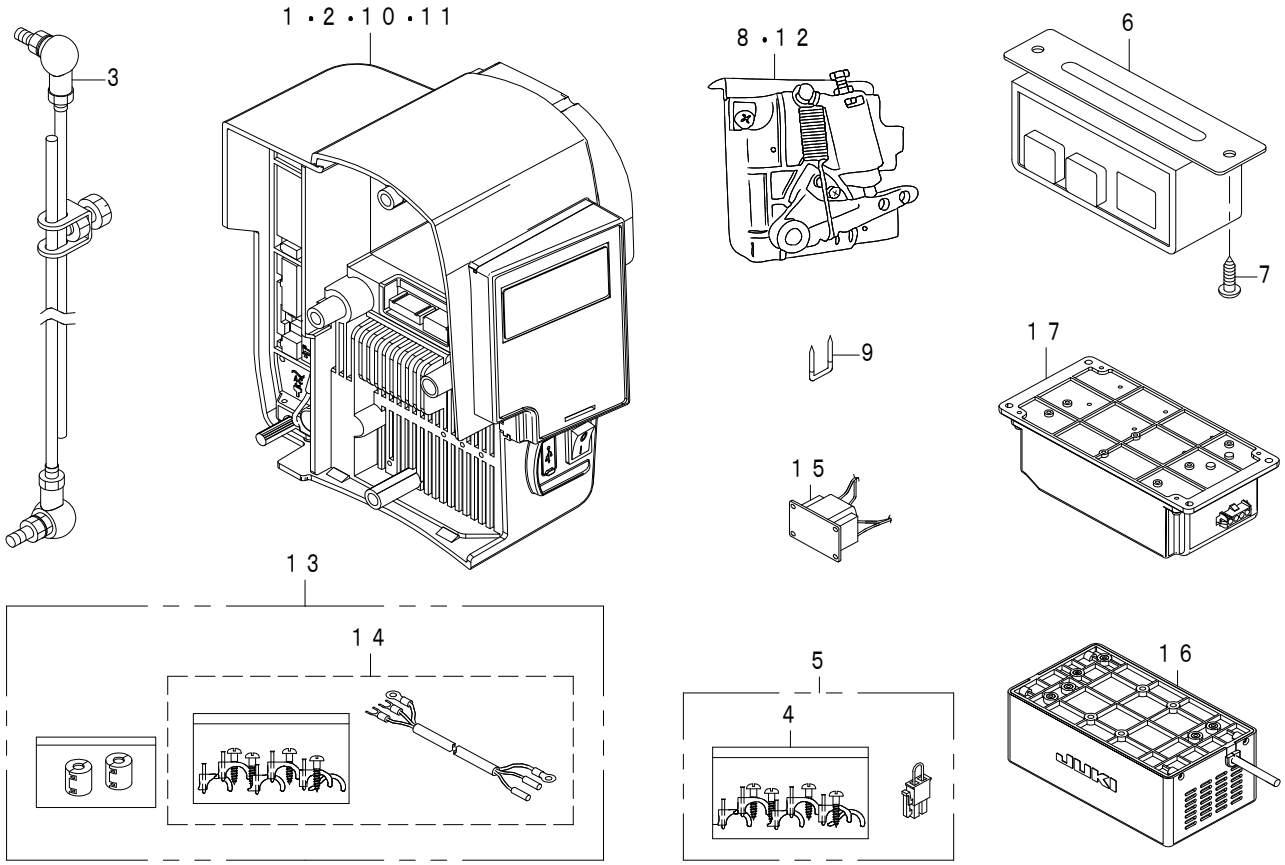

REF.NO		NOTE	PART NO	DESCRIPTION	品　名	Qty
1		#01	402-25188	CONTROL_BOX_1P	電装ボックス　単相	1
2		#02	402-25280	CONTROL_BOX_3P	電装ボックス　三相	1
3			401-31478	CONNECTING_ROD_ASSY	連結棒（組）	1
4		#01	402-15705	ACCESSORIES_PARTS_ASSY	電装関係付属品（組）	1
5		#02	402-24061	ACCESSORIES_PARTS_3P_ASSY	電装関係付属品三相用（組）	1
6		#02	402-53670	POWER SWITCH ASSY A	電源スイッチＡ組	1
7		#02	400-93427	WOOD_SCREW D=5.1 L=18	木ネジ　Ｄ＝５．１　Ｌ＝１８	2
8			402-15706	PEDAL_SENSOR_BASE_ASSY	ペダルセンサ（組）	1
9		#02	MAO-11532000	CORD_STAPLE	コードステップル	4
10		#03	402-26908	CONTROL_BOX_1P_220_240V_CE	電装ボックス 単相　２２０－２４０Ｖ＿ＣＥ	1
11	＊	#04	402-96990	CONTROL_BOX_1P_220_240V_CE	電装ボックス 単相　２２０－２４０Ｖ＿ＣＥ	1
12	＊	#04	402-98423	PEDAL_SENSOR_BASE_ASSY_CE	ペダルセンサ組ＣＥ	1
13	＊	#03	402-37435	ACCESSORIES_PARTS_1P_CE_ASSY	電装関係付属品単相ＣＥ用組	1
14	＊	#04	402-98581	ACCESSORIES_PARTS_1P_CE_ASSY	電装関係付属品単相ＣＥ用組	1
15	＊	#03	402-33439	REACTOR 8A	リアクター８０００Ａ	1
16	＊	#03	402-47139	REACTOR_COVER_CABLE_SET_7A	リアクターカバーケーブルセット７０００Ａ	1
17	＊	#04	402-96993	REACTOR_BOX_7A	リアクタボックス＿７０００Ａ	1

NOTE(注記)		
	#01....OTHER THAN FOR AD	ＡＤ 向け以外
	#02....FOR AD	ＡＤ 向け
	#03....FOR BB	ＢＢ 向け
	#04....FOR BB (Combined with REF NO.11)	ＢＢ 向け (ＲＥＦ　ＮＯ．１１と組合せ)

15. COMBINATION OF ELECTRICAL BOX AND ACCESSORIES

電装ボックスと付属品の組合せ

【ＢＢ向けについて】

ＢＢ向けの電装ボックスは、接続されるリアクタボックス等の付属品により２種類に分かれます
電装ボックスのパーツ番号に合わせて選択願います。
電装ボックスの品番の確認方法

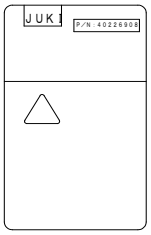

⇒ P／N：40226908

定格銘板内の　P／Nの番号を確認願います

CONTROL BOX

REF. NO	PART NO.	DESCRIPTION	REF. NO	PART NO.	DESCRIPTION
10	402-26908	CONTROL BOX 1P 220-240V CE	11	402-96990	CONTROL BOX 1P 220-240V CE

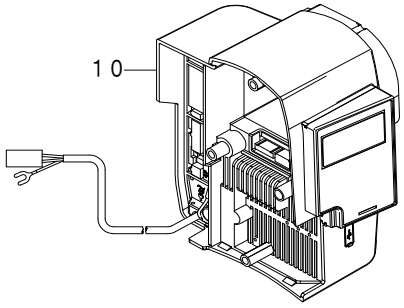

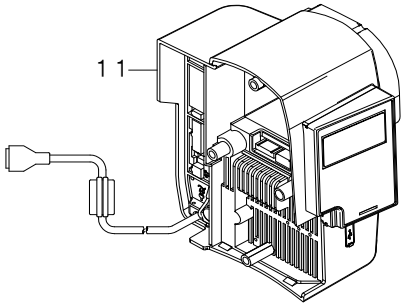

REACTOR

REF. NO	PART NO.	DESCRIPTION	REF. NO	PART NO.	DESCRIPTION
15	402-33439	REACTOR 8A	17	402-96993	REACTOR BOX 7A
16	402-47139	REACTOR COVER CABLE SET 7A			

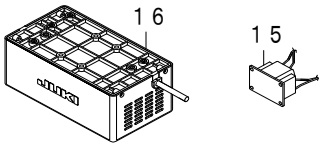

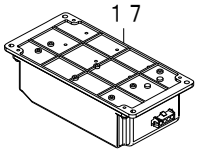

ACCESSORIES PARTS

REF. NO	PART NO.	DESCRIPTION	REF. NO	PART NO.	DESCRIPTION
13	402-96993	ACCESSORIES PARTS 1P CE ASSY	14	402-98581	ACCESSORIES PARTS 1P CE ASSY

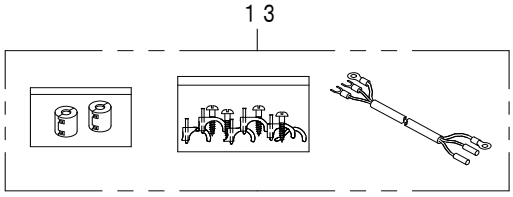

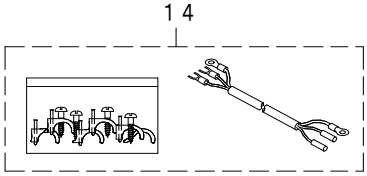

ACCESSORIES PARTS

REF. NO	PART NO.	DESCRIPTION	REF. NO	PART NO.	DESCRIPTION
8	402-15706	PEDAL SENSOR BASE ASSY	12	402-98423	PEDAL SENSOR BASE ASSY CE

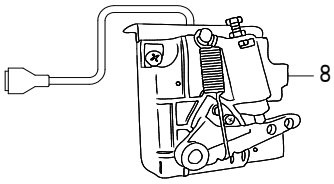

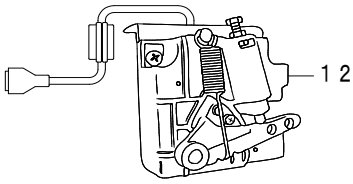

16. LIST FOR INFORMATION OF CHANGE
変更情報リスト

As to the place changed, refer to the corresponding Rev. No.
When previous parts (Obsoleted part) and new parts (Added parts) are not interchangeable with each other:
In this case, even obsoleted parts (D.) can be ordered with the obsoleted part number, so select the parts with changed dates and place your orders.

変更箇所は，該当Rev. No. 版をご参照ください。
部品の互換性がない変更の場合は，削除された品番でも，ご注文できます。

No. 1742-02・・・Rev. No.

*A：Added parts追加部品／D：Obsoleted parts削除部品／E：Erratum訂正

*	Rev. No.	Page 頁	Ref. No.	Parts No. 品番	*	Rev. No.	Page 頁	Ref. No.	Parts No. 品番
D	01	2	37	131-38201					
D	01	6	50	229-18064					
D	01	6	52	229-06606					
D	01	6	53	229-18304					
D	01	6	54	229-18403					
D	01	6	55	229-18502					
D	01	6	56	229-18601					
D	01	6	57	229-18700					
					A	02	23	11	402-96990
					A	02	23	12	402-98423
					A	02	23	13	402-37435
					A	02	23	14	402-98581
					A	02	23	15	402-33439
					A	02	23	16	402-47139
					A	02	23	17	402-96993

NUMERICAL INDEX OF PARTS
索引

PART NO 品番	PAGE 頁	REF NO
B1109-552-000	2	44
B1116-210-D00	20	4
B1213-552-000-A	6	40
B1215-552-000	6	26
B1505-552-000-A	10	10
B1521-555-000	10	2
B1524-012-0BA	10	9
B1706-555-000	12	37
B8228-125-000	20	26
CM-3002000-01	2	12
CQ-2520000-00	18	8
D1524-555-EBL	10	20
D7133-555-B00	4	29
EA-9500B01-00	2	63
G1164-870-000	16	3
HX-0018900-00	12	86
MAO-11532000	23	9
MDB-100B1400	8	11
MDB-100B1402	21	15
MDP-500B2100	8	49
MDP-500B2102	21	16
NM-6050001-SE	22	18
NM-6050001-SE	22	20
NM-6050001-SE	22	24
NM-6060001-SE	20	9
NM-6060001-SE	20	18
NS-6090310-SP	2	57
NS-6110350-SP	14	17
NS-6120630-SP	4	27
NS-6620310-SP	10	21
NS-6680410-SP	12	72
RC-0150001-KP	12	32
RC-0150001-KP	12	54
RC-0560711-KP	4	18
RC-1850001-KP	6	22
RE-0400000-KP	15	10
RE-0400000-K0	4	19
RE-0400000-K0	15	15
RE-0500000-KP	15	6
RE-0500000-K0	10	8
RE-0500000-K0	10	22
RE-0500000-K0	10	41
RE-0500000-K0	12	18
RE-0600000-K0	14	33
RE-0900000-K0	15	8
RE-1000000-K0	20	12
RE-1200000-K0	15	12
RO-0291801-00	6	41
RO-0371801-00	10	3
RO-0442401-00	6	18
RO-0781901-00	12	69
RO-0922702-00	12	16
RO-0982401-00	20	6
RO-1952401-00	18	2
SD-0600291-TP	14	16
SD-0720331-SP	10	12
SD-0850751-SP	14	36
SD-1000801-SH	12	47
SE-4301041-SR	18	16
SL-4030851-SF	18	23
SL-6041242-TN	6	39
SL-6051692-TN	6	38
SL-6052592-TN	2	18
SL-6053092-TN	2	61
SL-6054592-TN	2	62
SM-0050801-SC	4	31

PART NO 品番	PAGE 頁	REF NO
SM-0050801-SC	4	32
SM-4051405-SE	22	23
SM-5040655-SN	4	20
SM-8040802-TP	4	21
SM-8050502-TP	4	22
SM-80608A2-TP	6	33
SM-8061010-TP	12	64
SM-8063012-TR	20	10
SM-9061203-SE	20	24
SS-1090520-TP	14	5
SS-1110640-TP	16	2
SS-2110920-TP	2	45
SS-4080620-TP	12	34
SS-4090615-SP	6	28
SS-4110515-SP	10	15
SS-4110515-SP	10	16
SS-4110515-SP	12	66
SS-4111415-SP	14	12
SS-4120615-SP	2	9
SS-4120615-SP	2	15
SS-4120615-SP	2	27
SS-4120615-SP	2	29
SS-4120615-SP	10	19
SS-4120615-SP	10	27
SS-4120615-SP	18	4
SS-4120915-SP	8	39
SS-4120925-SP	2	8
SS-4120925-SP	2	50
SS-4121415-SP	14	20
SS-4150915-SP	10	17
SS-4150915-SP	18	24
SS-4151215-SP	2	69
SS-4151215-SP	14	35
SS-4151215-SP	15	3
SS-6060210-SP	2	54
SS-6080320-SP	2	3
SS-6090620-TP	12	14
SS-6090620-TP	12	30
SS-6090670-TP	8	5
SS-6090670-TP	12	3
SS-6090910-SP	10	38
SS-6110420-TP	8	31
SS-6110610-TP	2	48
SS-6111010-TP	18	25
SS-6111210-SP	8	33
SS-6121210-SP	12	90
SS-6121610-SP	12	43
SS-6121860-SP	12	5
SS-6151220-SP	12	29
SS-6661110-SP	6	20
SS-6700710-SH	20	5
SS-7080510-TP	8	9
SS-7090610-SP	14	8
SS-7091110-TP	10	6
SS-7110720-SP	2	59
SS-7110740-TP	12	53
SS-7111120-SP	12	61
SS-7120770-SH	12	6
SS-7121410-TP	12	56
SS-7121610-SP	12	46
SS-7681650-TP	6	14
SS-8090670-SP	2	41
SS-8110410-TP	8	13
SS-8110422-TP	14	25
SS-8150710-TP	2	42
SS-8151150-TP	6	1
SS-8660610-TP	6	17
SS-8660610-TP	6	24
SS-8660610-TP	6	31
SS-8660610-TP	12	50
SS-8660612-TP	14	27
SS-8660810-TP	8	18
SS-8660810-TP	8	21
SS-8660810-TP	8	24
SS-8660810-TP	8	27

PART NO 品番	PAGE 頁	REF NO
SS-8660810-TP	10	37
SS-8661012-TP	14	3
SS-8681650-TP	6	16
TA-0850604-R0	2	5
TA-0850604-R0	8	1
TA-1250406-R0	2	49
TA-1250705-R0	2	6
TA-2000502-R0	2	16
TA-2101002-R0	2	19
WP-0371016-SD	2	66
WP-0450826-SC	4	23
WP-0450826-SC	14	11
WP-0480856-SP	12	57
WP-0531001-SC	22	22
WP-0820816-SD	14	32
WP-1602616-SZ	15	13
WP-1612616-SE	22	15
WS-0451040-KP	18	11
WS-0510002-KN	22	21
WS-0651310-KP	18	27
WT-0530002-KS	2	56
110-02904	6	3
110-09800	12	23
110-10311	12	17
110-15906	8	37
110-37405	12	22
110-91006	2	30
111-01300	15	7
113-51806	14	14
114-00801	2	17
114-03003	12	84
114-03805	2	65
134-03605	16	4
225-38805	6	30
229-00757	2	4
229-01003	2	67
229-01201	2	52
229-01250	2	51
229-01300	2	53
229-01805	2	14
229-03207	6	36
229-03306	6	27
229-03900	6	43
229-05004	8	46
229-05103	8	45
229-05202	8	44
229-06101	8	2
229-06200	8	8
229-06408	8	6
229-06457	8	4
229-06606	6	11
229-07307	10	36
229-07406	10	33
229-07505	10	32
229-07554	10	30
229-07604	10	31
229-07703	10	45
229-07802	10	1
229-08008	10	42
229-08156	10	40
229-08305	10	43
229-08354	10	39
229-08552	10	4
229-08701	10	7
229-08800	10	14
229-08909	10	11
229-09006	10	13
229-10004	6	21
229-10053	6	19
229-10103	6	42
229-10202	12	12

PART NO 品番	PAGE 頁	REF NO
229-10251	12	11
229-10806	12	28
229-10905	12	24
229-11002	12	40
229-11101	12	13
229-11507	12	2
229-11606	12	4
229-11804	12	7
229-12000	12	9
229-12109	12	8
229-12257	12	19
229-12505	12	20
229-12802	12	68
229-13008	12	52
229-13503	12	38
229-13602	12	39
229-15003	12	15
229-15201	12	48
229-15300	12	60
229-15359	12	59
229-16308	8	40
229-16407	8	32
229-16506	8	38
229-16555	8	36
229-17009	8	14
229-17058	8	12
229-18064	6	5
229-18072	6	4
229-18106	6	10
229-18304	6	12
229-18403	6	6
229-18502	6	7
229-18601	6	8
229-18700	6	9
229-19203	6	29
229-20102	10	29
229-20201	10	23
229-20300	10	26
229-20409	10	24
229-20607	2	47
229-20904	2	43
229-21001	2	31
229-21209	2	38
229-21308	2	33
229-21407	2	34
229-21506	2	37
229-21506	4	28
229-21605	2	39
229-21803	2	36
229-23015	18	14
229-23056	18	12
229-23205	18	17
229-23312	18	13
229-23403	18	19
229-23502	18	21
229-23601	18	20
229-23700	18	15
229-23809	18	18
229-23908	18	22
229-24153	18	6
229-24302	18	7
229-24401	18	3
229-24609	18	28
229-24708	18	1
229-25101	18	5
229-26000	21	14
229-26208	21	11
229-26505	21	13
229-31604	21	3
229-31703	20	27
229-31703	21	6
229-31901	20	3
229-32107	20	8
229-32156	20	7
229-32206	20	11

NUMERICAL INDEX OF PARTS
索引

PART NO 品番	PAGE 頁	REF NO
229-32404	20	14
229-32453	20	13
229-32800	21	2
229-32909	21	4
229-34202	20	22
229-34251	20	19
229-34301	20	23
229-34400	20	21
229-34509	20	25
229-34608	20	20
229-34707	20	15
229-39508	8	3
229-40605	12	58
229-40654	12	55
229-40704	12	36
229-40753	12	35
229-40803	12	31
229-40951	12	27
229-41108	12	1
229-44508	10	18
229-45109	10	25
229-45307	2	40
229-45414	2	22
229-45463	2	21
229-45505	2	25
229-45604	2	23
229-45703	2	26
229-45703	4	30
229-45802	2	24
229-47105	18	26
229-53400	15	14
229-53509	15	2
229-53657	15	9
229-54002	15	5
229-58003	21	10
229-58300	21	5
229-62005	2	73
229-62054	2	72
229-62401	8	51
229-63409	2	71
229-63458	2	70
229-70206	8	47
229-70404	8	10
229-70503	6	47
229-70552	6	46
229-70701	12	74
229-70750	12	73
229-70800	12	80
229-70859	12	79
229-71204	12	75
229-71303	12	76
229-71550	12	82
229-71709	12	81
229-72202	12	89
229-72251	12	88
229-72806	6	48
262-60208	4	3
262-60307	4	4
262-60505	4	6
262-60604	4	7
262-60802	4	8
262-61008	4	9
262-61206	4	10
262-61305	4	11
262-61503	4	12
262-61602	4	13
262-61701	4	14
400-10395	12	87
400-11144	4	15
400-12126	2	2
400-12129	2	11
400-17805	10	35
400-21933	4	17
400-23223	8	7

PART NO 品番	PAGE 頁	REF NO
400-31240	12	77
400-31249	12	91
400-35058	8	50
400-37008	4	34
400-39673	12	78
400-39674	12	83
400-60989	10	5
400-85784	22	2
400-85785	22	3
400-85786	22	4
400-85787	22	5
400-85788	22	6
400-85789	22	7
400-85790	22	8
400-85791	22	9
400-85792	22	10
400-85793	22	11
400-85794	22	12
400-85795	22	13
400-85796	22	16
400-89548	12	25
400-90002	8	16
400-90003	8	19
400-90004	8	22
400-90005	8	25
400-90006	8	17
400-90007	8	20
400-90008	8	23
400-90009	8	26
400-90058	8	15
400-93417	12	26
400-93427	23	7
400-96325	22	14
400-96326	22	17
400-96327	22	19
400-96354	22	1
400-98388	10	34
400-99083	2	58
401-00812	12	67
401-01541	20	17
401-01720	20	16
401-01726	12	10
401-02087	21	8
401-02261	2	13
401-05821	20	2
401-06138	6	2
401-08863	12	45
401-09422	12	44
401-10376	6	15
401-10378	12	42
401-10379	12	41
401-10390	6	13
401-10731	4	25
401-10734	4	26
401-10975	4	16
401-11022	2	20
401-11424	6	32
401-11876	20	1
401-11896	2	74
401-12420	2	35
401-12907	2	7
401-13241	4	35
401-15888	12	21
401-19475	4	24
401-26305	2	60
401-26308	2	64
401-26850	2	32
401-27152	14	1
401-27153	14	2
401-27154	14	4
401-27155	14	6
401-27156	14	9
401-27157	14	10
401-27161	14	15
401-27163	14	19

PART NO 品番	PAGE 頁	REF NO
401-27164	14	21
401-27165	14	22
401-27166	14	23
401-27167	14	24
401-27168	14	26
401-27177	8	35
401-27178	18	29
401-27179	18	9
401-27180	14	28
401-27181	14	29
401-27182	14	30
401-27183	14	31
401-27188	14	37
401-27189	10	46
401-27190	14	7
401-27192	8	43
401-27193	18	10
401-30594	15	4
401-30788	21	1
401-31478	23	3
401-32066	15	11
401-32067	10	44
401-32068	10	28
401-32143	14	34
401-33779	12	71
401-33950	12	33
401-36013	8	30
401-36014	8	29
401-37214	21	9
401-37215	21	12
401-37502	6	23
401-37503	6	25
401-37504	12	49
401-37505	12	51
401-39216	6	45
401-41522	8	41
401-42773	4	5
401-53440	8	34
401-63521	4	33
401-71515	8	48
401-84556	14	18
401-87311	2	46
401-87738	2	55
401-87740	14	13
401-89600	4	2
402-11519	8	42
402-15705	23	4
402-15706	23	8
402-18885	4	1
402-22686	6	37
402-22701	6	44
402-24061	23	5
402-25175	2	1
402-25185	2	28
402-25186	12	62
402-25187	12	63
402-25188	23	1
402-25224	21	7
402-25280	23	2
402-25291	6	35
402-25300	12	85
402-25399	16	1
402-26788	2	68
402-26893	8	28
402-26908	23	10
402-27630	6	34
402-27635	2	10
402-27636	6	49
402-27637	6	50
402-30319	15	1
402-30521	12	70
402-30589	12	65
402-33439	23	15
402-37435	23	13
402-47139	23	16

PART NO 品番	PAGE 頁	REF NO
402-53670	23	6
402-96990	23	11
402-96993	23	17
402-98423	23	12
402-98581	23	14